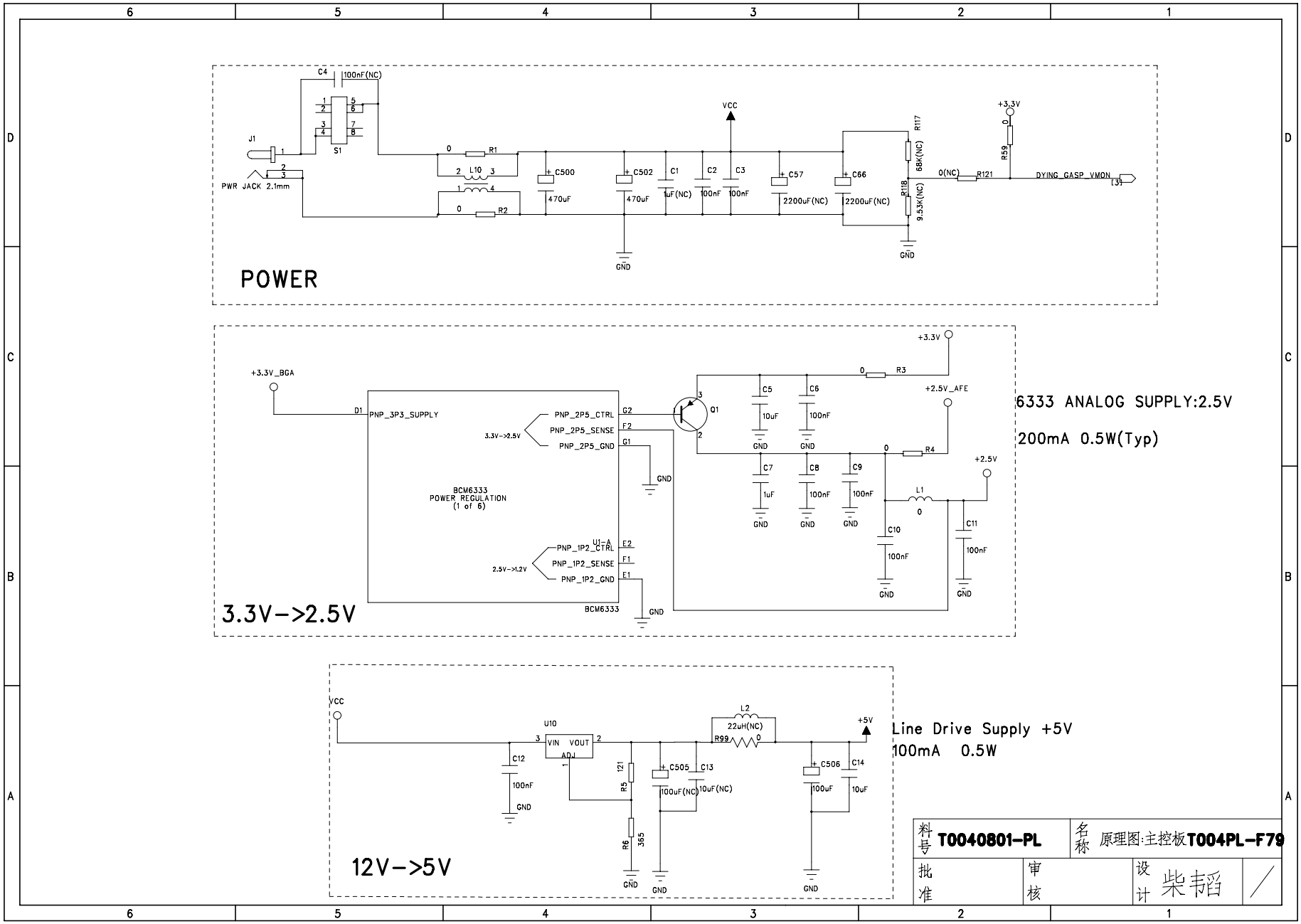
POWER
J1
PWR JACK 2.1mm
S1
C4
100nF(NC)
R1
R2
L10
C500
470uF
C502
470uF
C1
1uF(NC)
C2
100nF
C3
100nF
C57
2200uF(NC)
C66
2200uF(NC)
VCC
R117
68K(NC)
R118
9.53K(NC)
GND
+3.3V
R59
0(NC)
R121
DYING_GASP_VMON
[3]
3.3V->2.5V
+3.3V_BGA
D1
PNP_3P3_SUPPLY
PNP_2P5_CTRL
PNP_2P5_SENSE
PNP_2P5_GND
G2
F2
G1
BCM6333
POWER REGULATION
(1 of 6)
PNP_1P2_CTRL
PNP_1P2_SENSE
PNP_1P2_GND
E2
F1
E1
2.5V->1.2V
U1-A
BCM6333
Q1
R3
R4
C5
10uF
C6
100nF
C7
1uF
C8
100nF
C9
100nF
C10
100nF
C11
100nF
L1
+2.5V_AFE
+2.5V
6333 ANALOG SUPPLY:2.5V
200mA 0.5W(Typ)
12V->5V
VCC
U10
VIN
VOUT
ADJ
C12
100nF
R5
121
R6
365
C505
100uF(NC)
C13
10uF(NC)
L2
22uH(NC)
R99
+5V
C506
100uF
C14
10uF
Line Drive Supply +5V
100mA 0.5W
料号 T0040801-PL
名称 原理图:主控板T004PL-F79
批准
审核
设计 柴韬

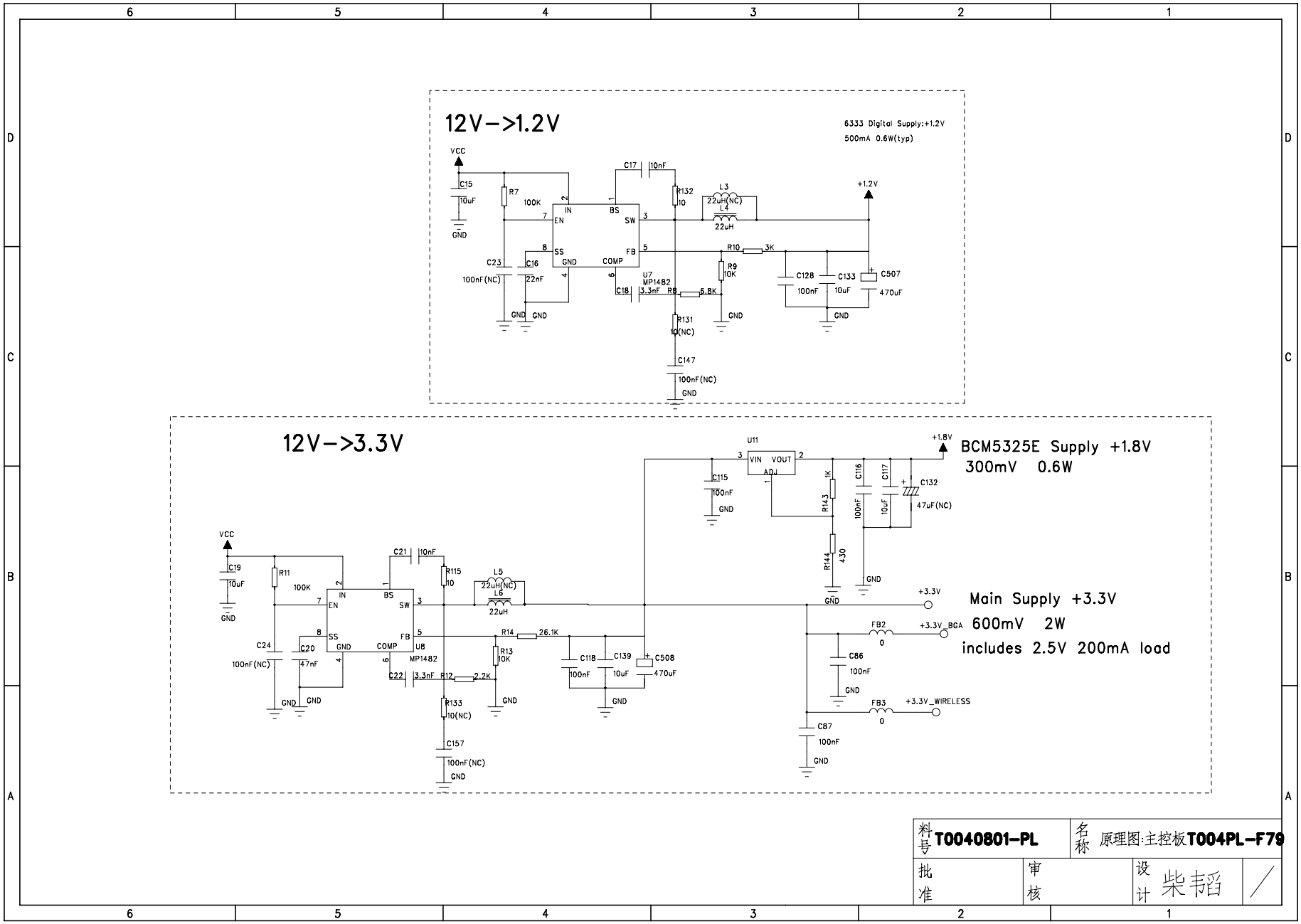

料号 T0040801-PL		名称	原理图:主控板T004PL-F79
批准	审核	设计	柴韬

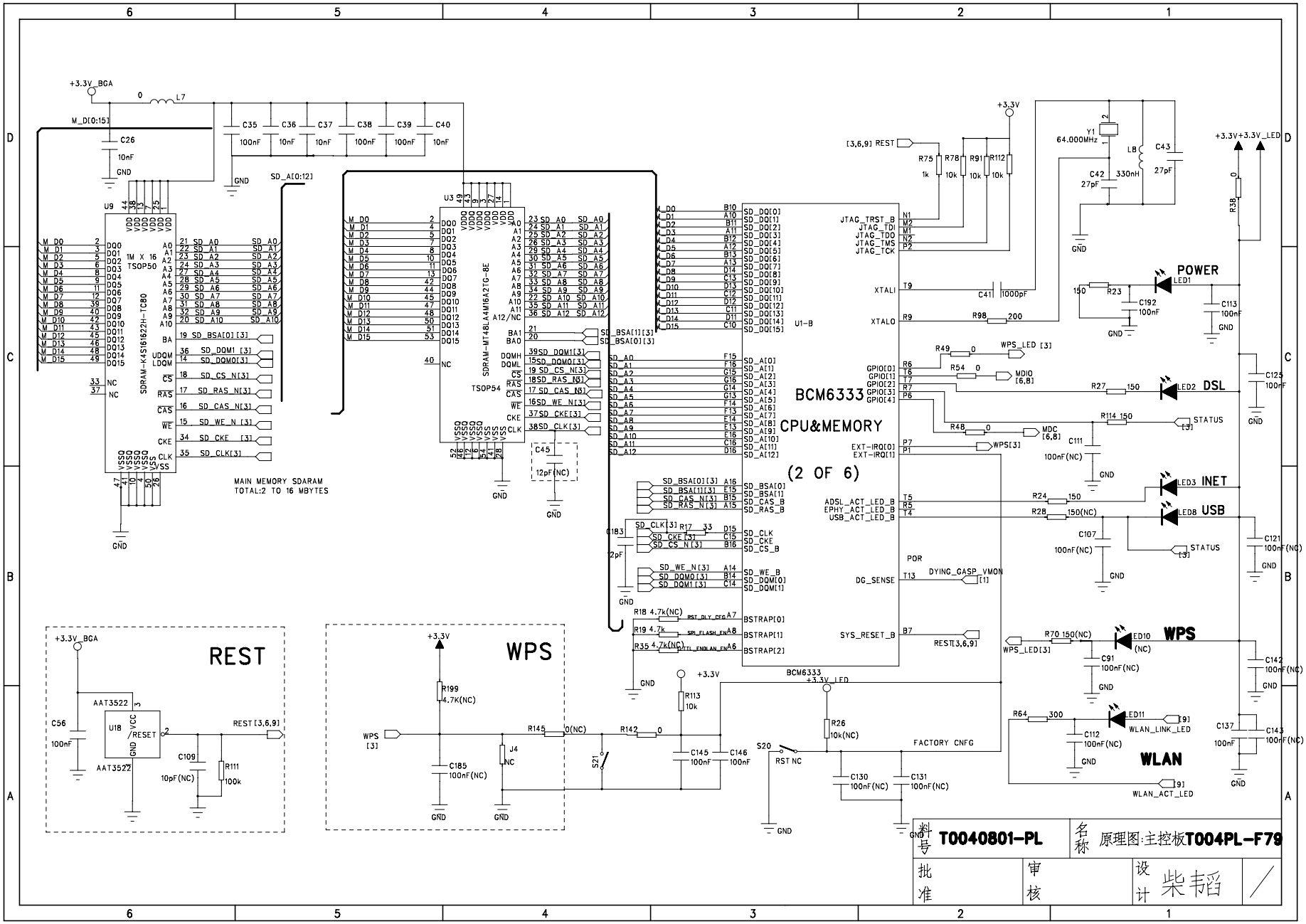
BCM6333
CPU&MEMORY
(2 OF 6)
U1-B
SDRAM-MT48LC4M16A2TG-8E
TSOP54
SDRAM-K4S161622H-TC80
TSOP50
1M X 16
MAIN MEMORY SDARAM
TOTAL:2 TO 16 MBYTES
REST
WPS
POWER
DSL
INET
USB
WLAN
FACTORY CNFG
料号 T0040801-PL
名称 原理图:主控板T004PL-F79
批准
审核
设计 柴韬

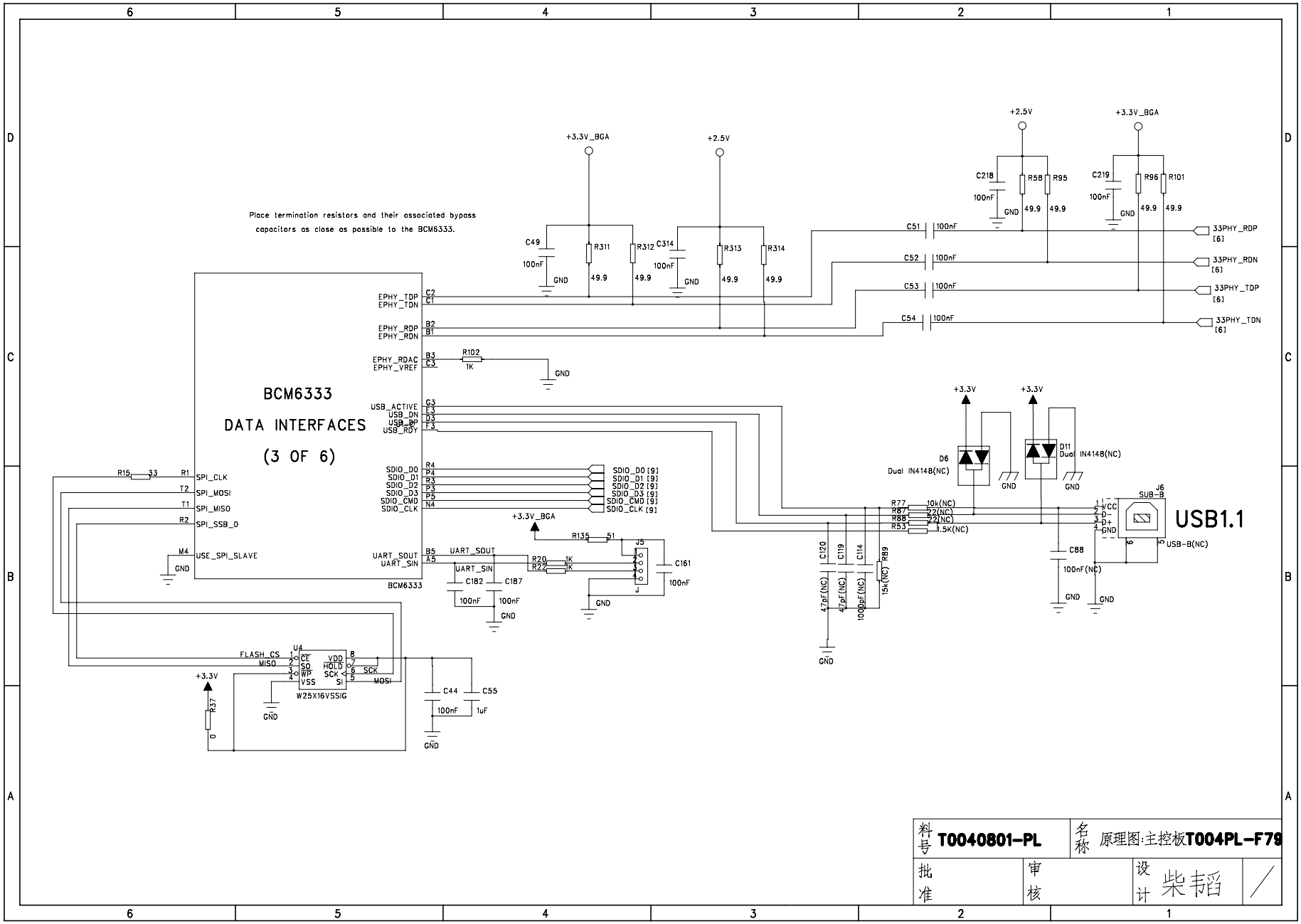

料号	T0040801-PL	名称	原理图:主控板T004PL-F79
批准		审核	
设计	柴韬		

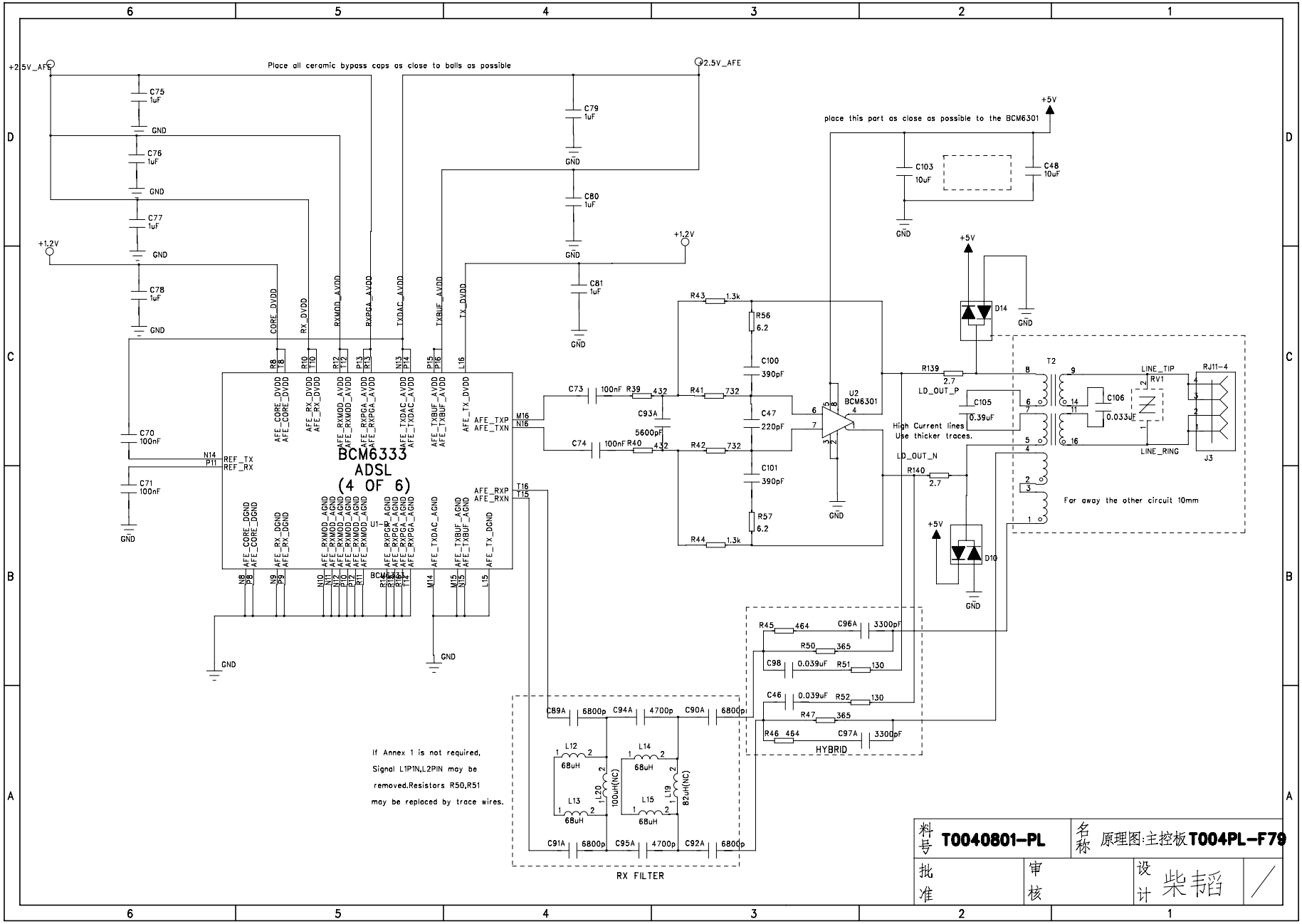
Place all ceramic bypass caps as close to balls as possible
+2.5V_AFE
+1.2V
BCM6333
ADSL
(4 OF 6)
U1
U2
BCM6301
place this part as close as possible to the BCM6301
+5V
High Current lines
Use thicker traces.
Far away the other circuit 10mm
LINE_TIP
LINE_RING
RJ11-4
J3
T2
RV1
HYBRID
RX FILTER
If Annex 1 is not required,
Signal L1P1N,L2PIN may be
removed.Resistors R50,R51
may be replaced by trace wires.
料号 T0040801-PL
名称 原理图:主控板T004PL-F79
批准
审核
设计 柴韬

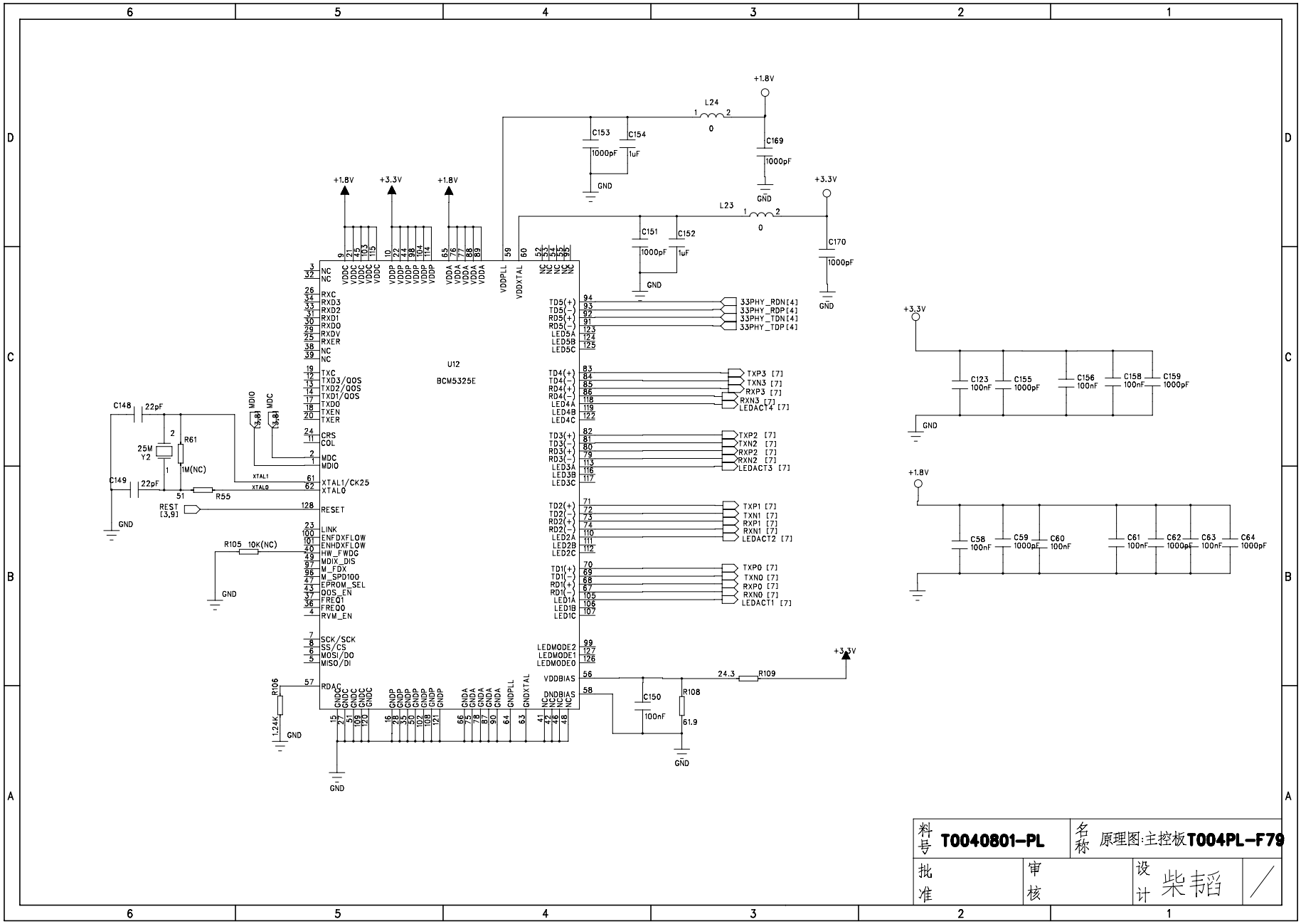

料号 T0040801-PL		名称	原理图:主控板T004PL-F79
批准	审核	设计	柴韬

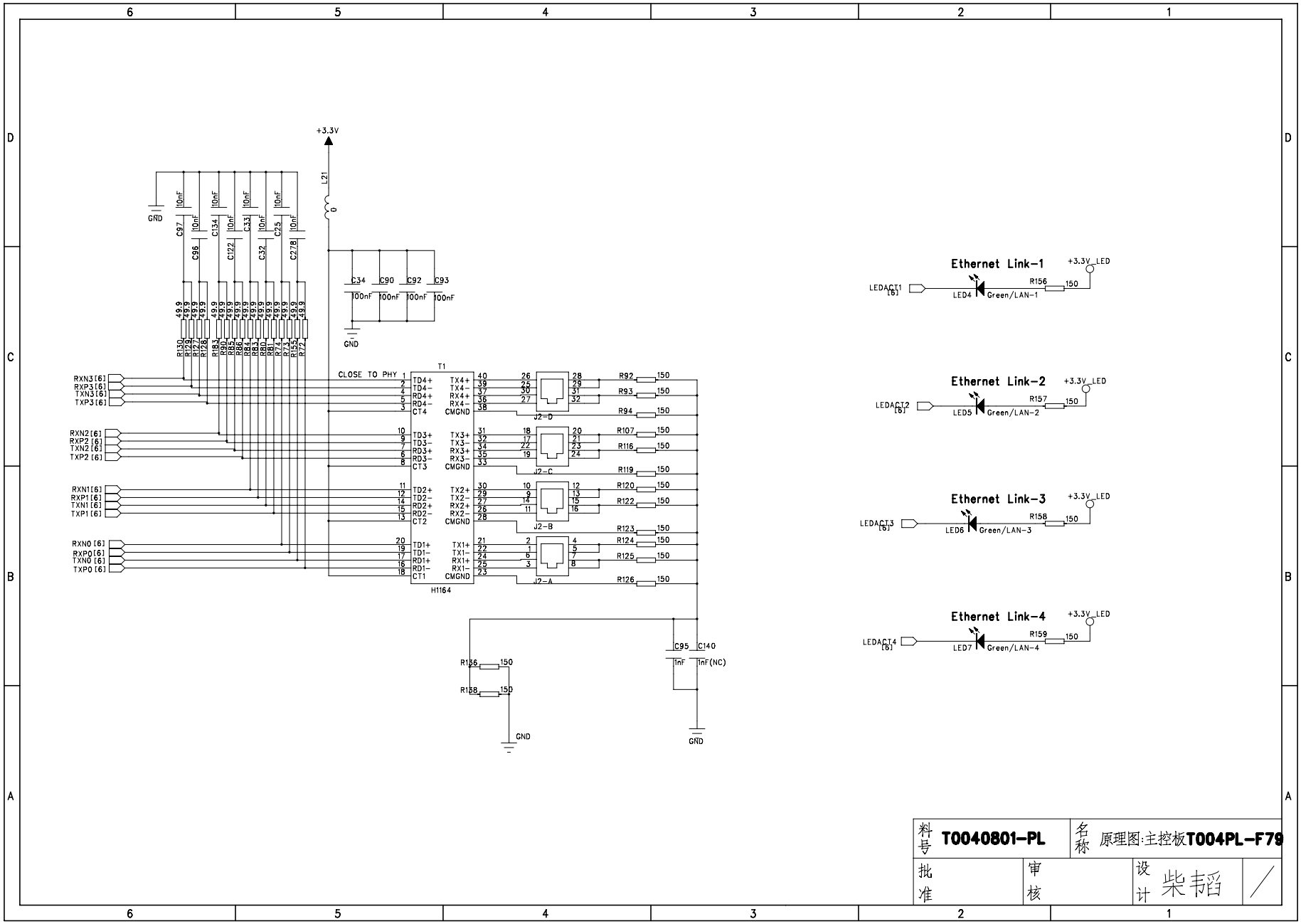

料号 T0040801-PL		名称 原理图:主控板T004PL-F79	
批准	审核	设计 柴韬	/

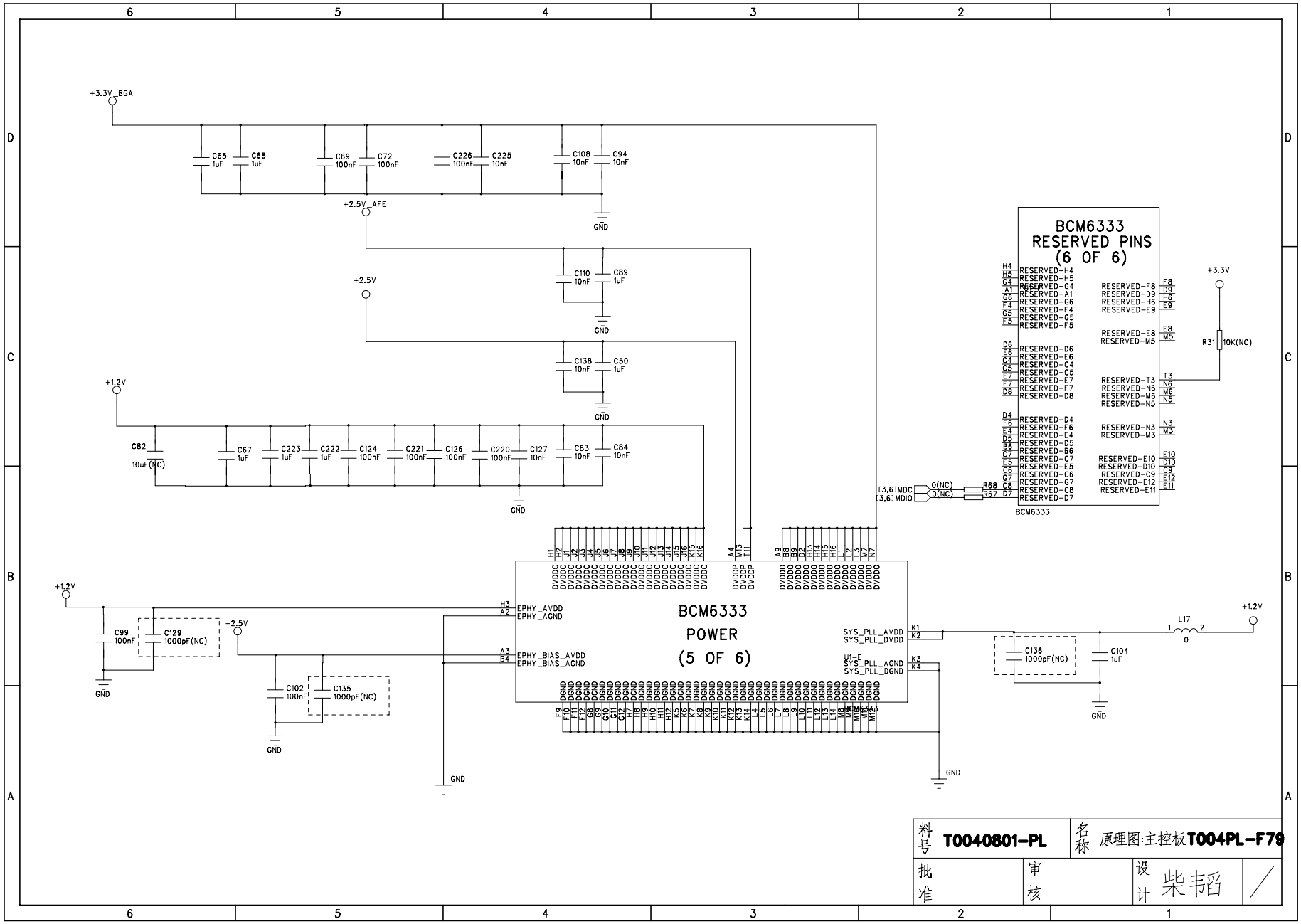
+3.3V_BGA
C65 1uF
C68 1uF
C69 100nF
C72 100nF
C226 100nF
C225 10nF
C108 10nF
C94 10nF
+2.5V_AFE
C110 10nF
C89 1uF
+2.5V
C138 10nF
C50 1uF
+1.2V
C82 10uF(NC)
C67 1uF
C223 1uF
C222 1uF
C124 100nF
C221 100nF
C126 100nF
C220 100nF
C127 10nF
C83 10nF
C84 10nF
GND
BCM6333
RESERVED PINS
(6 OF 6)
+3.3V
R31 10K(NC)
[3,6]MDC
[3,6]MDIO
0(NC)
R68
R67
BCM6333
BCM6333
POWER
(5 OF 6)
EPHY_AVDD
EPHY_AGND
EPHY_BIAS_AVDD
EPHY_BIAS_AGND
SYS_PLL_AVDD
SYS_PLL_DVDD
SYS_PLL_AGND
SYS_PLL_DGND
C99 100nF
C129 1000pF(NC)
C102 100nF
C135 1000pF(NC)
C136 1000pF(NC)
C104 1uF
L17
料号 T0040801-PL
名称 原理图:主控板T004PL-F79
批准
审核
设计 柴韬

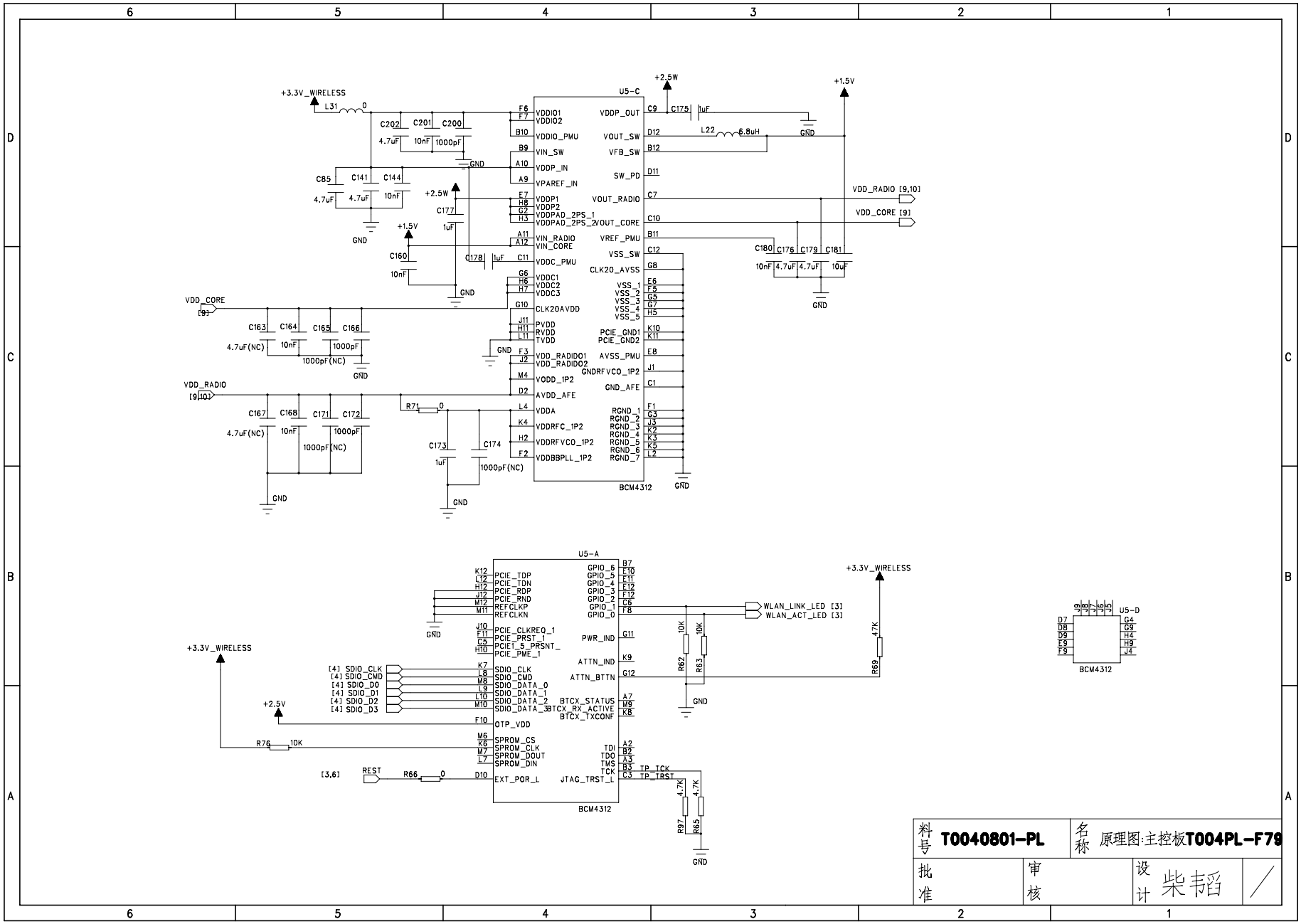
U5-C
BCM4312
U5-A
BCM4312
U5-D
BCM4312
+3.3V_WIRELESS
+2.5W
+1.5V
VDD_RADIO [9,10]
VDD_CORE [9]
VDD_CORE [9]
VDD_RADIO [9,10]
WLAN_LINK_LED [3]
WLAN_ACT_LED [3]
[4] SDIO_CLK
[4] SDIO_CMD
[4] SDIO_D0
[4] SDIO_D1
[4] SDIO_D2
[4] SDIO_D3
[3,6] REST
GND
料号 T0040801-PL
名称 原理图:主控板T004PL-F79
批准
审核
设计 柴韬

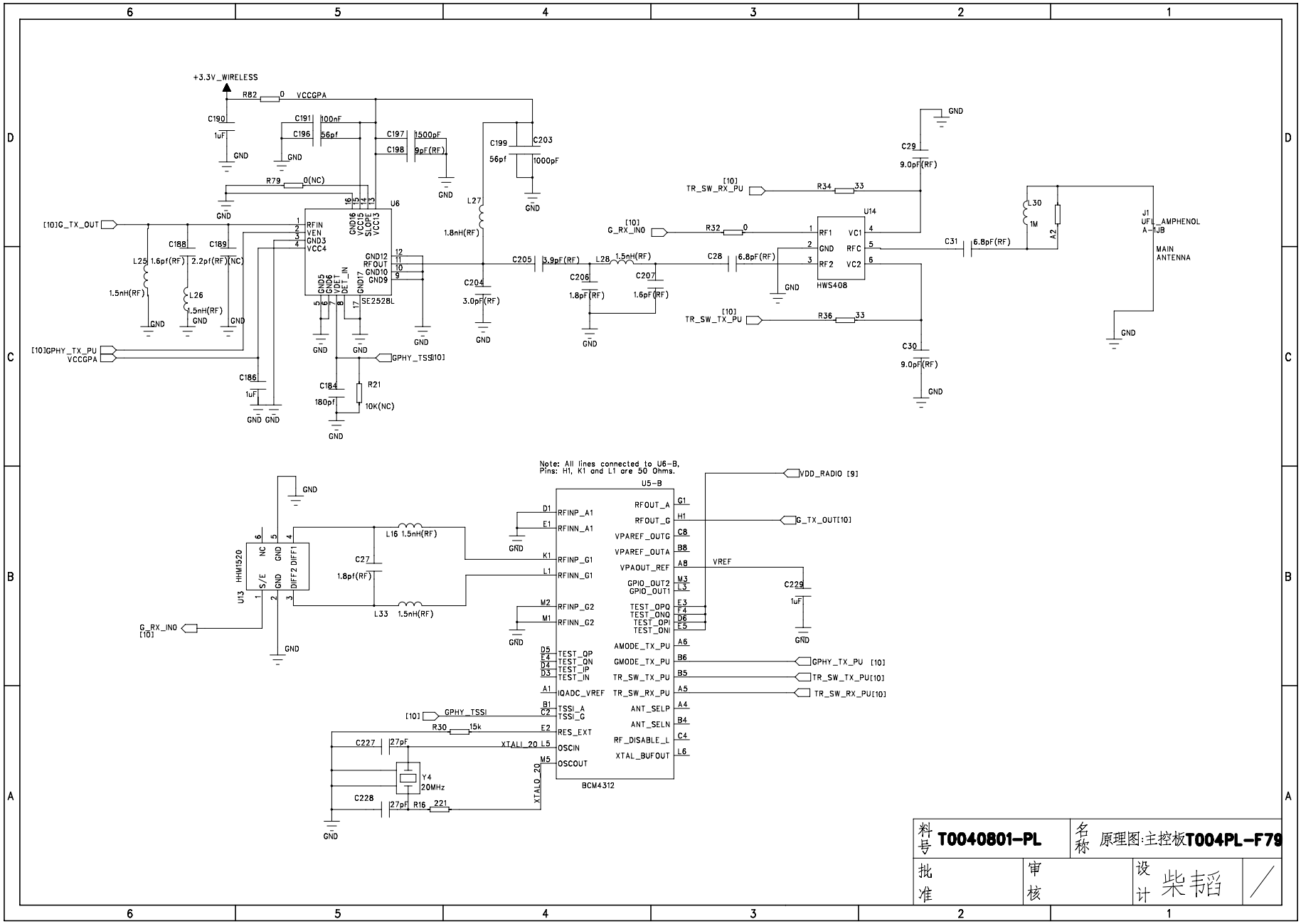

料号	T0040801-PL	名称	原理图:主控板T004PL-F79
批准		审核	
设计	柴韬		