配布先	

指示なき寸法公差は（単位　mm）	寸法区分	２５以下	２５～１００	１００～２５０	２５０～４００	４００～５００	５００を超える	ＳＨＡＲＰ	図番
	寸法公差	±０．０５	±０．１	±０．１５	±０．２	±０．３	±０．５		

改訂	年　月　日	担当	検認	通報／連絡書番号	備　考
設定	．　．				
△1	．　．				
△2	．　．				
△3	．　．				
△4	．　．				

Bluetooth

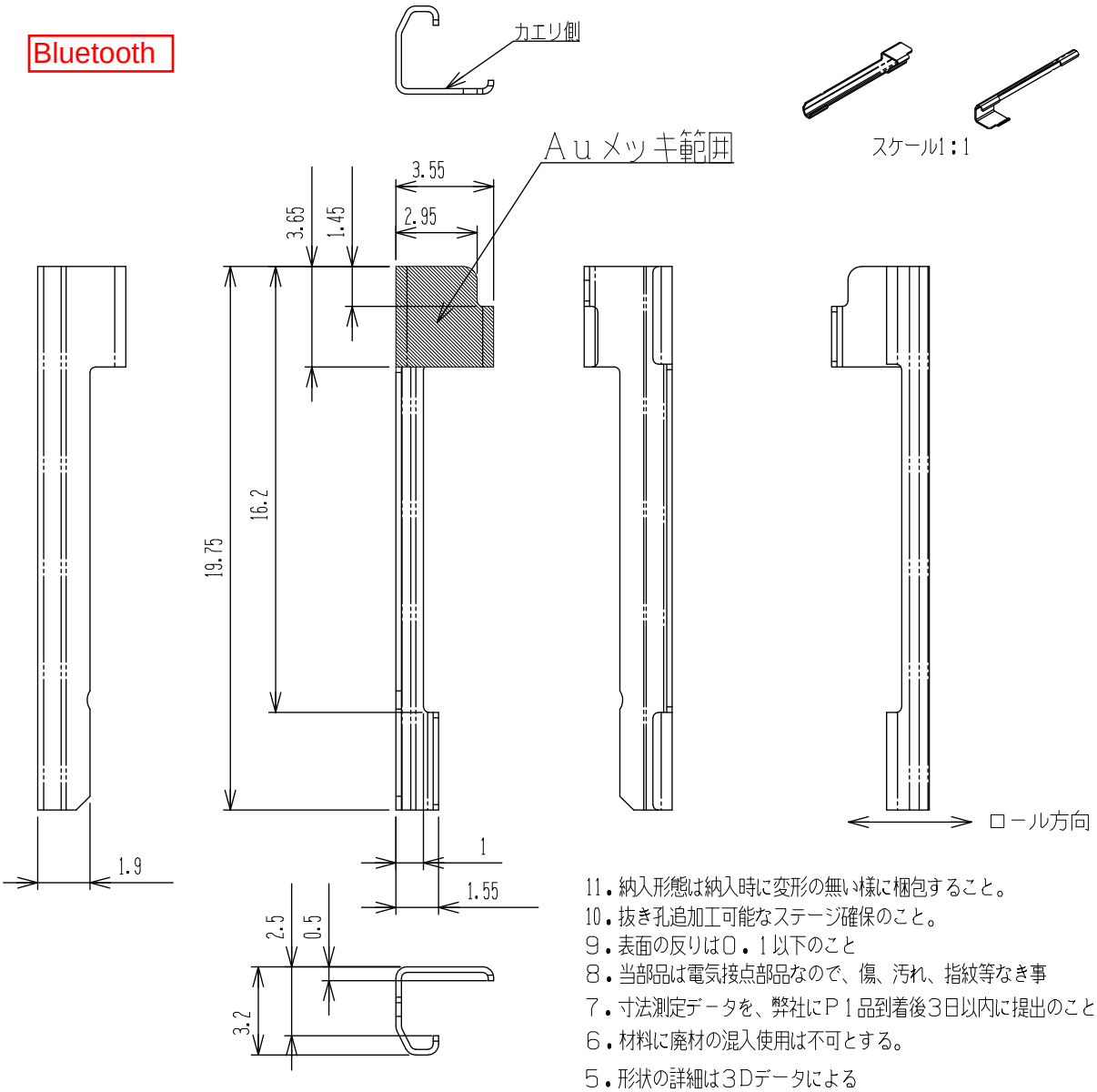

11．納入形態は納入時に変形の無い様に梱包すること。
10．抜き孔追加工可能なステージ確保のこと。
9．表面の反りは０．１以下のこと
8．当部品は電気接点部品なので、傷、汚れ、指紋等なき事
7．寸法測定データを、弊社にＰ１品到着後３日以内に提出のこと。
6．材料に廃材の混入使用は不可とする。
5．形状の詳細は３Ｄデータによる
4．曲げ角度公差は±１°
3．カエリは０．０５以下とする。
2．指示なきコーナーＲはＲ０．２の事
1．指示なき寸法公差は±０．１の事

控	
合計	

先行発行	

控	
合計	

B】本図面で作製・使用される部品・材料等の含有化学物質は、「環境負荷物質含有状況報告書」のとおり。

A】本部品の加工／組立等の全生産工程において一切のオゾン層破壊物質を使用しない事。　旧図面は失効とする

出図	西暦　年　月　日	材質	ＳＵＳ３０４　１／２Ｈ　ｔ＝０．２	仕上	Ｎｉコート　金ストライプ　0.1μｍ	名称	ＢＴＡＮＴバネ
	□設計通報　□連絡書（　　）号						
	□新設　□書換　□変更　△　～　△						
検認	検図	担当	コード	QANTZA027AFZZ		適用機種	ｏ-580
＊　＊	＊　＊	＊　＊					＊
							＊

部門	プラットフォーム開発センター　機構開発部	西暦２０１０年０７月　６日　作成	３角図法	尺度	４／１	図面は実測しないこと

シャープ株式会社　通信システム事業本部