配布先	
控	
合計	

指示なき寸法公差は（単位 mm）	寸法区分	25以下	25～100	100～250	250～400	400～500	500を超える	SHARP	図番
	寸法公差	±0.05	±0.1	±0.15	±0.2	±0.3	±0.5		

改訂	年　月　日	担当	検認	通報／連絡書番号	備　考
設定					
△1					
△2					
△3					
△4					

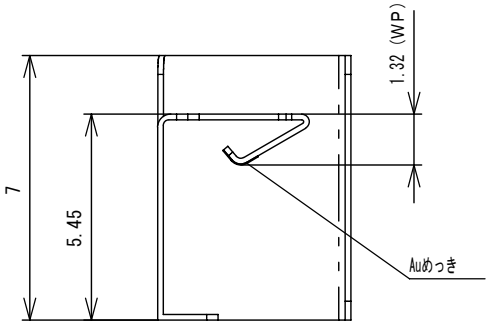

貼り付けクッションについて
1、サイズ6×4.5
2、貼り付け表裏注意（PET面が外観）
3、板金Rに沿っていること、浮き不可

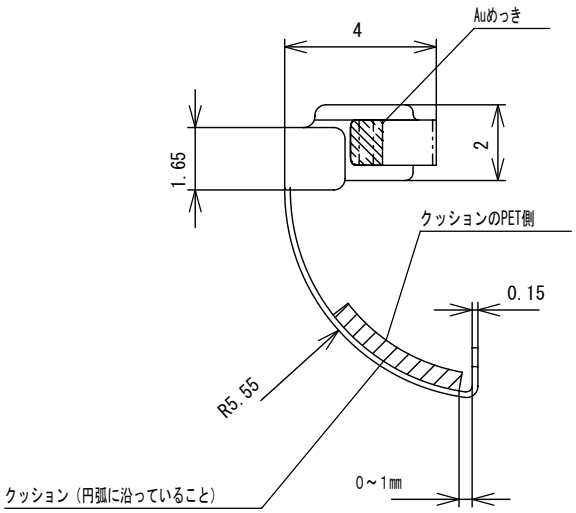

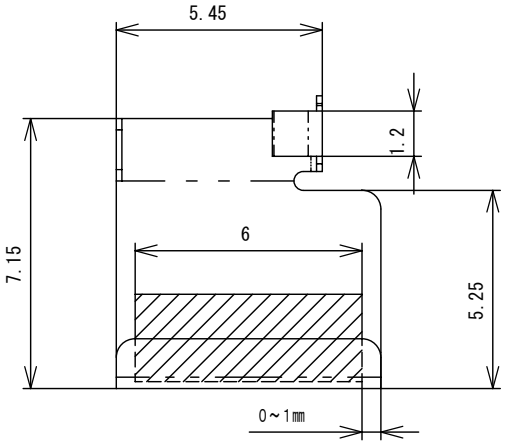

FCC ID: APYHRO00096
CDMA SHY01
Bluetooth antenna Drawing
Material:SUS3/4H,t=0.15

11. バネ部フリー時寸法は、指定接圧を満足するよう決定すること。
（接圧測定データを提出すること）
10. 1、2を満足するよう、納入形態を管理すること。
9. 本図は自由時形状を示す。
8. 曲げ内RはR0.1以下とする。
7. Auめっき部及び※印のカエリは0.02以下とする。
6. カエリは0.05以下とする。
5. 指示なき曲げ角度は90°±1°とする。
4. 指示なきコーナーエッジ部はR0.2とする。
3. 指示なき寸法公差は±0.1とする。
2. 製品に変形等なきこと。
1. 当部品は電気接点部品のため、キズ、ヨゴレ、指紋等なきこと。

先行発行	
控	
合計	

B】本図面で作製・使用される部品・材料等の含有化学物質は、「環境負荷物質含有状況報告書」のとおり。

A】本部品の加工／組立等の全生産工程において一切のオゾン層破壊物質を使用しない事。　旧図面は失効とする

出図	西暦 2009年 2月 3日 □ 設計通報 □ 連絡書（　　）号 □ 新設 □ 書換 □ 変更 ～△ △	材質	SUS 3/4H t=0.15	仕上	クッション貼り付け SRS40P 0.4㎜ 両面テープ 0.1㎜	名称	BTアンテナ
検認	検図	担当	コード QANTWA163AFZZ			適用機種	o-679(C160) * *
部門			西暦2006年10月16日 作成	3角図法	尺度 2／1		図面は実測しないこと

シャープ株式会社　通信システム事業本部