配布先	
控	
合計	

先行発行	
控	
合計	

指示なき寸法公差は（単位 mm）	寸法区分	25以下	25~100	100~250	250~400	400~500	500を超える	SHARP	図番
	寸法公差	±0.05	±0.1	±0.15	±0.2	±0.3	±0.5		

改訂	年 月 日	担当	検認	通報／連絡書番号	備 考
設定	23/NOV/2007	松崎	栃原	※	1次量試用図面
1	. .				
2	. .				
3	. .				
4	. .				

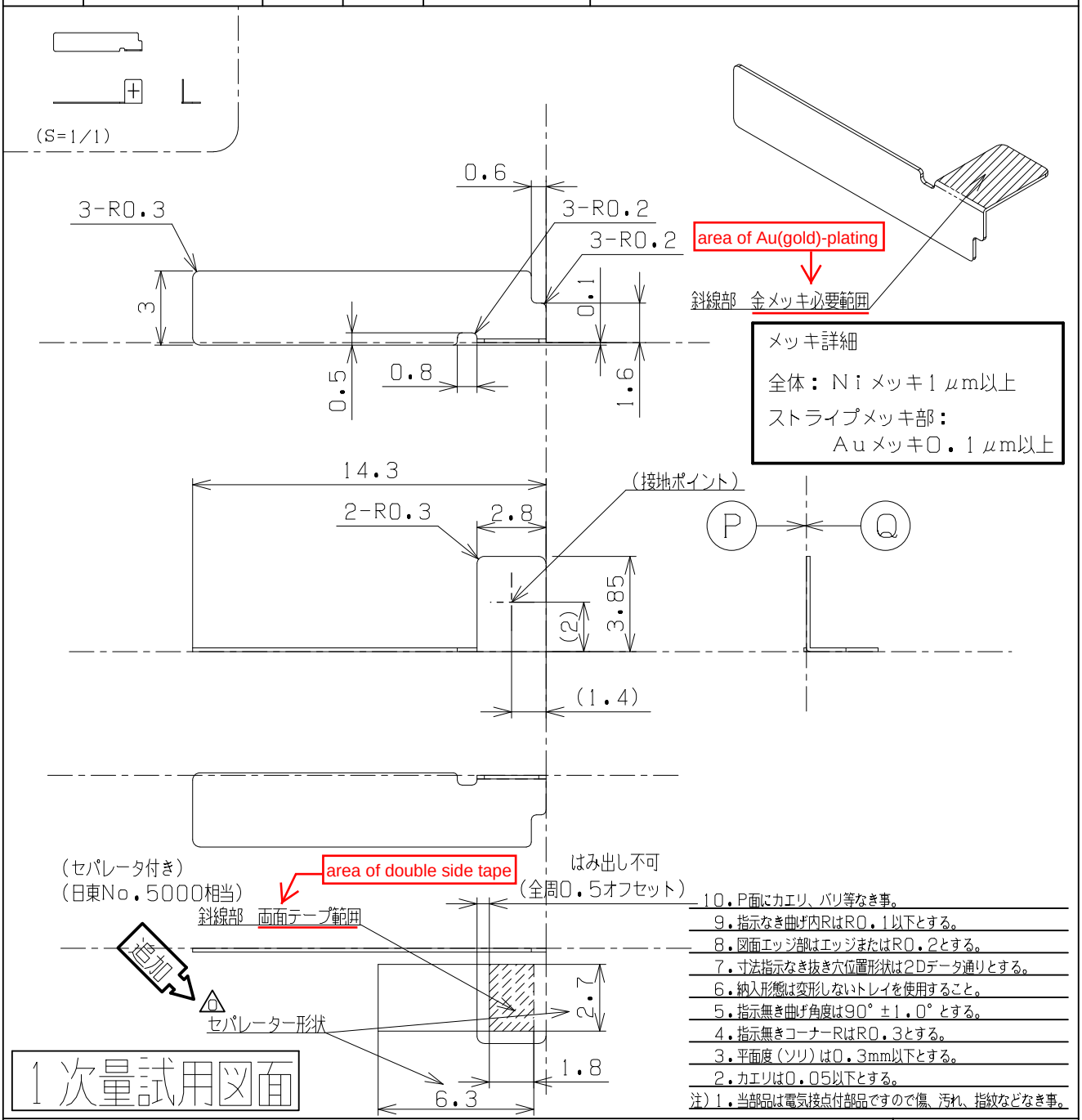

1次量試用図面

10. P面にカエリ、バリ等なき事。
9. 指示なき曲げ内RはR0.1以下とする。
8. 図面エッジ部はエッジまたはR0.2とする。
7. 寸法指示なき抜き穴位置形状は2Dデータ通りとする。
6. 納入形態は変形しないトレイを使用すること。
5. 指示無き曲げ角度は90°±1.0°とする。
4. 指示無きコーナーRはR0.3とする。
3. 平面度（ソリ）は0.3mm以下とする。
2. カエリは0.05以下とする。
注）1. 当部品は電気接点付部品ですので傷、汚れ、指紋などなき事。

・本部品の加工／組立等の全生産工程において一切のオゾン層破壊物質を使用しない事。 旧図面は失効とする

出図	西暦 2007年 10月 23日 □設計通報 □連絡書（ ）号 □新設 □書換 □変更 △ ～ △	材質	SUS t=0.15 Material	仕上	脱脂 Niメッキ仕上げ 一部金メッキ必要 plating	名称	BTアンテナ ＊
検認	検図	担当	松崎	コード	QTANWA099AFZZ（1 2 3 4 5 6 7 8 9 10 11 12 13 14）	適用機種	o-580 ＊ ＊
部門	パーソナル通信2事業部 第2技術部	西暦2007年08月23日 作成	3角図法	尺度	4：1	図面は実測しないこと	

通信システム事業本部