PACKING LIST EC-3000-R32*W ,EC-3000-R33*W

NAME	OUTLINE	DESCRIPTION/CODE No.	Q'TY
ユニット UNIT			
制御部 PROCESSOR UNIT	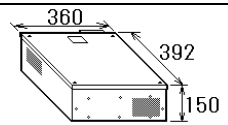	EC-3000-* 000-020-737-00 **	1
予備品 SPARE PARTS			
予備品 SPARE PARTS		SP24-00601 001-170-660-00	1 (*1)
予備品 SPARE PARTS		SP24-00602 001-170-670-00	1 (*1)
付属品 ACCESSORIES			
付属品 ACCESSORIES		FP24-00603 001-285-760-00	1
工事材料 INSTALLATION MATERIALS			
ｹｰﾌﾞﾙ(ｸﾐﾋﾝ) CABLE ASSEMBLY	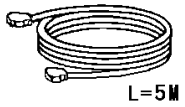	DSUB9P-X2-L5M 000-176-663-11	1
ｹｰﾌﾞﾙ組品LAN LAN CABLE ASSEMBLY	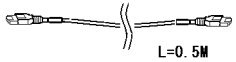	MOD-Z072-005+ 000-174-113-10	1

NAME	OUTLINE	DESCRIPTION/CODE No.	Q'TY
工事材料 INSTALLATION MATERIALS		CP24-02101 001-170-630-00	1
電源ｹｰﾌﾞﾙ AC CABLE		IEC60320-C13-L5M 000-176-423-11	1
図書 DOCUMENT			
取扱説明CD OPERATOR'S MANUAL CD	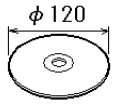	FAR3XXX O/M *CD-ROM* 000-178-766-1*	1
操作要領書 OPERATOR'S GUIDE	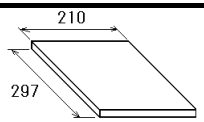	OS*-36160-* 000-178-028-1*	1
装備設定要領書 INSTRUCTION MANUAL	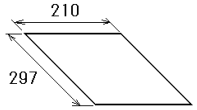	*32-01305-* 000-178-045-1*	1
装備要領書 INSTALLATION MANUAL	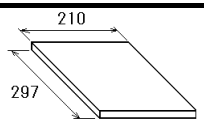	IM*-36240-* 000-178-036-1*	1

1.ｺｰﾄﾞ番号末尾の[**]は、選択品の代表ｺｰﾄﾞを表します。
1.CODE NUMBER ENDING WITH "**" INDICATES THE CODE NUMBER OF REPRESENTATIVE MATERIAL.

2.(*1)は仕様選択品を表します。
2.(*1)INDICATE SPECIFICATION SELECTIVE ITEM.

(略図の寸法は、参考値です。DIMENSIONS IN DRAWING FOR REFERENCE ONLY.)

型式/ｺｰﾄﾞ番号が2段の場合、下段より上段に代わる過渡期品であり、どちらかが入っています。 なお、品質は変わりません。

TWO TYPES AND CODES MAY BE LISTED FOR AN ITEM. THE LOWER PRODUCT MAY BE SHIPPED IN PLACE OF THE UPPER PRODUCT. QUALITY IS THE SAME.

PACKING LIST

03HL-X-9852 -0 1/1

XN20CF/-HK

A-2

NAME	OUTLINE	DESCRIPTION/CODE No.	Q'TY
ユニット UNIT			
ｱﾝﾃﾅ ANTENNA RADIATOR ASSEMBLY	2100	XN20CF 001-252-650-00 **	1
工事材料 INSTALLATION MATERIALS			
工事材料 INSTALLATION MATERIALS		CP03-35201 001-249-860-00	1

ｺｰﾄﾞ番号末尾の[**]は、選択品の代表ｺｰﾄﾞを表します。
CODE NUMBER ENDING WITH "**" INDICATES THE CODE NUMBER OF REPRESENTATIVE MATERIAL.

型式/ｺｰﾄﾞ番号が2段の場合、下段より上段に代わる過渡期品であり、どちらかが入っています。 なお、品質は変わりません。

TWO TYPES AND CODES MAY BE LISTED FOR AN ITEM. THE LOWER PRODUCT MAY BE SHIPPED IN PLACE OF THE UPPER PRODUCT. QUALITY IS THE SAME.

（略図の寸法は、参考値です。 DIMENSIONS IN DRAWING FOR REFERENCE ONLY.）

C3616-Z02-A

PACKING LIST

03HL-X-9853 -0 1/1

XN24CF/-HK

A-3

NAME	OUTLINE	DESCRIPTION/CODE No.	Q'TY
ユニット UNIT			
ｱﾝﾃﾅ ANTENNA RADIATOR ASSEMBLY	2600	XN24CF 001-252-660-00 **	1
工事材料 INSTALLATION MATERIALS			
工事材料 INSTALLATION MATERIALS		CP03-35201 001-249-860-00	1

ｺｰﾄﾞ番号末尾の[**]は、選択品の代表ｺｰﾄﾞを表します。
CODE NUMBER ENDING WITH "**" INDICATES THE CODE NUMBER OF REPRESENTATIVE MATERIAL.

型式/ｺｰﾄﾞ番号が2段の場合、下段より上段に代わる過渡期品であり、どちらかが入っています。 なお、品質は変わりません。

TWO TYPES AND CODES MAY BE LISTED FOR AN ITEM. THE LOWER PRODUCT MAY BE SHIPPED IN PLACE OF THE UPPER PRODUCT. QUALITY IS THE SAME.

（略図の寸法は、参考値です。 DIMENSIONS IN DRAWING FOR REFERENCE ONLY.）

C3616-Z03-A

PACKING LIST

03HL-X-9854 -0 1/1

SN36CF/-HK

A-4

NAME	OUTLINE	DESCRIPTION/CODE No.	Q'TY
ユニット UNIT			
ｱﾝﾃﾅ ANTENNA RADIATOR ASSEMBLY	3795	SN36CF 001-252-670-00 **	1
工事材料 INSTALLATION MATERIALS			
工事材料 INSTALLATION MATERIALS		CP03-35202 001-249-880-00	1

ｺｰﾄﾞ番号末尾の[**]は、選択品の代表ｺｰﾄﾞを表します。
CODE NUMBER ENDING WITH "**" INDICATES THE CODE NUMBER OF REPRESENTATIVE MATERIAL.

型式/ｺｰﾄﾞ番号が2段の場合、下段より上段に代わる過渡期品であり、どちらかが入っています。 なお、品質は変わりません。

TWO TYPES AND CODES MAY BE LISTED FOR AN ITEM. THE LOWER PRODUCT MAY BE SHIPPED IN PLACE OF THE UPPER PRODUCT. QUALITY IS THE SAME.

（略図の寸法は、参考値です。 DIMENSIONS IN DRAWING FOR REFERENCE ONLY.）

C3618-Z01-A

A-5

FURUNO

CODE NO.	001-249-880-00	03HL-X-9402 -1
TYPE	CP03-35202	1/1

工事材料表

INSTALLATION MATERIALS

番号 NO.	名称 NAME	略図 OUTLINE	型名／規格 DESCRIPTIONS	数量 Q'TY	用途／備考 REMARKS
1	ﾐｶﾞｷﾏﾙ平座金 FLAT WASHER	φ24	M12 SUS304 CODE NO. 000-167-446-10	12	
2	ﾊﾞﾈ座金 SPRING WASHER	22	M12 SUS304 CODE NO. 000-167-397-10	12	
3	六角ﾎﾞﾙﾄ HEXAGONAL HEAD BOLT	40 φ12	M12X40 SUS304 CODE NO. 000-162-810-10	4	
4	六角ﾎﾞﾙﾄ HEXAGONAL HEAD BOLT	50 φ12	M12X50 SUS304 CODE NO. 000-164-116-10	8	
5	ｹﾐｼｰﾙ SILICON RUBBER	135	S-8400W ｱﾙﾐﾁｭｰﾌﾞ50G CODE NO. 000-158-483-11	1	

型式/ｺｰﾄﾞ番号が２段の場合、下段より上段に代わる過渡期品であり、どちらかが入っています。 なお、品質は変わりません。

TWO TYPES AND CODES MAY BE LISTED FOR AN ITEM. THE LOWER PRODUCT MAY BE SHIPPED IN PLACE OF THE UPPER PRODUCT. QUALITY IS THE SAME.

（略図の寸法は、参考値です。 DIMENSIONS IN DRAWING FOR REFERENCE ONLY.）

FURUNO ELECTRIC CO., LTD.

C3618-M02-B

FURUNO

CODE NO.	001-249-860-00	03HL-X-9401 -2
TYPE	CP03-35201	1/1

工事材料表

INSTALLATION MATERIALS

番号 NO.	名称 NAME	略図 OUTLINE	型名／規格 DESCRIPTIONS	数量 Q'TY	用途／備考 REMARKS
1	ﾎﾞﾙﾄ用ﾊﾟｯｷﾝ GASKET FOR BOLT		03-182-3186-0 CODE NO. 100-386-270-10	6	
2	ｱﾝﾃﾅ取付ﾎﾞﾙﾄ ANTENNA FIXING BOLT	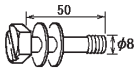	03-182-4188-3 CODE NO. 100-383-603-10	6	
3	ｹﾐｼｰﾙ SILICON RUBBER	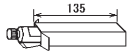	S-8400W ｱﾙﾐﾁｭｰﾌﾞ50G CODE NO. 000-158-483-11	1	

型式/ｺｰﾄﾞ番号が２段の場合、下段より上段に代わる過渡期品であり、どちらかが入っています。　なお、品質は変わりません。

TWO TYPES AND CODES MAY BE LISTED FOR AN ITEM. THE LOWER PRODUCT MAY BE SHIPPED IN PLACE OF THE UPPER PRODUCT. QUALITY IS THE SAME.

（略図の寸法は、参考値です。　DIMENSIONS IN DRAWING FOR REFERENCE ONLY.）

FURUNO ELECTRIC CO., LTD.

C3616-M04-A

PACKING LIST

03H0-X-9851 -0　1/1

RSB-130N

NAME	OUTLINE	DESCRIPTION/CODE No.	Q'TY
ユニット　UNIT			
空中線本体部 SCANNER UNIT	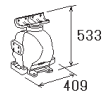	RSB-130N 000-025-517-00	1
工事材料　INSTALLATION MATERIALS			
工事材料 INSTALLATION MATERIALS		CP03-35901 001-300-540-00	1
図書　DOCUMENT			
吊下締付要領 HOIST X-BAND,TIGHTEN BOLSTS	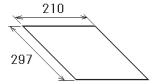	C32-01302-* 000-178-042-1*	1

型式/ｺｰﾄﾞ番号が2段の場合、下段より上段に代わる過渡期品であり、どちらかが入っています。 なお、品質は変わりません。

TWO TYPES AND CODES MAY BE LISTED FOR AN ITEM. THE LOWER PRODUCT MAY BE SHIPPED IN PLACE OF THE UPPER PRODUCT. QUALITY IS THE SAME.

（略図の寸法は、参考値です。 DIMENSIONS IN DRAWING FOR REFERENCE ONLY.）

C3624-Z01-A

PACKING LIST

03H0-X-9852 -0 1/1

RSB-130I

A-8

NAME	OUTLINE	DESCRIPTION/CODE No.	Q'TY
ユニット UNIT			
空中線本体部 SCANNER UNIT	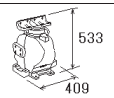	RSB-130I 000-025-518-00	1
工事材料 INSTALLATION MATERIALS			
工事材料 INSTALLATION MATERIALS		CP03-35902 001-300-550-00	1
図書 DOCUMENT			
吊下締付要領 HOIST X-BAND,TIGHTEN BOLSTS	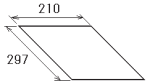	C32-01302-* 000-178-042-1*	1

型式/ｺｰﾄﾞ番号が2段の場合、下段より上段に代わる過渡期品であり、どちらかが入っています。 なお、品質は変わりません。

TWO TYPES AND CODES MAY BE LISTED FOR AN ITEM. THE LOWER PRODUCT MAY BE SHIPPED IN PLACE OF THE UPPER PRODUCT. QUALITY IS THE SAME.

（略図の寸法は、参考値です。 DIMENSIONS IN DRAWING FOR REFERENCE ONLY.）

C3624-Z02-A

PACKING LIST

03H0-X-9853 -0 1/1

RSB-131N

A-9

NAME	OUTLINE	DESCRIPTION/CODE No.	Q'TY
ユニット UNIT			
空中線本体部 SCANNER UNIT	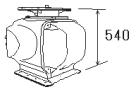	RSB-131N 000-025-523-00	1
工事材料 INSTALLATION MATERIALS			
工事材料 INSTALLATION MATERIALS		CP03-36101 001-301-200-00	1
図書 DOCUMENT			
吊下要領 HOIST S-BAND ANTENNA	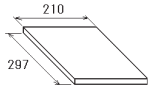	C32-01303-* 000-178-043-1*	1

型式/ｺｰﾄﾞ番号が2段の場合、下段より上段に代わる過渡期品であり、どちらかが入っています。 なお、品質は変わりません。

TWO TYPES AND CODES MAY BE LISTED FOR AN ITEM. THE LOWER PRODUCT MAY BE SHIPPED IN PLACE OF THE UPPER PRODUCT. QUALITY IS THE SAME.

（略図の寸法は、参考値です。 DIMENSIONS IN DRAWING FOR REFERENCE ONLY.）

C3625-Z01-A

PACKING LIST

03H0-X-9854 -0 1/1

RSB-131I

A-10

NAME	OUTLINE	DESCRIPTION/CODE No.	Q'TY
ユニット UNIT			
空中線本体部 SCANNER UNIT	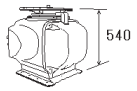	RSB-131I 000-025-524-00	1
工事材料 INSTALLATION MATERIALS			
工事材料 INSTALLATION MATERIALS		CP03-36102 001-301-360-00	1
図書 DOCUMENT			
吊下要領 HOIST S-BAND ANTENNA	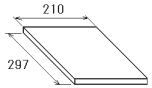	C32-01303-* 000-178-043-1*	1

型式/ｺｰﾄﾞ番号が2段の場合、下段より上段に代わる過渡期品であり、どちらかが入っています。 なお、品質は変わりません。

TWO TYPES AND CODES MAY BE LISTED FOR AN ITEM. THE LOWER PRODUCT MAY BE SHIPPED IN PLACE OF THE UPPER PRODUCT. QUALITY IS THE SAME.

（略図の寸法は、参考値です。 DIMENSIONS IN DRAWING FOR REFERENCE ONLY.）

C3625-Z02-A

A-11

FURUNO

CODE NO.	001-300-540-00	03H0-X-9401 -0
TYPE	CP03-35901	1/1

工事材料表

INSTALLATION MATERIALS

番号 NO.	名称 NAME	略図 OUTLINE	型名／規格 DESCRIPTIONS	数量 Q'TY	用途／備考 REMARKS
1	ｼｰﾙﾜｯｼｬｰ SEAL WASHER		03-001-3002-0 ROHS CODE NO. 300-130-020-10	4	
2	六角ﾅｯﾄ 1ｼｭ HEXAGONAL NUT		M12 SUS304 CODE NO. 000-167-491-10	4	
3	ﾐｶﾞｷﾏﾙ平座金 FLAT WASHER		M12 SUS304 CODE NO. 000-167-446-10	4	
4	ﾊﾞﾈ座金 SPRING WASHER		M12 SUS304 CODE NO. 000-167-397-10	4	
5	六角ﾎﾞﾙﾄ 全ﾈｼﾞ HEXAGON HEAD SCREW	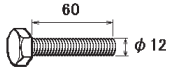	M12X60 SUS304 CODE NO. 000-162-813-10	4	
6	六角ﾅｯﾄ 1ｼｭ HEXAGONAL NUT		M6 SUS304 CODE NO. 000-158-856-10	1	
7	ﾊﾞﾈ座金 SPRING WASHER		M6 SUS304 CODE NO. 000-158-855-10	1	
8	ﾐｶﾞｷ平座金 FLAT WASHER		M6 SUS304 CODE NO. 000-158-854-10	3	
9	六角ﾎﾞﾙﾄ HEXAGONAL HEAD BOLT	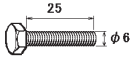	M6X25 SUS304 CODE NO. 000-162-871-10	1	
10	ｹｰﾌﾞﾙ組品 CABLE ASSY.	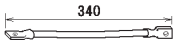	RW-4747 CODE NO. 000-566-000-12	1	

型式/ｺｰﾄﾞ番号が２段の場合、下段より上段に代わる過渡期品であり、どちらかが入っています。 なお、品質は変わりません。

TWO TYPES AND CODES MAY BE LISTED FOR AN ITEM. THE LOWER PRODUCT MAY BE SHIPPED IN PLACE OF THE UPPER PRODUCT. QUALITY IS THE SAME.

（略図の寸法は、参考値です。 DIMENSIONS IN DRAWING FOR REFERENCE ONLY.）

FURUNO ELECTRIC CO., LTD.

C3624-M01-A

FURUNO

CODE NO.	001-300-550-00	03H0-X-9402 -0
TYPE	CP03-35902	1/2

工事材料表

INSTALLATION MATERIALS

番号 NO.	名称 NAME	略図 OUTLINE	型名／規格 DESCRIPTIONS	数量 Q'TY	用途／備考 REMARKS
1	ｼｰﾙﾜｯｼｬｰ SEAL WASHER		03-001-3002-0 ROHS CODE NO. 300-130-020-10	4	
2	圧着端子 CRIMP-ON LUG		FV2-M4 CODE NO. 000-157-229-10	2	
3	ﾛｯｷﾝｸﾞﾜｲﾔｰｻﾄﾞﾙ LOCKING WIRE SADDLE		LWS-1211Z CODE NO. 000-167-788-11	2	
4	六角ﾅｯﾄ 1ｼｭ HEXAGONAL NUT		M12 SUS304 CODE NO. 000-167-491-10	4	
5	ﾐｶﾞｷﾏﾙ平座金 FLAT WASHER		M12 SUS304 CODE NO. 000-167-446-10	4	
6	ﾊﾞﾈ座金 SPRING WASHER		M12 SUS304 CODE NO. 000-167-397-10	4	
7	六角ﾎﾞﾙﾄ 全ﾈｼﾞ HEXAGON HEAD SCREW	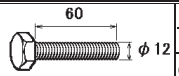	M12X60 SUS304 CODE NO. 000-162-813-10	4	
8	六角ﾅｯﾄ 1ｼｭ HEXAGONAL NUT		M6 SUS304 CODE NO. 000-158-856-10	1	
9	ﾊﾞﾈ座金 SPRING WASHER		M6 SUS304 CODE NO. 000-158-855-10	1	
10	ﾐｶﾞｷ平座金 FLAT WASHER		M6 SUS304 CODE NO. 000-158-854-10	3	

型式/ｺｰﾄﾞ番号が２段の場合、下段より上段に代わる過渡期品であり、どちらかが入っています。　なお、品質は変わりません。

TWO TYPES AND CODES MAY BE LISTED FOR AN ITEM. THE LOWER PRODUCT MAY BE SHIPPED IN PLACE OF THE UPPER PRODUCT.
QUALITY IS THE SAME.
（略図の寸法は、参考値です。　DIMENSIONS IN DRAWING FOR REFERENCE ONLY.）

FURUNO ELECTRIC CO ., LTD.

C3624-M02-A(1)

FURUNO

CODE NO.	001-300-550-00	03H0-X-9402 -0
TYPE	CP03-35902	2/2

工事材料表

INSTALLATION MATERIALS

番号 NO.	名称 NAME	略図 OUTLINE	型名／規格 DESCRIPTIONS	数量 Q'TY	用途／備考 REMARKS
11	六角ﾎﾞﾙﾄ HEXAGONAL HEAD BOLT	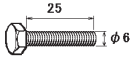	M6X25 SUS304 CODE NO. 000-162-871-10	1	
12	ｹｰﾌﾞﾙ組品 CABLE ASSY.	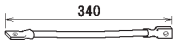	RW-4747 CODE NO. 000-566-000-12	1	
13	ｽﾊﾟｲﾗﾙﾁｭｰﾌﾞ SPIRAL TUBE		SPN-08L *900MM* CODE NO. 000-179-640-10	1	

型式/ｺｰﾄﾞ番号が２段の場合、下段より上段に代わる過渡期品であり、どちらかが入っています。　なお、品質は変わりません。

TWO TYPES AND CODES MAY BE LISTED FOR AN ITEM. THE LOWER PRODUCT MAY BE SHIPPED IN PLACE OF THE UPPER PRODUCT.
QUALITY IS THE SAME.
（略図の寸法は、参考値です。　DIMENSIONS IN DRAWING FOR REFERENCE ONLY.）

FURUNO ELECTRIC CO ., LTD.

C3624-M02-A(2)

FURUNO

CODE NO.	001-301-360-00	03H0-X-9404 -0
TYPE	CP03-36102	1/2

工事材料表

INSTALLATION MATERIALS

番号 NO.	名称 NAME	略図 OUTLINE	型名／規格 DESCRIPTIONS	数量 Q'TY	用途／備考 REMARKS
1	ｼｰﾙﾜｯｼｬｰ SEAL WASHER		03-001-3002-0 ROHS CODE NO. 300-130-020-10	8	
2	ﾛｯｷﾝｸﾞﾜｲﾔｰｻﾄﾞﾙ LOCKING WIRE SADDLE		LWS-1316Z CODE NO. 000-169-148-10	1	
3	六角ﾅｯﾄ 1ｼｭ HEXAGONAL NUT	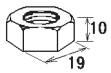	M12 SUS304 CODE NO. 000-167-491-10	16	
4	ﾐｶﾞｷﾏﾙ平座金 FLAT WASHER		M12 SUS304 CODE NO. 000-167-446-10	8	
5	ﾊﾞﾈ座金 SPRING WASHER		M12 SUS304 CODE NO. 000-167-397-10	8	
6	六角ﾎﾞﾙﾄ 全ﾈｼﾞ HEXAGON HEAD SCREW	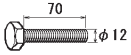	M12X70 SUS304 CODE NO. 000-162-814-10	8	
7	六角ﾅｯﾄ 1ｼｭ HEXAGONAL NUT		M6 SUS304 CODE NO. 000-158-856-10	1	
8	ﾊﾞﾈ座金 SPRING WASHER		M6 SUS304 CODE NO. 000-158-855-10	1	
9	ﾐｶﾞｷ平座金 FLAT WASHER		M6 SUS304 CODE NO. 000-158-854-10	3	
10	六角ﾎﾞﾙﾄ HEXAGONAL HEAD BOLT	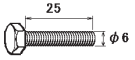	M6X25 SUS304 CODE NO. 000-162-871-10	1	

型式/ｺｰﾄﾞ番号が２段の場合、下段より上段に代わる過渡期品であり、どちらかが入っています。　なお、品質は変わりません。

TWO TYPES AND CODES MAY BE LISTED FOR AN ITEM. THE LOWER PRODUCT MAY BE SHIPPED IN PLACE OF THE UPPER PRODUCT.
QUALITY IS THE SAME.
（略図の寸法は、参考値です。　DIMENSIONS IN DRAWING FOR REFERENCE ONLY.）

FURUNO ELECTRIC CO ., LTD.

C3625-M02-A(1)

FURUNO

CODE NO.	001-301-360-00	03H0-X-9404 -0
TYPE	CP03-36102	2/2

工事材料表

INSTALLATION MATERIALS

番号 NO.	名称 NAME	略図 OUTLINE	型名／規格 DESCRIPTIONS	数量 Q'TY	用途／備考 REMARKS
11	ｹｰﾌﾞﾙ組品 CABLE ASSY.	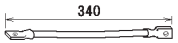	RW-4747 CODE NO. 000-566-000-12	1	
12	ｽﾊﾟｲﾗﾙﾁｭｰﾌﾞ SPIRAL TUBE		SPN-08L *900MM* CODE NO. 000-179-640-10	1	

型式/ｺｰﾄﾞ番号が２段の場合、下段より上段に代わる過渡期品であり、どちらかが入っています。　なお、品質は変わりません。

TWO TYPES AND CODES MAY BE LISTED FOR AN ITEM. THE LOWER PRODUCT MAY BE SHIPPED IN PLACE OF THE UPPER PRODUCT.
QUALITY IS THE SAME.
（略図の寸法は、参考値です。　DIMENSIONS IN DRAWING FOR REFERENCE ONLY.）

FURUNO ELECTRIC CO ., LTD.

C3625-M02-A(2)

FURUNO

CODE NO.	001-301-200-00	03H0-X-9403 -0
TYPE	CP03-36101	1/1

工事材料表

INSTALLATION MATERIALS

番号 NO.	名称 NAME	略図 OUTLINE	型名／規格 DESCRIPTIONS	数量 Q'TY	用途／備考 REMARKS
1	ｼｰﾙﾜｯｼｬｰ SEAL WASHER	φ30	03-001-3002-0 ROHS CODE NO. 300-130-020-10	8	
2	六角ﾅｯﾄ 1ｼｭ HEXAGONAL NUT	10 19	M12 SUS304 CODE NO. 000-167-491-10	16	
3	ﾐｶﾞｷﾏﾙ平座金 FLAT WASHER	φ24	M12 SUS304 CODE NO. 000-167-446-10	8	
4	ﾊﾞﾈ座金 SPRING WASHER	22	M12 SUS304 CODE NO. 000-167-397-10	8	
5	六角ﾎﾞﾙﾄ 全ﾈｼﾞ HEXAGON HEAD SCREW	70 φ12	M12X70 SUS304 CODE NO. 000-162-814-10	8	
6	六角ﾅｯﾄ 1ｼｭ HEXAGONAL NUT	5 10	M6 SUS304 CODE NO. 000-158-856-10	1	
7	ﾊﾞﾈ座金 SPRING WASHER	12	M6 SUS304 CODE NO. 000-158-855-10	1	
8	ﾐｶﾞｷ平座金 FLAT WASHER	φ13	M6 SUS304 CODE NO. 000-158-854-10	3	
9	六角ﾎﾞﾙﾄ HEXAGONAL HEAD BOLT	25 φ6	M6X25 SUS304 CODE NO. 000-162-871-10	1	
10	ｹｰﾌﾞﾙ組品 CABLE ASSY.	340	RW-4747 CODE NO. 000-566-000-12	1	

型式/ｺｰﾄﾞ番号が２段の場合、下段より上段に代わる過渡期品であり、どちらかが入っています。 なお、品質は変わりません。

TWO TYPES AND CODES MAY BE LISTED FOR AN ITEM. THE LOWER PRODUCT MAY BE SHIPPED IN PLACE OF THE UPPER PRODUCT. QUALITY IS THE SAME.

（略図の寸法は、参考値です。 DIMENSIONS IN DRAWING FOR REFERENCE ONLY.）

FURUNO ELECTRIC CO ., LTD.

C3625-M01-A

PACKING LIST

03HL-X-9857 -1 1/1

PSU-014/HK

NAME	OUTLINE	DESCRIPTION/CODE No.	Q'TY
ユニット UNIT			
空中線電源部 POWER SUPPLY UNIT	356 405 147	PSU-014/HK 000-023-893-00 **	1
予備品 SPARE PARTS			
予備品 SPARE PARTS		SP03-17641 001-249-740-00	1
工事材料 INSTALLATION MATERIALS			
工事材料 INSTALLATION MATERIALS		CP03-35301 001-249-770-00	1

ｺｰﾄﾞ番号末尾の[**]は、選択品の代表ｺｰﾄﾞを表します。
CODE NUMBER ENDING WITH "**" INDICATES THE CODE NUMBER OF REPRESENTATIVE MATERIAL.

型式/ｺｰﾄﾞ番号が2段の場合、下段より上段に代わる過渡期品であり、どちらかが入っています。 なお、品質は変わりません。

TWO TYPES AND CODES MAY BE LISTED FOR AN ITEM. THE LOWER PRODUCT MAY BE SHIPPED IN PLACE OF THE UPPER PRODUCT. QUALITY IS THE SAME.

（略図の寸法は、参考値です。 DIMENSIONS IN DRAWING FOR REFERENCE ONLY.）

C3616-Z05-B

PACKING LIST

03HL-X-9858 -1 1/1

PSU-015/HK

A-18

NAME	OUTLINE	DESCRIPTION/CODE No.	Q'TY
ユニット UNIT			
空中線電源部 POWER SUPPLY UNIT	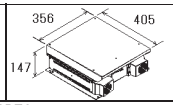	PSU-015/HK 000-023-895-00 **	1
予備品 SPARE PARTS			
予備品 SPARE PARTS		SP03-17651 001-249-750-00	1
工事材料 INSTALLATION MATERIALS			
工事材料 INSTALLATION MATERIALS		CP03-35301 001-249-770-00	1

ｺｰﾄﾞ番号末尾の[**]は、選択品の代表ｺｰﾄﾞを表します。
CODE NUMBER ENDING WITH "**" INDICATES THE CODE NUMBER OF REPRESENTATIVE MATERIAL.

型式/ｺｰﾄﾞ番号が2段の場合、下段より上段に代わる過渡期品であり、どちらかが入っています。 なお、品質は変わりません。

TWO TYPES AND CODES MAY BE LISTED FOR AN ITEM. THE LOWER PRODUCT MAY BE SHIPPED IN PLACE OF THE UPPER PRODUCT. QUALITY IS THE SAME.

（略図の寸法は、参考値です。 DIMENSIONS IN DRAWING FOR REFERENCE ONLY.）

C3618-Z03-B

A-19

FURUNO

CODE NO.	001-249-770-00	03HL-X-9405 -0
TYPE	CP03-35301	1/1

工事材料表

INSTALLATION MATERIALS

番号 NO.	名称 NAME	略図 OUTLINE	型名／規格 DESCRIPTIONS	数量 Q'TY	用途／備考 REMARKS
1	圧着端子 CRIMP-ON LUG	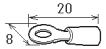	FV1.25-4(LF) RED CODE NO. 000-166-666-10	1	
2	圧着端子 CRIMP-ON LUG	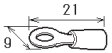	FV2-4 BLU CODE NO. 000-157-247-10	3	
3	圧着端子 CRIMP-ON LUG	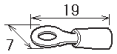	FV2-M3 BLU CODE NO. 000-157-250-10	1	
4	ｺﾈｸﾀ(ﾓｼﾞｭﾗｰ) MODULAR CONNCTOR	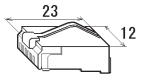	MPS588-C CODE NO. 000-166-044-10	3	

型式/ｺｰﾄﾞ番号が２段の場合、下段より上段に代わる過渡期品であり、どちらかが入っています。 なお、品質は変わりません。

TWO TYPES AND CODES MAY BE LISTED FOR AN ITEM. THE LOWER PRODUCT MAY BE SHIPPED IN PLACE OF THE UPPER PRODUCT. QUALITY IS THE SAME.

（略図の寸法は、参考値です。 DIMENSIONS IN DRAWING FOR REFERENCE ONLY.）

FURUNO ELECTRIC CO., LTD.

C3618-M04-A

FURUNO

CODE NO.		03HL-X-9406 -0
TYPE		1/1

工事材料表

INSTALLATION MATERIALS

FAR-3210/3210-BB/3310/3220/3220-BB/3320/3230S/

3230S-BB/3230S-SSD/3230S-SSD-BB/3330S/3330S-SSD

番号 NO.	名称 NAME	略図 OUTLINE	型名／規格 DESCRIPTIONS	数量 Q'TY	用途／備考 REMARKS
1	ｹｰﾌﾞﾙ(組品) CABLE ASSEMBLY	 L=15M	RW-00135-L15M CODE NO. 001-259-830-00	1	選択 TO BE SELECT
2	ｹｰﾌﾞﾙ(組品) CABLE ASSEMBLY	 L=30M	RW-00135-L30M CODE NO. 001-259-860-00	1	選択 TO BE SELECT
3	ｹｰﾌﾞﾙ(組品) CABLE ASSEMBLY	 L=40M	RW-00135-L40M CODE NO. 001-259-870-00	1	選択 TO BE SELECT
4	ｹｰﾌﾞﾙ(組品) CABLE ASSEMBLY	 L=50M	RW-00135-L50M CODE NO. 001-259-880-00	1	選択 TO BE SELECT

型式/ｺｰﾄﾞ番号が２段の場合、下段より上段に代わる過渡期品であり、どちらかが入っています。　なお、品質は変わりません。

TWO TYPES AND CODES MAY BE LISTED FOR AN ITEM. THE LOWER PRODUCT MAY BE SHIPPED IN PLACE OF THE UPPER PRODUCT.
QUALITY IS THE SAME.

（略図の寸法は、参考値です。　DIMENSIONS IN DRAWING FOR REFERENCE ONLY.）

FURUNO

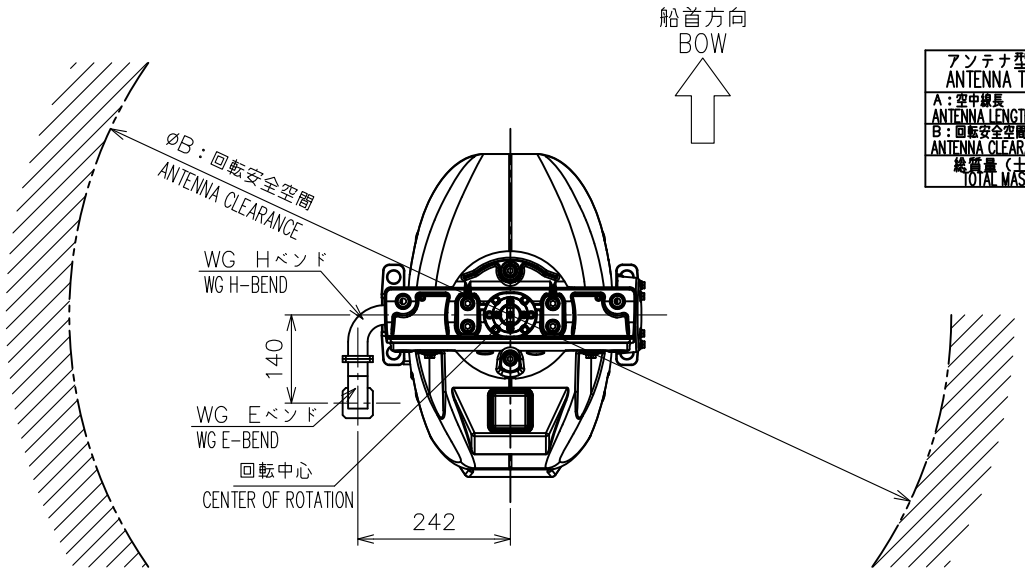

表２ TABLE 2

アンテナ型式 ANTENNA TYPE	XN20CF (200cm型)	XN24CF (240cm型)
A：空中線長 ANTENNA LENGTH	2,100±10mm	2,600±10mm
B：回転安全空間 ANTENNA CLEARANCE	2,300mm	2,800mm
総質量（±10%） TOTAL MASS	40.7kg	41.9kg

表１ TABLE 1

寸法区分（mm） DIMENSION	公差（mm） TOLERANCE
L≦50	±1.5
50<L≦100	±2.5
100<L≦500	±3
500<L≦1000	±4
1000<L≦2000	±5
2000<L≦4000	±7

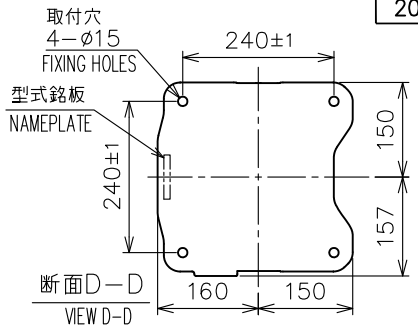

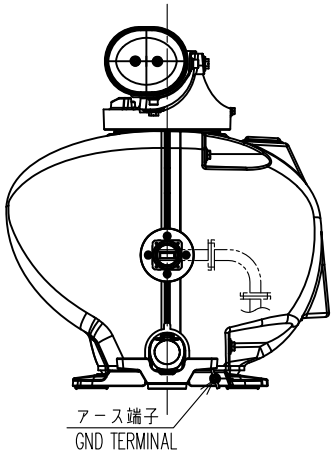

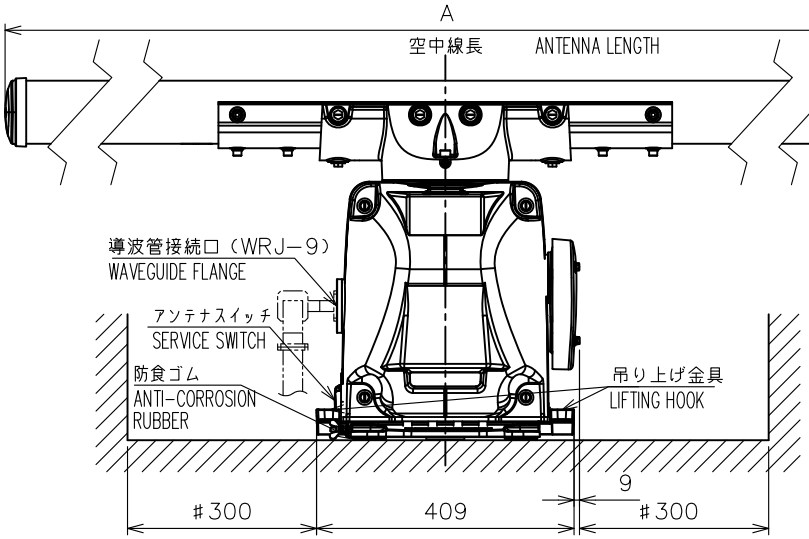

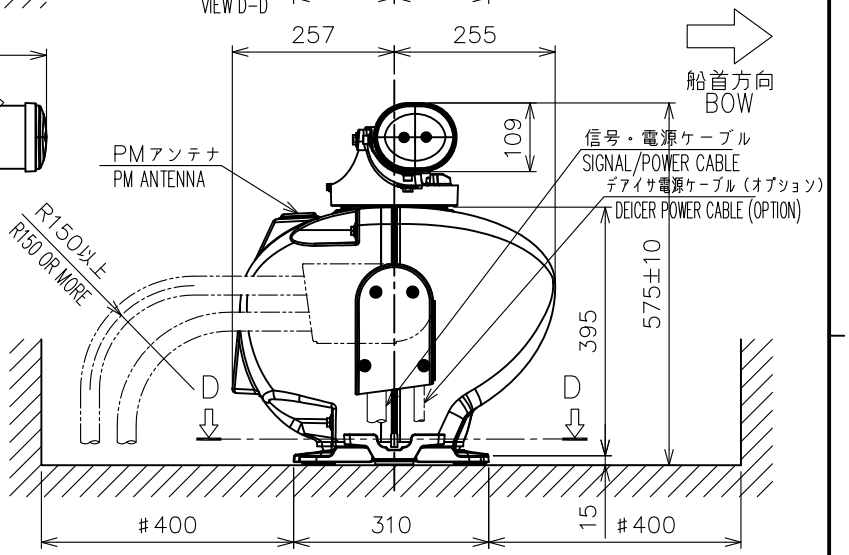

注　記

1）指定外の寸法公差は表１による。

2）#印寸法は最小サービス空間寸法とする。

3）取付用ネジはＭ１２ボルトを使用のこと。

NOTE

1. TABLE 1 INDICATES TOLERANCE OF DIMENSIONS WHICH IS NOT SPECIFIED.
2. #: MINIMUM SERVICE CLEARANCE.
3. USE M12 BOLTS FOR FIXING THE UNIT.

DRAWN 12/Sep/2014 T.YAMASAKI		TITLE	RSB-130
CHECKED 12/Sep/2014 H.MAKI		名称	空中線部
APPROVED 12/Sep/2014 H.MAKI	FAR-3320W/3220W-BB		外寸図
SCALE 1/12 MASS 表2参照 SEE TABLE 2		NAME	ANTENNA UNIT
DWG.No. C3624-G03- E	REF.No. 03-182-330G-2		OUTLINE DRAWING

FURUNO ELECTRIC CO., LTD.

FURUNO

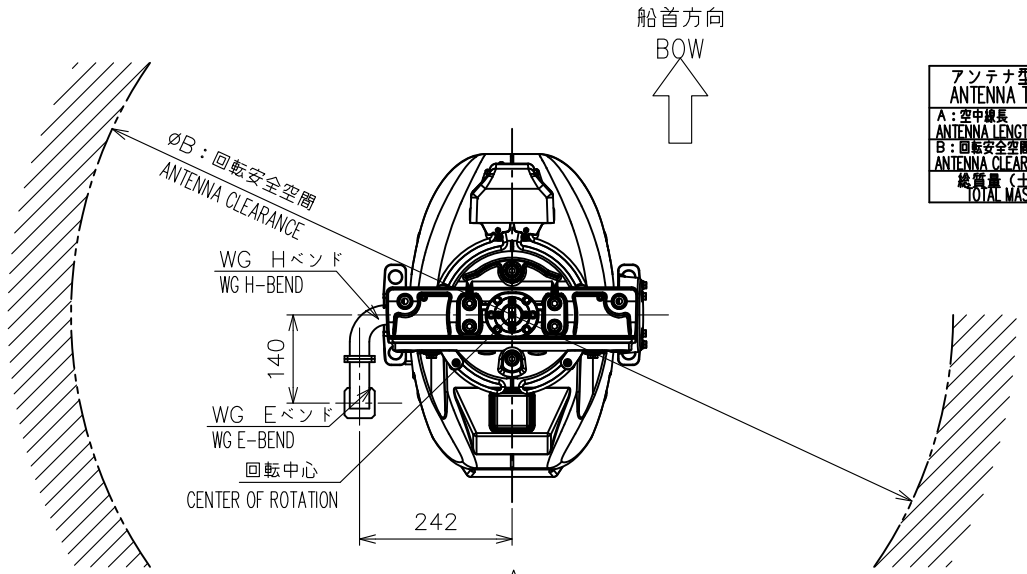

表2 TABLE 2

アンテナ型式 ANTENNA TYPE	XN20CF (200cm型)	XN24CF (240cm型)
A：空中線長 ANTENNA LENGTH	2,100±10mm	2,600±10mm
B：回転安全空間 ANTENNA CLEARANCE	2,300mm	2,800mm
総質量（±10%） TOTAL MASS	41.8kg	43.0kg

表1 TABLE 1

寸法区分（mm） DIMENSION	公差（mm） TOLERANCE
L≦50	±1.5
50<L≦100	±2.5
100<L≦500	±3
500<L≦1000	±4
1000<L≦2000	±5
2000<L≦4000	±7

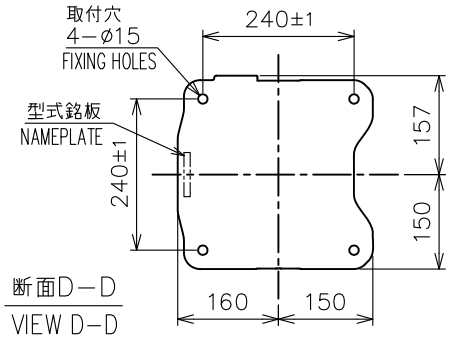

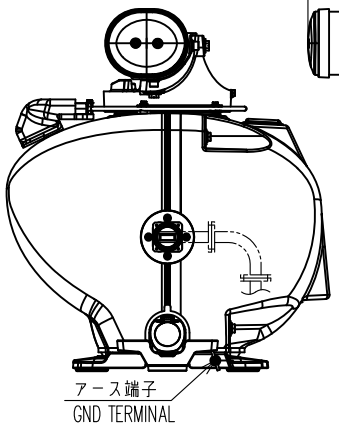

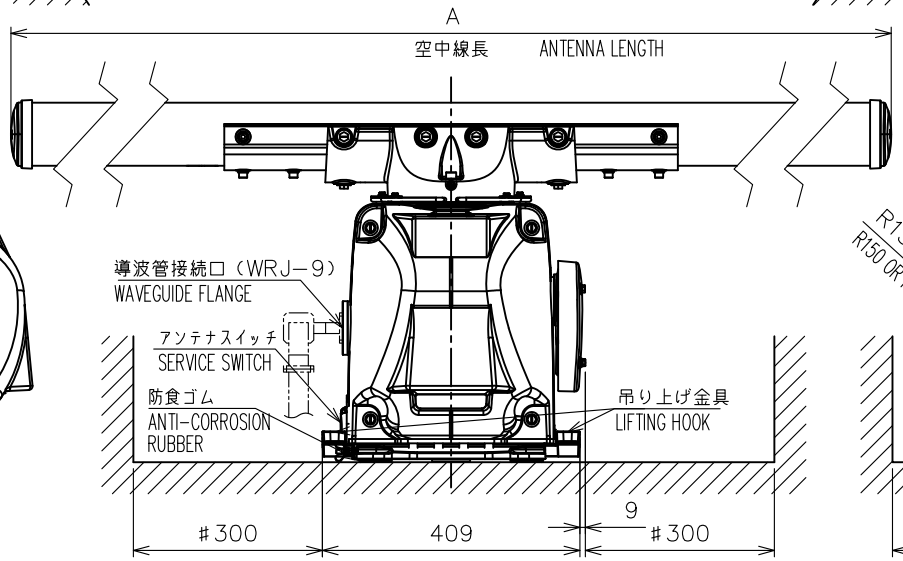

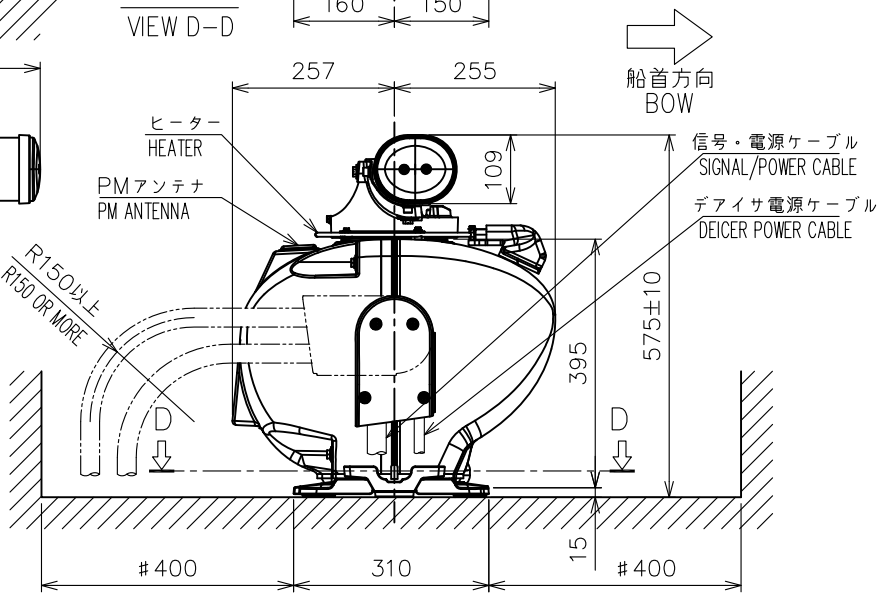

注 記

1）指定外の寸法公差は表1による。

2）#印寸法は最小サービス空間寸法とする。

3）取付用ネジはM12ボルトを使用のこと。

NOTE

1. TABLE 1 INDICATES TOLERANCE OF DIMENSIONS WHICH IS NOT SPECIFIED.
2. #: MINIMUM SERVICE CLEARANCE.
3. USE M12 BOLTS FOR FIXING THE UNIT.

DRAWN 12/Sep/2014 T.YAMASAKI		TITLE	RSB-130
CHECKED 12/Sep/2014 H.MAKI		名称	空中線部（デアイサ付）
APPROVED 12/Sep/2014 H.MAKI	FAR-3320W/3220W-BB		外寸図
SCALE 1/12 MASS 表2参照 SEE TABLE 2		NAME	ANTENNA UNIT (W/DEICER)
DWG.No. C3624-G04- C	REF.No. 03-182-331G-2		OUTLINE DRAWING

FURUNO ELECTRIC CO., LTD.

FURUNO

表２ TABLE 2

アンテナ型式 ANTENNA TYPE	SN36CF
A：空中線長 ANTENNA LENGTH	3822±10mm
B：回転安全空間 ANT. CLEARANCE	3900mm

表1 TABLE 1

寸法区分（mm） DIMENSION	公差（mm） TOLERANCE
L≦50	±1.5
50<L≦100	±2.5
100<L≦500	±3
500<L≦1000	±4
1000<L≦2000	±5
2000<L≦4000	±7
4000<L≦8000	±10
8000<	±15

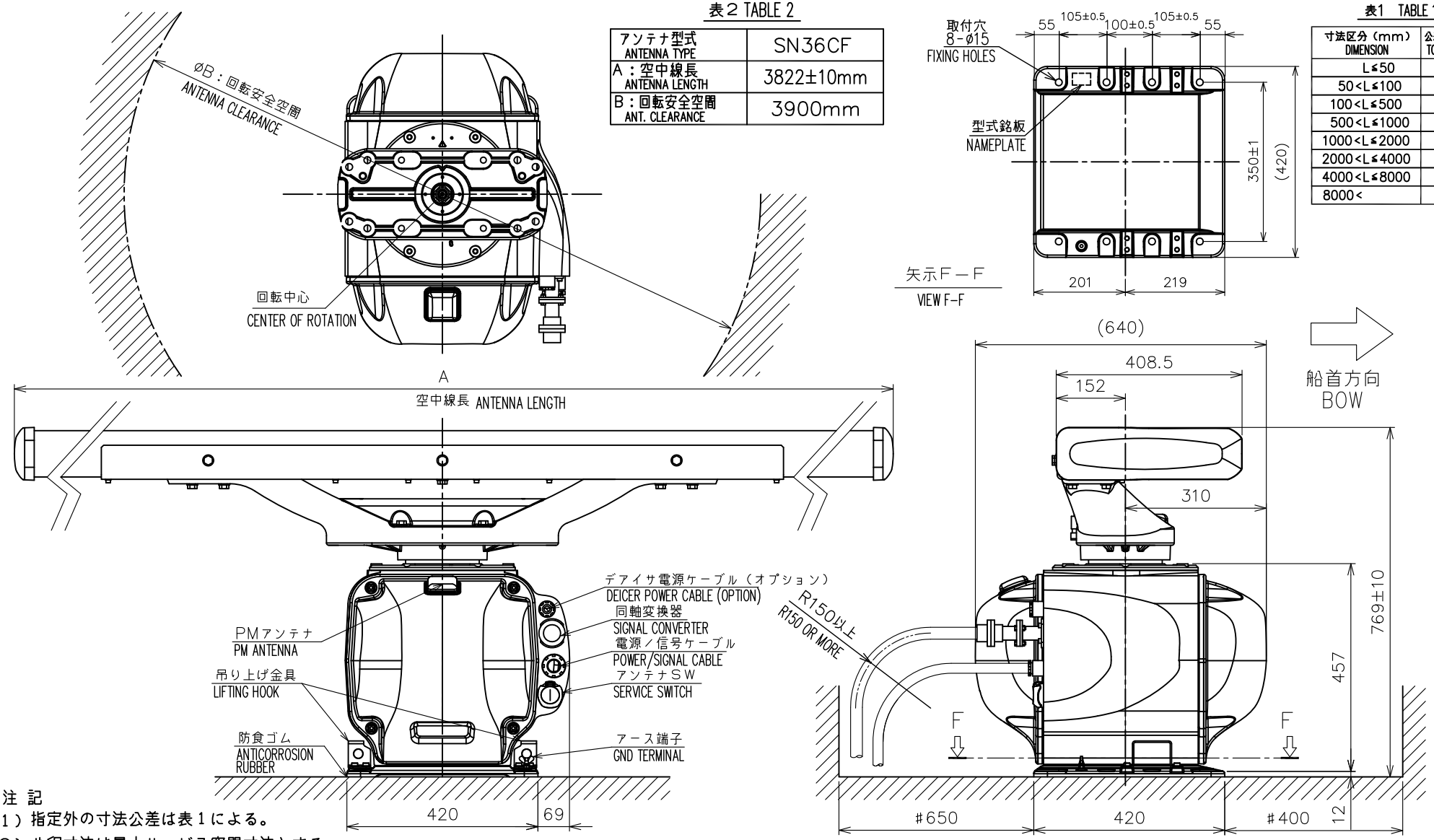

注 記

１）指定外の寸法公差は表１による。

２）＃印寸法は最小サービス空間寸法とする。

３）取付用ネジはＭ１２ボルトを使用のこと。

NOTE

1. TABLE 1 INDICATES TOLERANCE OF DIMENSIONS WHICH IS NOT SPECIFIED.
2. #: MINIMUM SERVICE CLEARANCE.
3. USE M12 BOLTS FOR FIXING THE UNIT.

DRAWN 21/Oct/2014 T.YAMASAKI		TITLE	RSB-131
CHECKED 21/Oct/2014 H.MAKI		名称	空中線部
APPROVED	FAR-3330SW		外寸図
SCALE 1/12 MASS 128 ±10% kg		NAME	ANTENNA UNIT
DWG.No. C3625-G01- B	REF.No. 03-183-330G-2		OUTLINE DRAWING

FURUNO ELECTRIC CO., LTD.

FURUNO

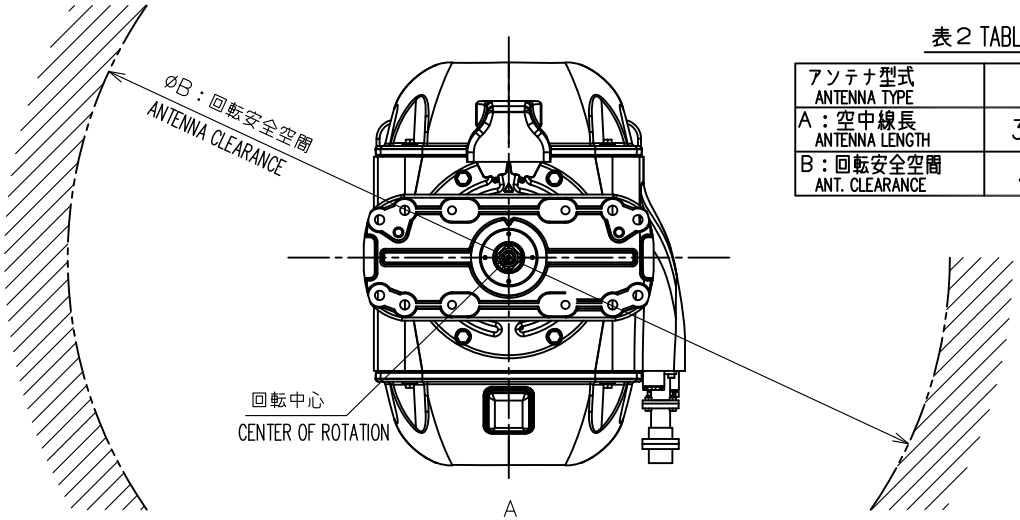

表２ TABLE 2

アンテナ型式 ANTENNA TYPE	SN36CF
A：空中線長 ANTENNA LENGTH	3822±10mm
B：回転安全空間 ANT. CLEARANCE	3900mm

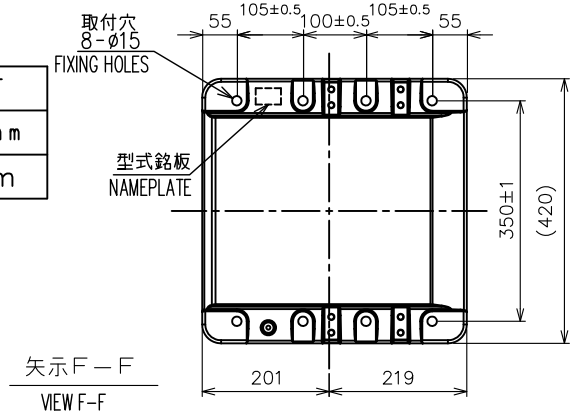

表1 TABLE 1

寸法区分（mm） DIMENSION	公差（mm） TOLERANCE
L≤50	±1.5
50<L≤100	±2.5
100<L≤500	±3
500<L≤1000	±4
1000<L≤2000	±5
2000<L≤4000	±7
4000<L≤8000	±10
8000<	±15

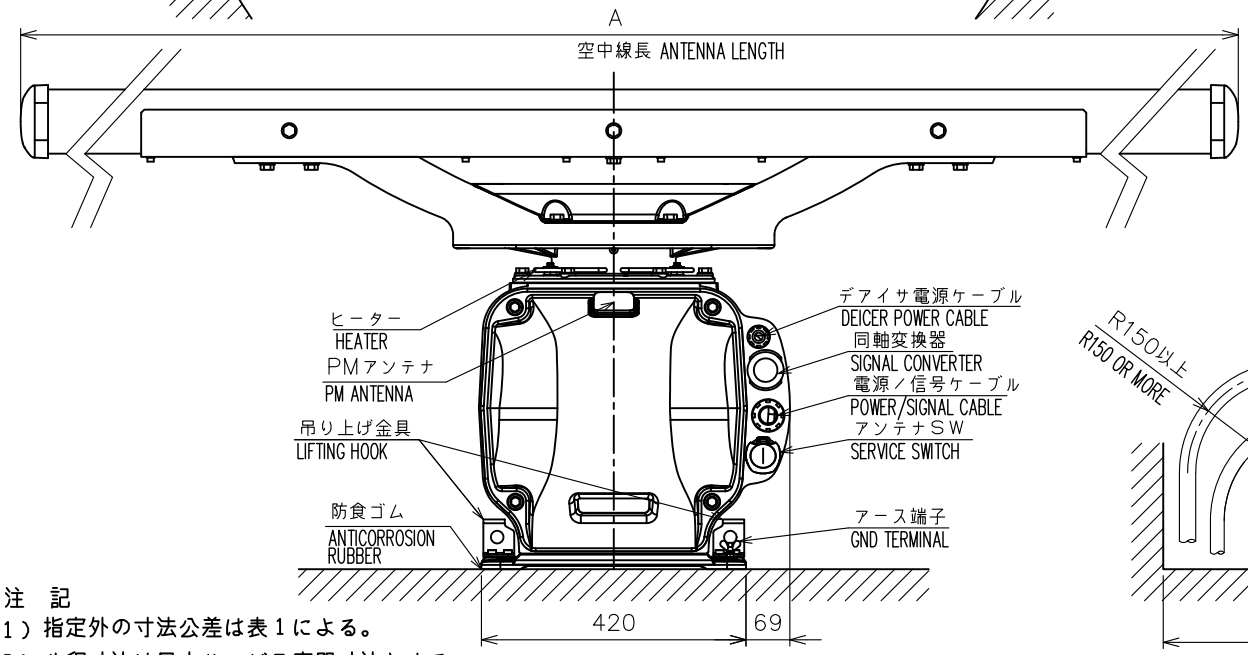

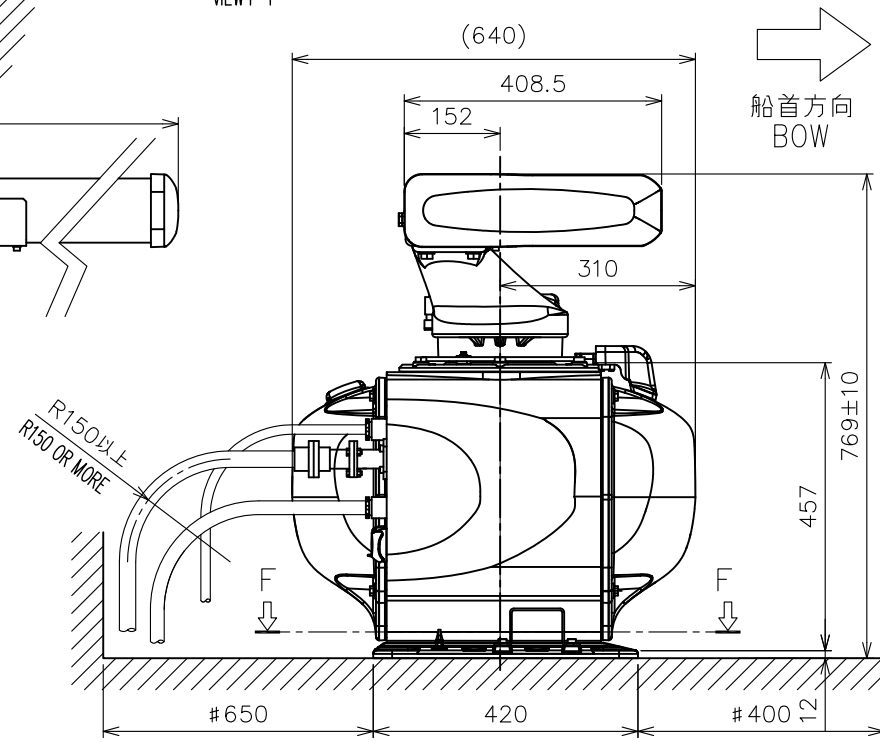

注　記

1）指定外の寸法公差は表１による。

2）#印寸法は最小サービス空間寸法とする。

3）取付用ネジはＭ１２ボルトを使用のこと。

NOTE

1. TABLE 1 INDICATES TOLERANCE OF DIMENSIONS WHICH IS NOT SPECIFIED.
2. #: MINIMUM SERVICE CLEARANCE.
3. USE M12 BOLTS FOR FIXING THE UNIT.

DRAWN 21/Oct/2014 T.YAMASAKI		TITLE	RSB-131
CHECKED 21/Oct/2014 H.MAKI		名称	空中線部（デアイサ付）
APPROVED	FAR-3330SW		外寸図
SCALE 1/12 MASS 129 ±10% kg		NAME	ANTENNA UNIT (W/DEICER)
DWG.No. C3625-G03- B	REF.No. 03-183-340G-1		OUTLINE DRAWING

FURUNO ELECTRIC CO., LTD.

FURUNO

表 1 TABLE 1

寸法区分（mm） DIMENSION	公差（mm） TOLERANCE
L≦50	±1.5
50<L≦100	±2.5
100<L≦500	±3

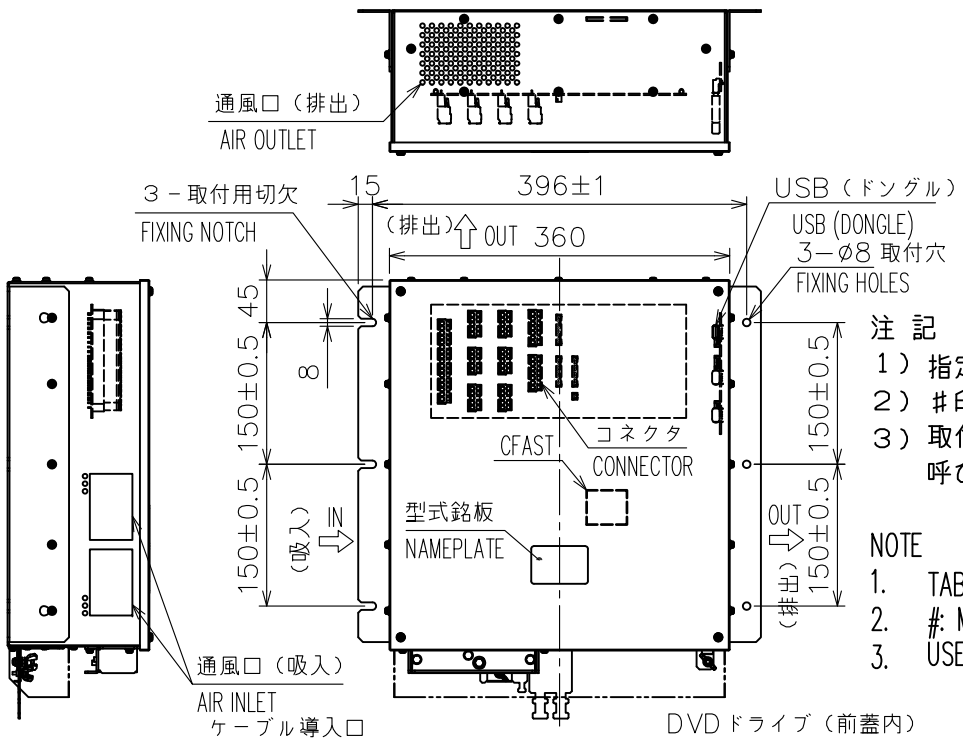

注 記

1）指定外の寸法公差は表１による。
2）＃印寸法は最小サービス空間寸法とする。
3）取付用ネジはＭ６ボルトまたはコーチボルト
　　呼び径６を使用のこと。

NOTE

1. TABLE 1 INDICATES TOLERANCE OF DIMENSIONS WHICH IS NOT SPECIFIED.
2. #: MINIMUM SERVICE CLEARANCE.
3. USE M6 BOLTS OR COACH SCREWS ø6 FOR FIXING THE UNIT.

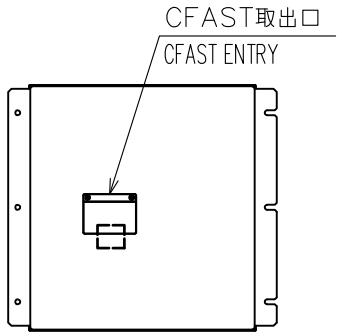

背面（尺度： 1／12）
REAR VIEW (SCALE: 1/12)

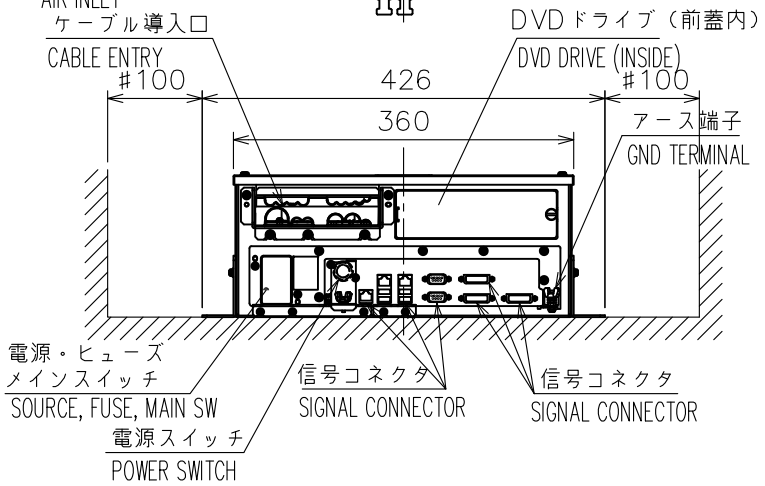

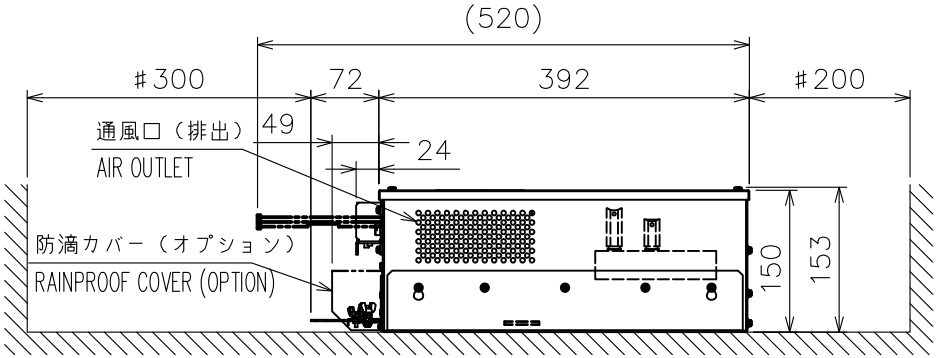

DRAWN 30/Oct/2012 T.YAMASAKI			TITLE EC-3000
CHECKED 30/Oct/2012 H.MAKI			名称 制御部（卓上装備）
APPROVED 2/Nov/2012 Y.NISHIYAMA	FCR-2819ser. FMD-3200		外寸図
SCALE 1/8	MASS 14 ±10% kg		NAME PROCESSOR UNIT (TABLETOP MOUNT)
DWG.No. C4473-G14- A	REF.No. 24-014-010G-3		OUTLINE DRAWING

FURUNO ELECTRIC CO., LTD.

FURUNO

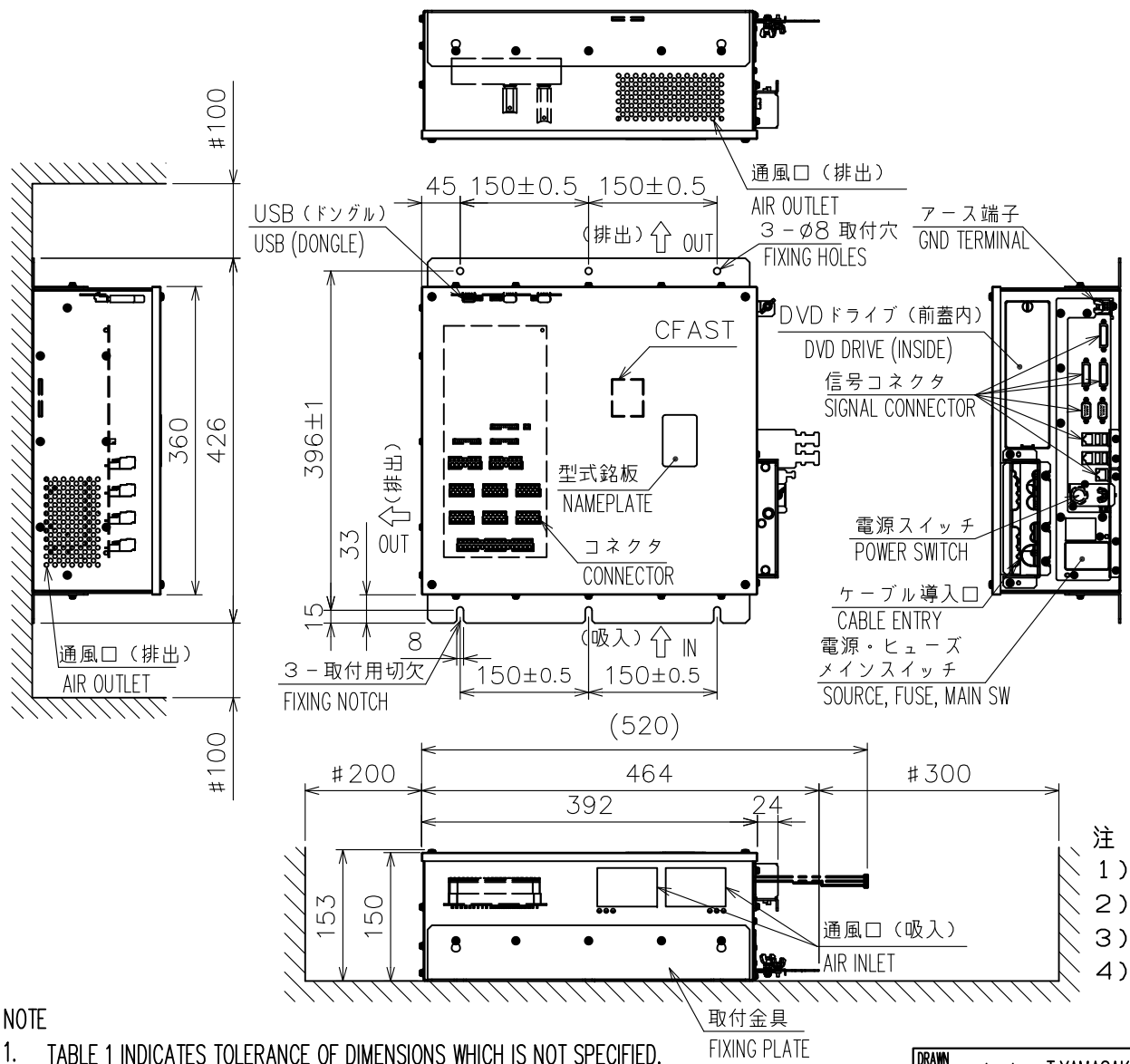

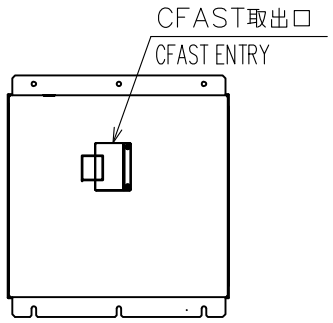

背面（尺度： 1／12）
REAR VIEW (SCALE: 1/12)

表 1 TABLE 1

寸法区分（mm） DIMENSION	公差（mm） TOLERANCE
L≦50	±1.5
50<L≦100	±2.5
100<L≦500	±3

下図の向きでは取付けできません
DO NOT MOUNT FOLLOWING DIRECTIONS

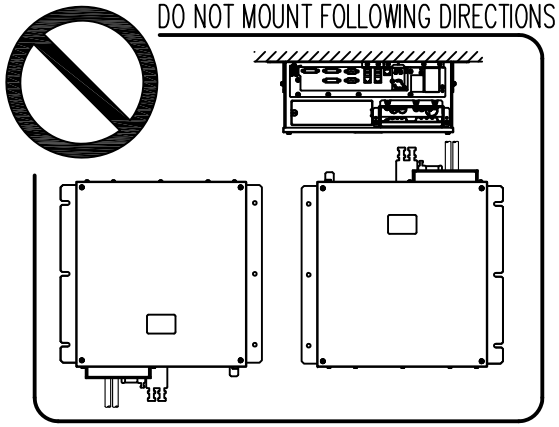

注 記
1）指定外の寸法公差は表１による。
2）＃印寸法は最小サービス空間寸法とする。
3）取付用ネジはＭ６ボルトまたはコーチボルト呼び径６を使用のこと。
4）ＤＶＤドライブの向きは左右いずれかとする。切欠きが下向きとなるよう取付金具（工材）を本体に取り付ける。

NOTE
1. TABLE 1 INDICATES TOLERANCE OF DIMENSIONS WHICH IS NOT SPECIFIED.
2. #: MINIMUM SERVICE CLEARANCE.
3. USE M6 BOLTS OR COACH SCREWS ø6 FOR FIXING THE UNIT.
4. FACE THE DVD DRIVE TO RIGHT OR LEFT SIDE EITHER. MOUNT THE FIXING PLATES (SUPPLIED) TO THE CHASSIS AS THE FIXING NOTCH FACES TO BOTTOM.

DRAWN 13/Feb/2014 T.YAMASAKI			TITLE EC-3000
CHECKED 13/Feb/2014 H.MAKI			名称 制御部（壁掛装備）
APPROVED 13/Feb/2014 H.MAKI	FCR-2819ser. FMD-3200		外寸図
SCALE 1/8	MASS 14 ±10% kg		NAME PROCESSOR UNIT (BULKHEAD MOUNT)
DWG.No. C4473-G01- C	REF.No. 24-014-011G-2		OUTLINE DRAWING

FURUNO ELECTRIC CO., LTD.

表1 TABLE 1

寸法区分（mm） DIMENSION	公差（mm） TOLERANCE
L≦50	±1.5
50<L≦100	±2.5
100<L≦500	±3

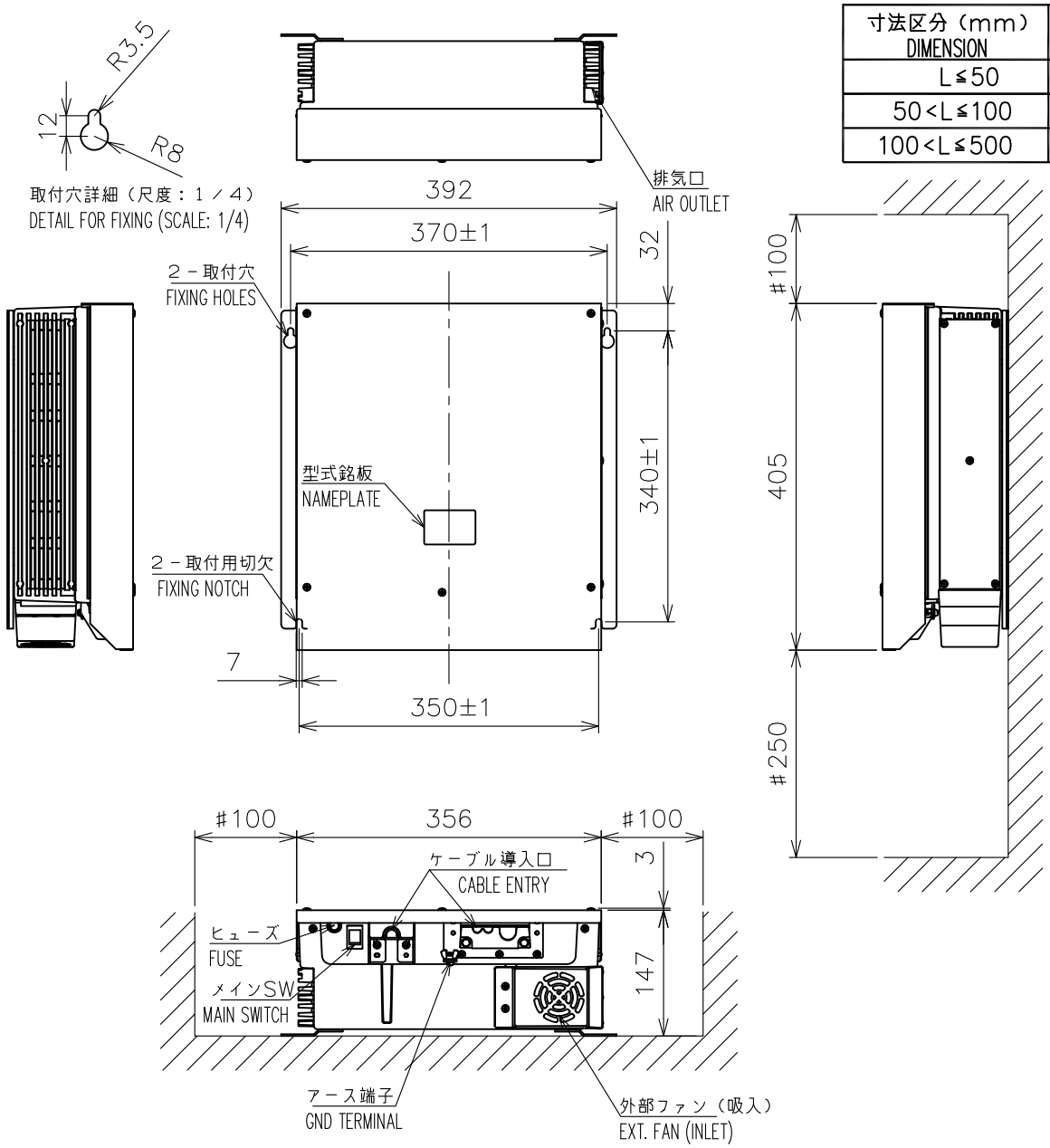

注記

1）指定外の寸法公差は表1による。
2）#印寸法は最小サービス空間寸法とする。
3）取付用ネジはM6ボルトまたはコーチボルト呼び径6を使用のこと。

NOTE

1. TABLE 1 INDICATES TOLERANCE OF DIMENSIONS WHICH IS NOT SPECIFIED.
2. #: MINIMUM SERVICE CLEARANCE.
3. USE M6 BOLTS OR COACH SCREWS ø6 FOR FIXING THE UNIT.

DRAWN 20/Mar/2014 T.YAMASAKI			TITLE PSU-014/016
CHECKED 20/Mar/2014 H.MAKI			名称 空中線電源部
APPROVED 24/Mar/2014 H.MAKI	FAR-3210/3220 ser.		外寸図
SCALE 1/8	MASS 8.5 ±10% kg		NAME POWER SUPPLY UNIT
DWG. No. C3616-G01- B	REF. No. 03-182-910G-3		OUTLINE DRAWING

表1 TABLE 1

寸法区分（mm） DIMENSION	公差（mm） TOLERANCE
L≦50	±1.5
50<L≦100	±2.5
100<L≦500	±3

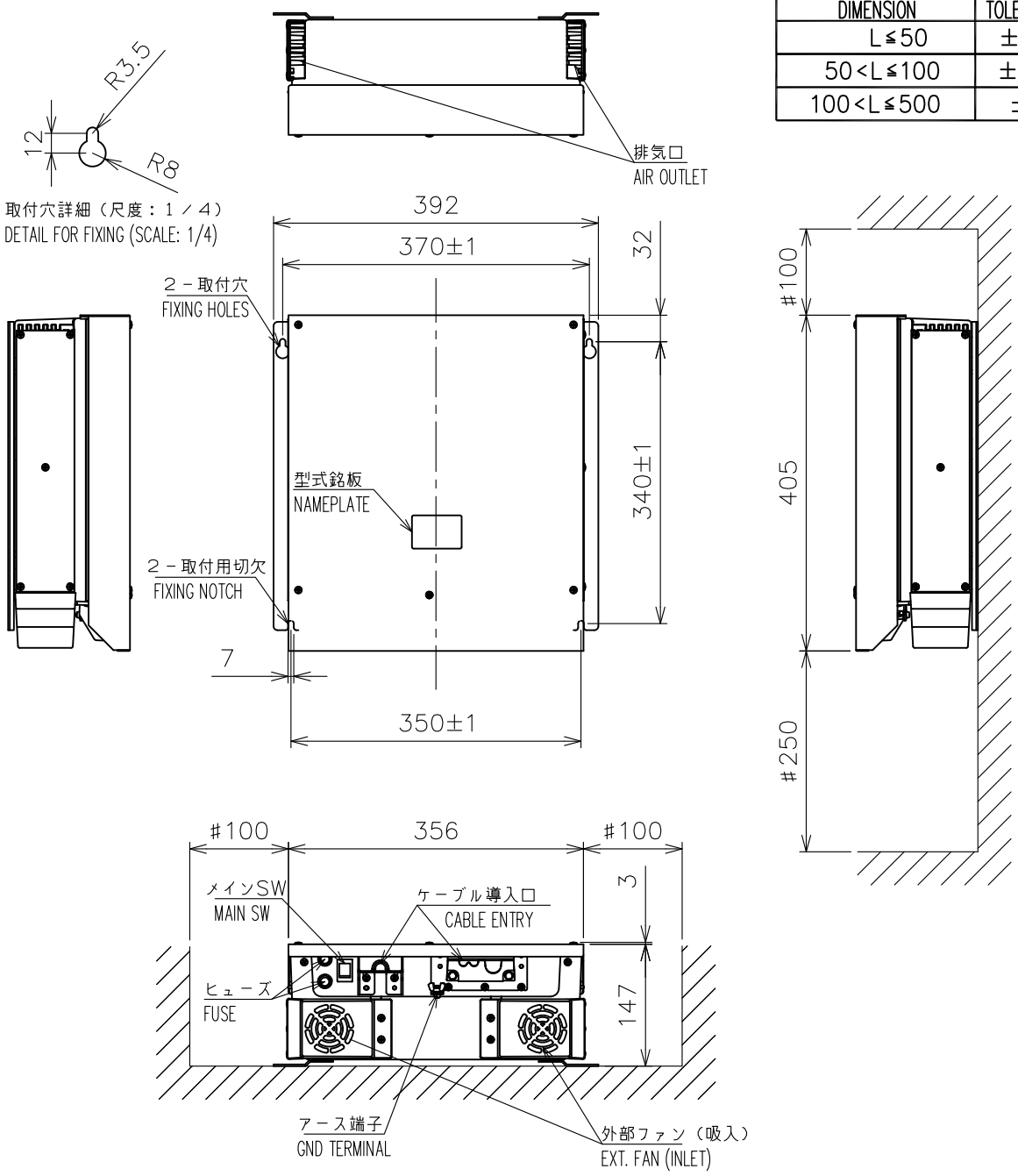

注記

1）指定外の寸法公差は表1による。
2）#印寸法は最小サービス空間寸法とする。
3）取付用ネジはM6ボルトまたはコーチボルト呼び径6を使用のこと。

NOTE

1. TABLE 1 INDICATES TOLERANCE OF DIMENSIONS WHICH IS NOT SPECIFIED.
2. #: MINIMUM SERVICE CLEARANCE.
3. USE M6 BOLTS OR COACH SCREWS ø6 FOR FIXING THE UNIT.

DRAWN 20/Mar/2014 T.YAMASAKI			TITLE PSU-015/018
CHECKED 20/Mar/2014 H.MAKI			名称 空中線電源部
APPROVED 24/Mar/2014 H.MAKI	FAR-3230S ser.		外寸図
SCALE 1/8 MASS 10 ±10% kg			NAME POWER SUPPLY UNIT
DWG. No. C3618-G01- B	REF. No. 03-183-910G-3		OUTLINE DRAWING

FURUNO

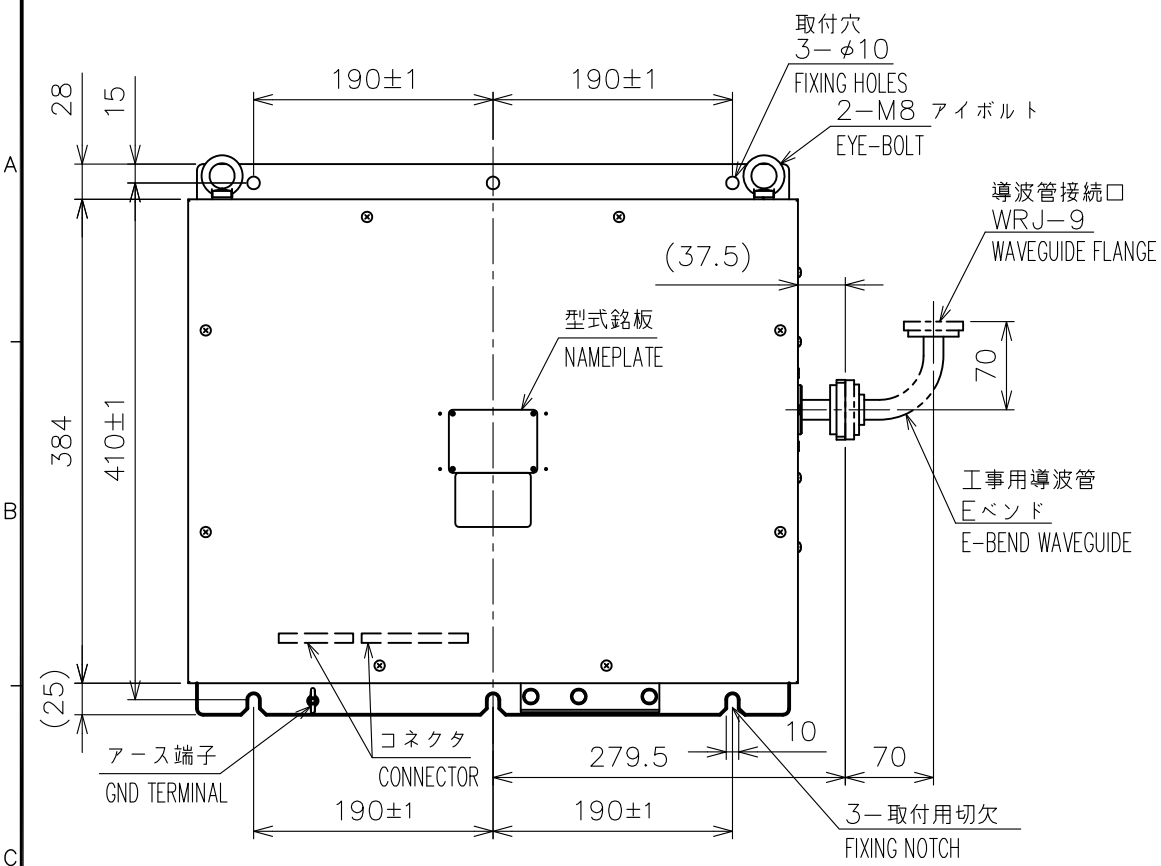

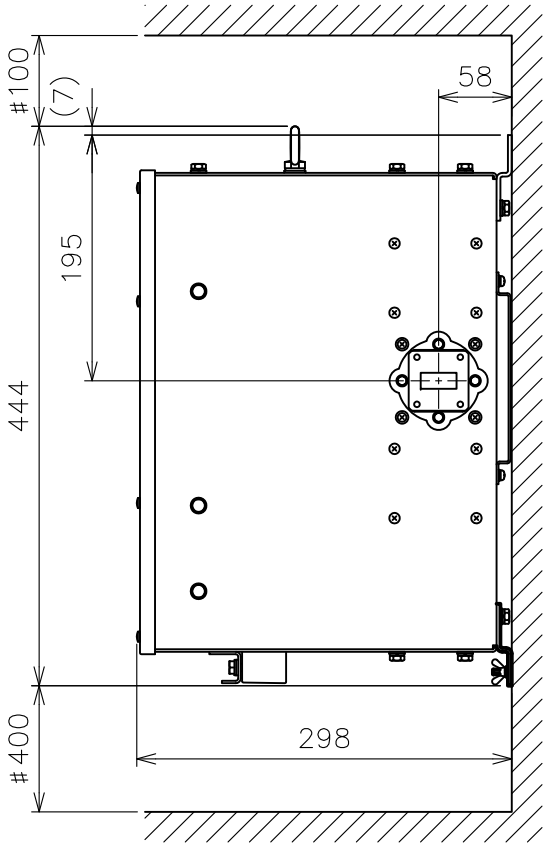

表1 TABLE 1

寸法区分（mm） DIMENSION	公差（mm） TOLERANCE
L≦50	±1.5
50<L≦100	±2.5
100<L≦500	±3

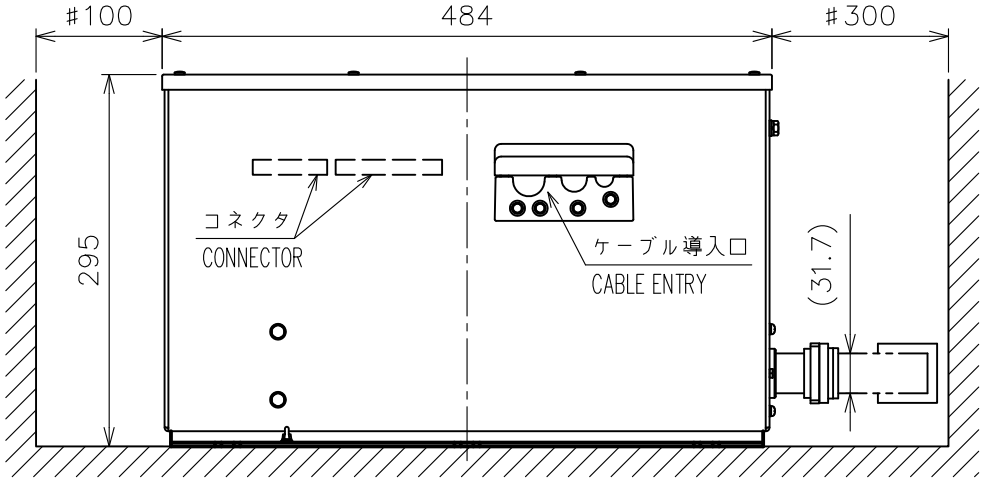

注　記　1）指定外の寸法公差は表１による。
　　2）＃印寸法は最小サービス空間寸法とする。
　　3）取付用ネジはＭ８ボルトまたはコーチボルト呼び径８を使用のこと。

NOTE　1. TABLE 1 INDICATES TOLERANCE OF DIMENSIONS WHICH IS NOT SPECIFIED.
　　2. #: MINIMUM SERVICE CLEARANCE.
　　3. USE M8 BOLTS OR COACH SCREWS ø8 FOR FIXING THE UNIT.

DRAWN 17/Jan/2014 T.YAMASAKI			TITLE RTR-108
CHECKED 17/Jan/2014 H.MAKI			名称 送受信部（壁掛装備）
APPROVED 18/Jan/2014 H.MAKI		FAR-3320W	外寸図
SCALE 1/6	MASS 17 ±10% kg		NAME TRANSCEIVER UNIT (BULKHEAD MOUNT)
DWG.No. C3624-G01- A		REF.No. 03-182-530G-C	OUTLINE DRAWING

FURUNO

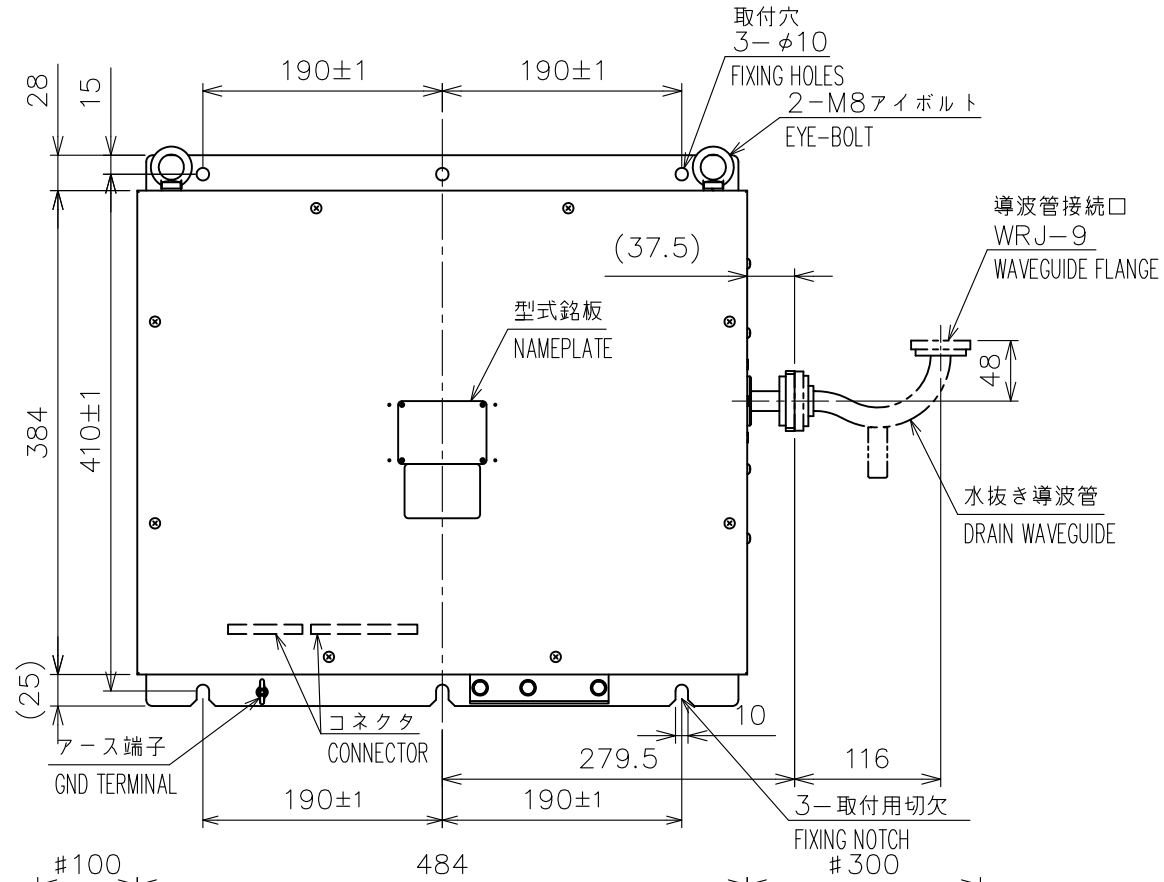

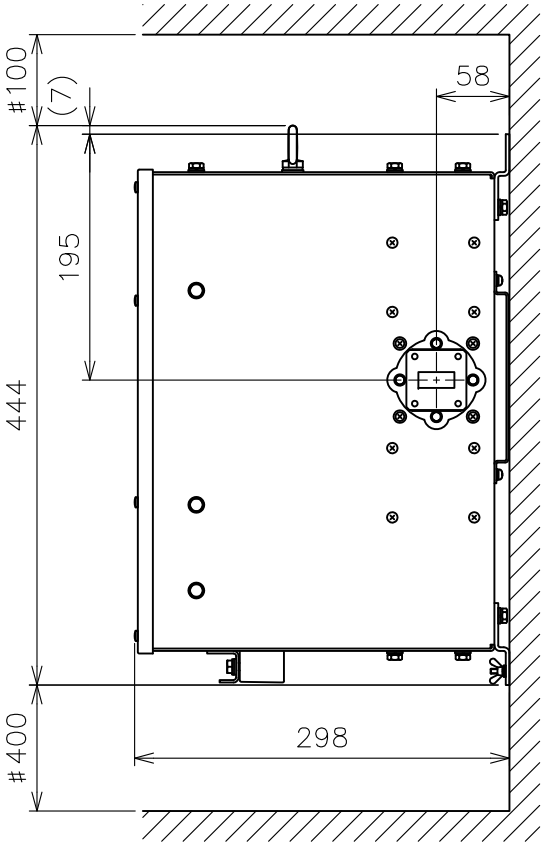

表1 TABLE 1

寸法区分（mm） DIMENSION	公差（mm） TOLERANCE
L≦50	±1.5
50<L≦100	±2.5
100<L≦500	±3

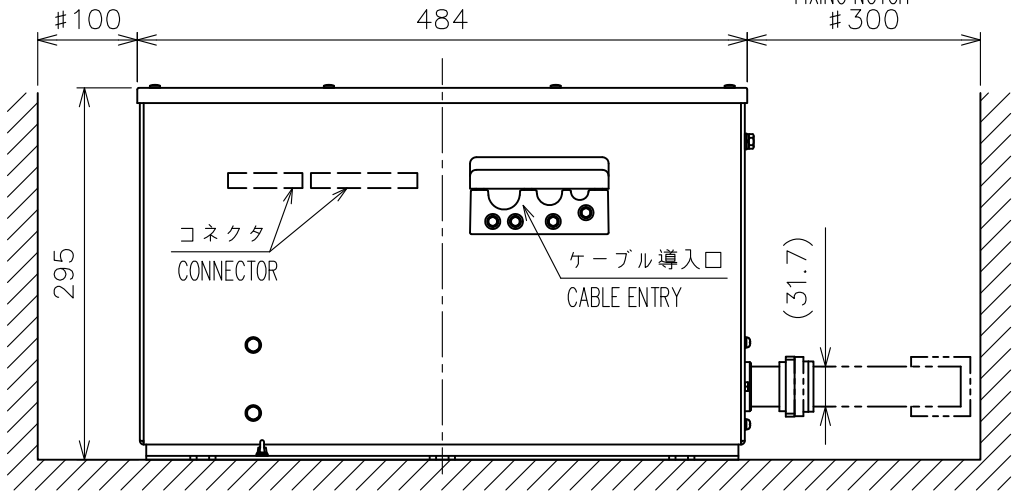

注　記　1）指定外の寸法公差は表１による。
　　2）＃印寸法は最小サービス空間寸法とする。
　　3）取付用ネジはＭ８ボルトまたはコーチボルト呼び径８を使用のこと。

NOTE　1. TABLE 1 INDICATES TOLERANCE OF DIMENSIONS WHICH IS NOT SPECIFIED.
　　2. #: MINIMUM SERVICE CLEARANCE.
　　3. USE M8 BOLTS OR COACH SCREWS ø8 FOR FIXING THE UNIT.

DRAWN 17/Jan/2014 T.YAMASAKI			TITLE RTR-108
CHECKED 17/Jan/2014 H.MAKI			名称 送受信部（壁掛装備）
APPROVED 18/Jan/2014 H.MAKI		FAR-3320W	外寸図
SCALE 1/6	MASS 17 ±10% kg		NAME TRANSCEIVER UNIT (BULKHEAD MOUNT)
DWG.No. C3624-G02- A		REF.No. 03-182-531G-C	OUTLINE DRAWING

FURUNO ELECTRIC CO., LTD.

FURUNO

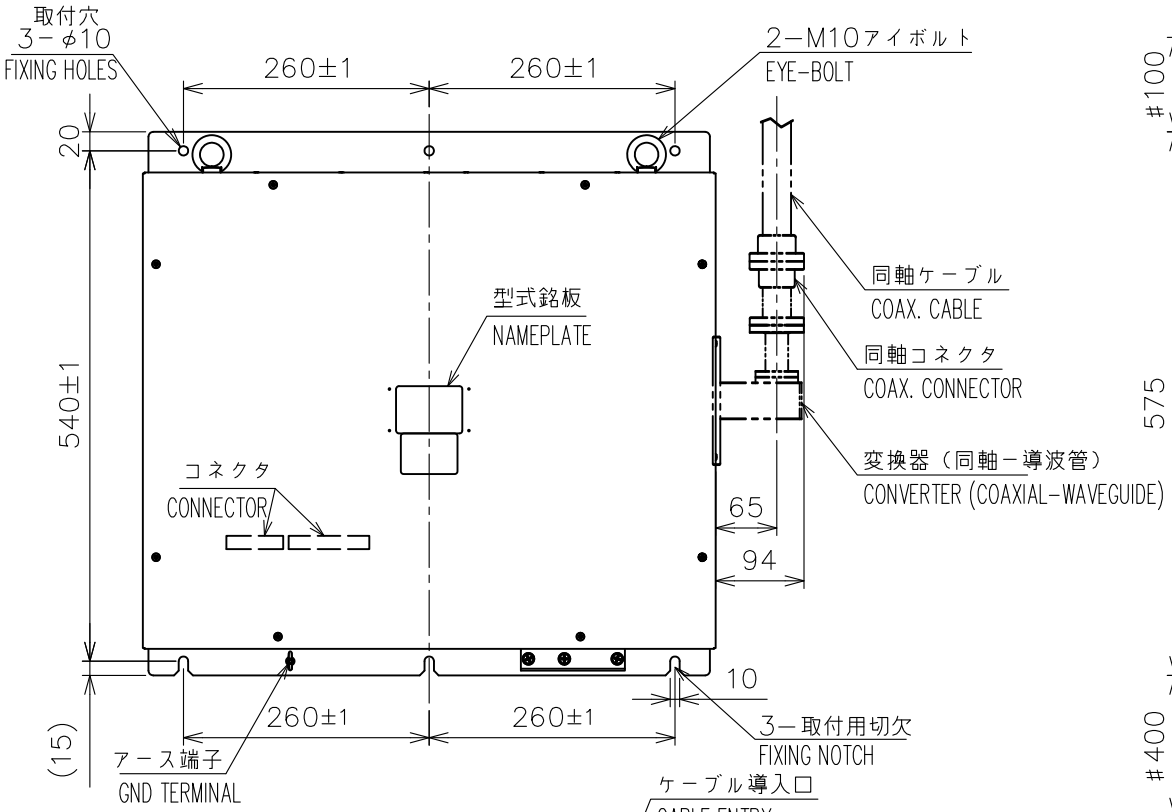

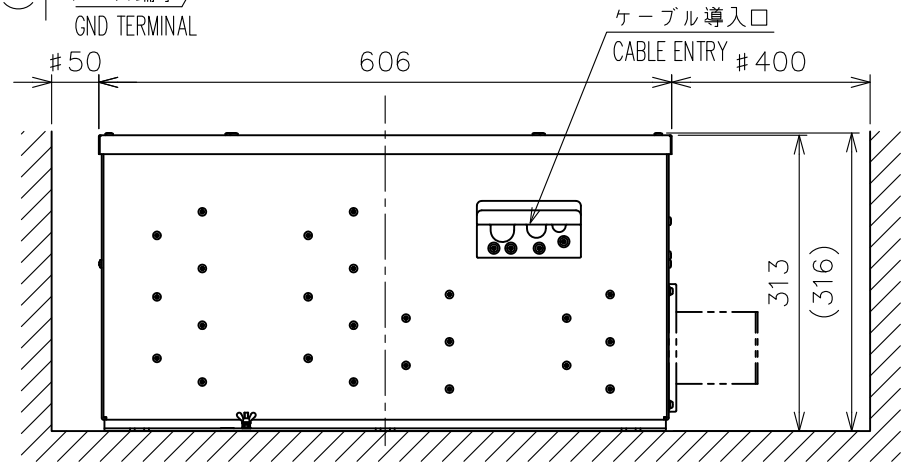

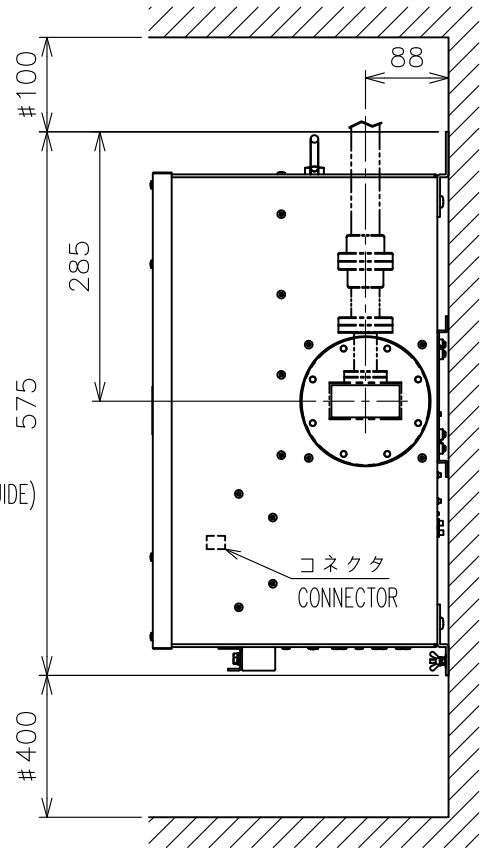

表1 TABLE 1

寸法区分（mm） DIMENSION	公差（mm） TOLERANCE
L≦50	±1.5
50<L≦100	±2.5
100<L≦500	±3
500<L≦1000	±4

注　記　1）　指定外の寸法公差は表１による。
　　2）　#印寸法は最小サービス空間寸法とする。
　　3）　取付用ネジはＭ８ボルトまたはコーチボルト呼び径８を使用のこと。

NOTE　1.　TABLE 1 INDICATES TOLERANCE OF DIMENSIONS WHICH IS NOT SPECIFIED.
　　2.　#: MINIMUM SERVICE CLEARANCE.
　　3.　USE M8 BOLTS OR COACH SCREWS ø8 FOR FIXING THE UNIT.

DRAWN 18/Jan/2014 T.YAMASAKI			TITLE RTR-109
CHECKED 18/Jan/2014 H.MAKI			名称 送受信部（壁掛装備）
APPROVED 18/Jan/2014 H.MAKI		FAR-3330SW	外寸図
SCALE 1/8	MASS 24 ±10% kg		NAME TRANSCEIVER UNIT (BULKHEAD MOUNT)
DWG.No. C3625-G02- A		REF.No. 03-183-530G-C	OUTLINE DRAWING

D-11

FURUNO

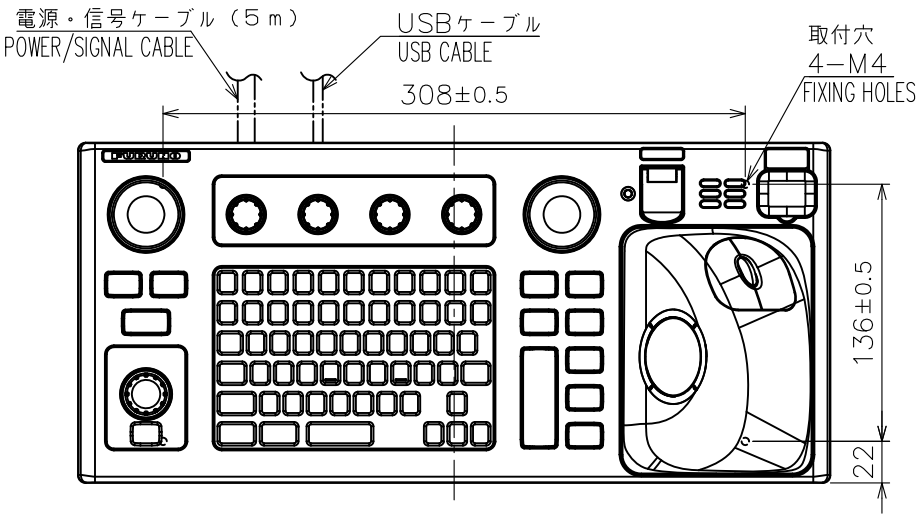

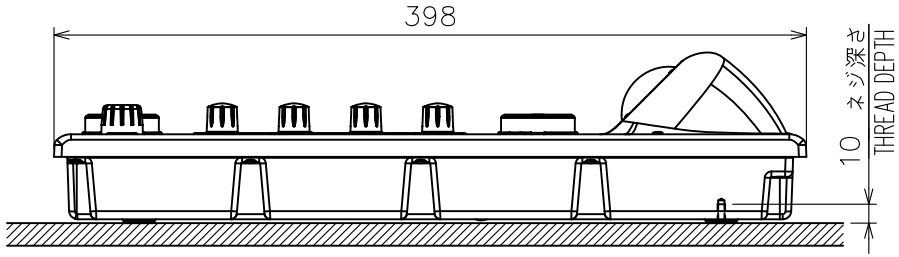

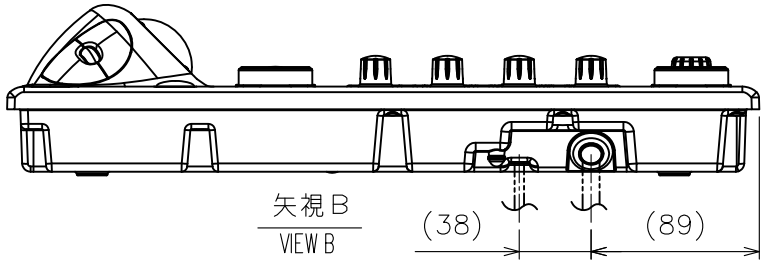

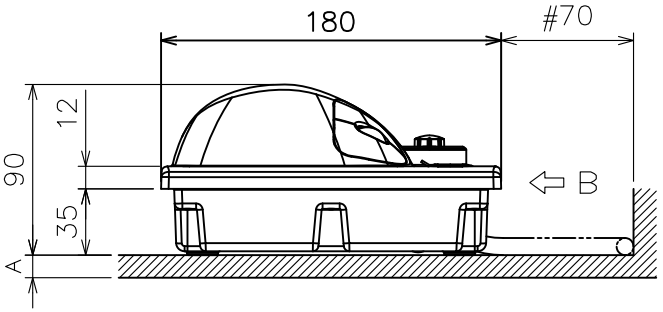

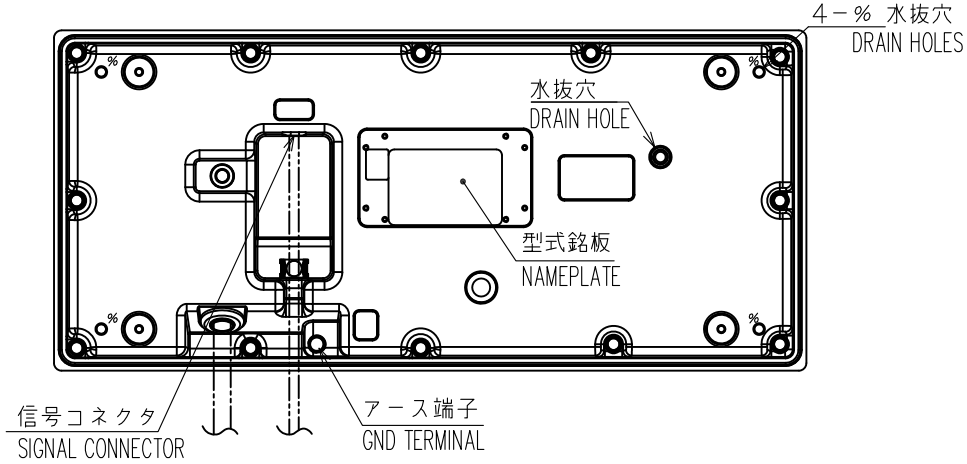

表1　TABLE 1

寸法区分（mm）DIMENSION	公差（mm）TOLERANCE
L≦50	±1.5
50<L≦100	±2.5
100<L≦500	±3

注記　１）指定外の寸法公差は表１による。
２）＃印寸法は最小サービス空間寸法とする。
３）取付ネジはセムスネジＢ　Ｍ４×１２を使用のこと。
壁の厚さ（Ａ）は最小２ｍｍ、最大４ｍｍとする。
それ以外の場合は、Ｍ４×（Ａ（壁の厚さ）＋８±２ｍｍ）とする。

NOTE
1. TABLE 1 INDICATES TOLERANCE OF DIMENSIONS WHICH IS NOT SPECIFIED.
2. #: MINIMUM SERVICE CLEARANCE.
3. USE SEMS B SCREWS (M4x12) FOR BULKHEAD THICKNESS(A): 2≦A≦4
OR SCREW LENGTH: A+8±2.

DRAWN 6/Nov/2012 T.YAMASAKI		TITLE	RCU-024
CHECKED 6/Nov/2012 H.MAKI		名称	ECDIS操作部（卓上装備）
APPROVED 7/Nov/2012 Y.NISHIYAMA	FMD-3200		外寸図
SCALE 1/4	MASS 3.0 ±10% kg 質量は５ｍケーブルを含む。MASS INCLUDES 5m CABLE.	NAME	ECDIS CONTROL UNIT (TABLETOP MOUNT)
DWG.No. C4473-G02- B	REF.No. 24-014-100G-2		OUTLINE DRAWING

FURUNO ELECTRIC CO., LTD.

FURUNO

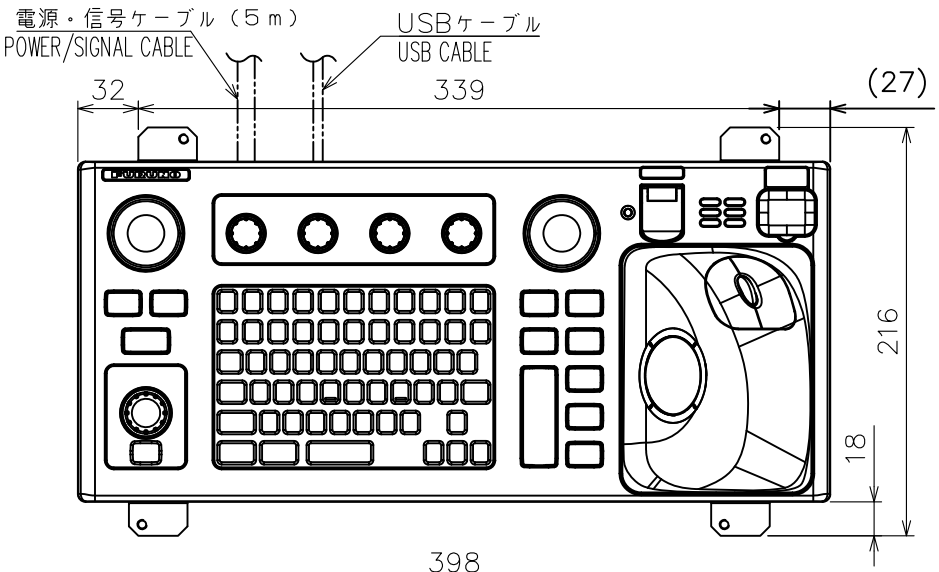

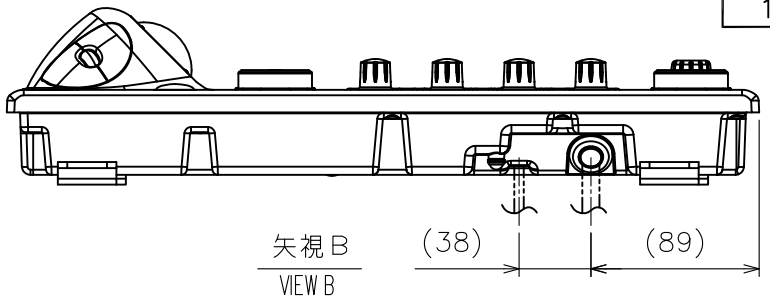

表1　TABLE 1

寸法区分（mm） DIMENSION	公差（mm） TOLERANCE
L≦50	±1.5
50<L≦100	±2.5
100<L≦500	±3

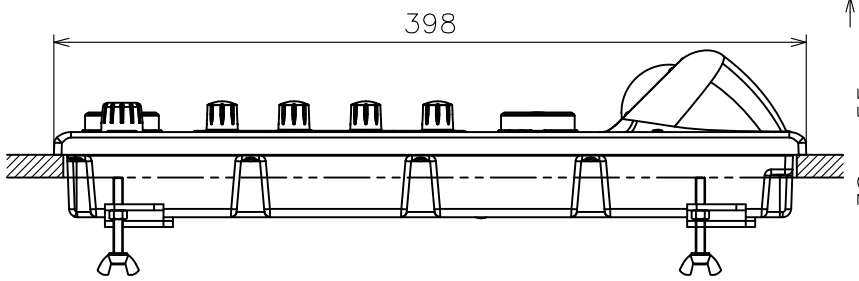

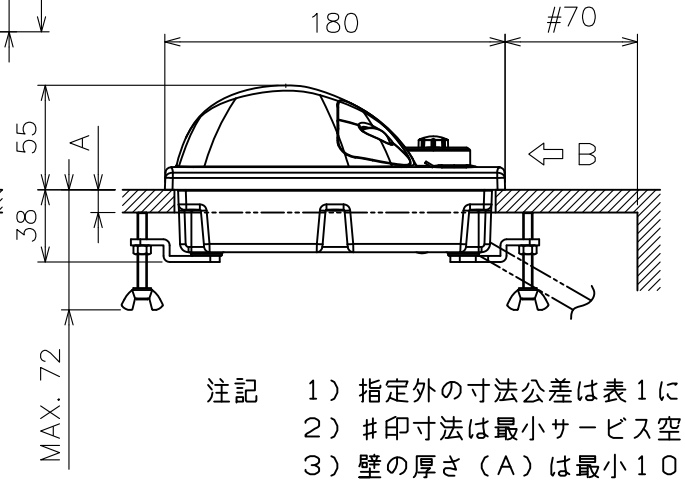

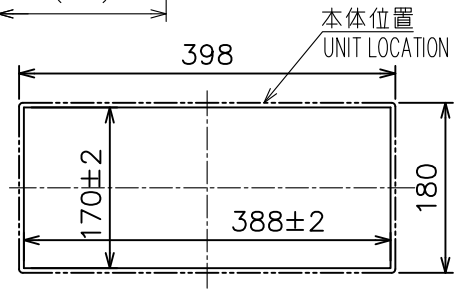

取付穴寸法（尺度：１／８）
CUTOUT DIMENSIONS (SCALE: 1/8)

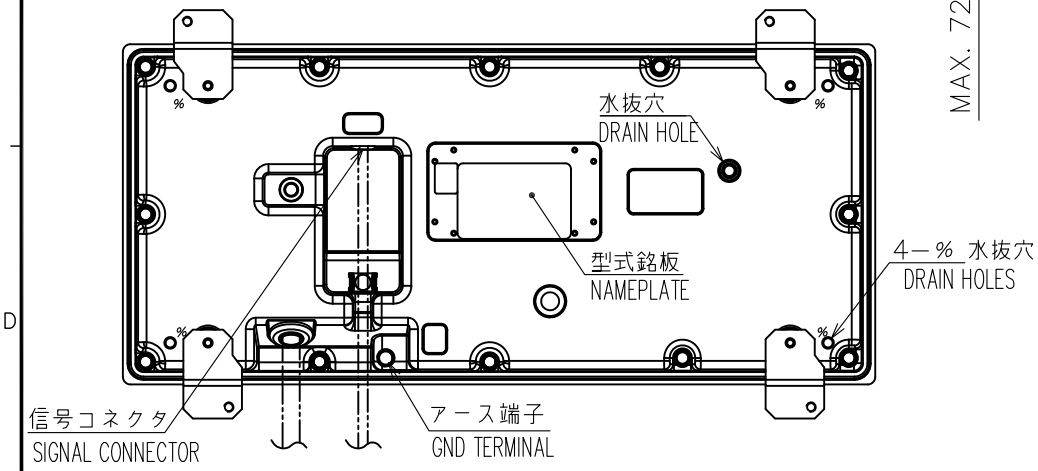

注記　１）指定外の寸法公差は表１による。
２）＃印寸法は最小サービス空間寸法とする。
３）壁の厚さ（Ａ）は最小１０ｍｍ、最大２０ｍｍとする。

NOTE　1. TABLE 1 INDICATES TOLERANCE OF DIMENSIONS WHICH IS NOT SPECIFIED.
2. #: MINIMUM SERVICE CLEARANCE.
3. BULKHEAD THICKNESS(A): 10≦A≦20

DRAWN 5/Nov/2012 T.YAMASAKI		TITLE	RCU-024
CHECKED 5/Nov/2012 H.MAKI		名称	ECDIS操作部（埋込装備）
APPROVED 7/Nov/2012 Y.NISHIYAMA	FMD-3200		外寸図
SCALE 1/4	MASS 3.1 ±10% kg 質量は5mケーブルを含む。 MASS INCLUDES 5m CABLE.	NAME	ECDIS CONTROL UNIT (FLUSH MOUNT)
DWG.No. C4473-G03- B	REF.No. 24-014-110G-2		OUTLINE DRAWING

FURUNO ELECTRIC CO., LTD.

FURUNO

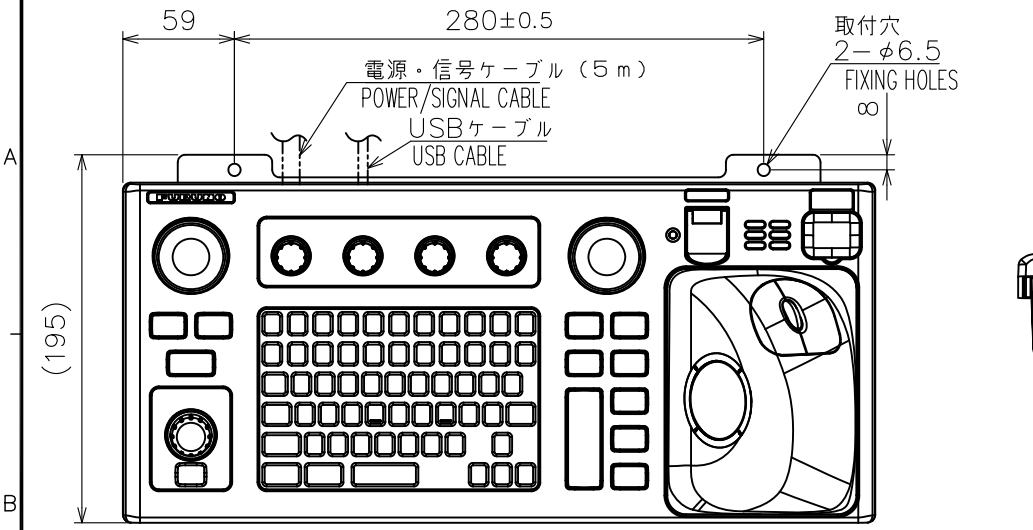

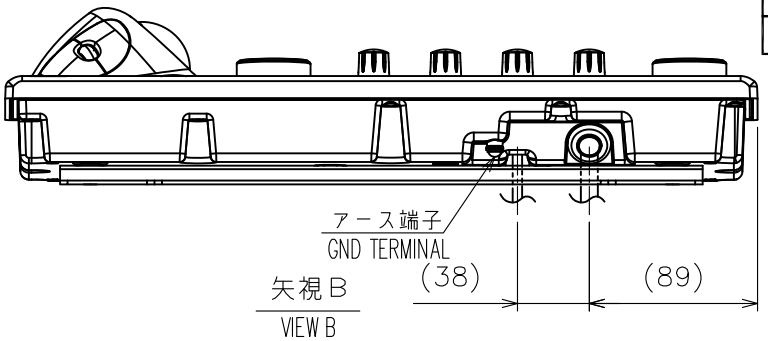

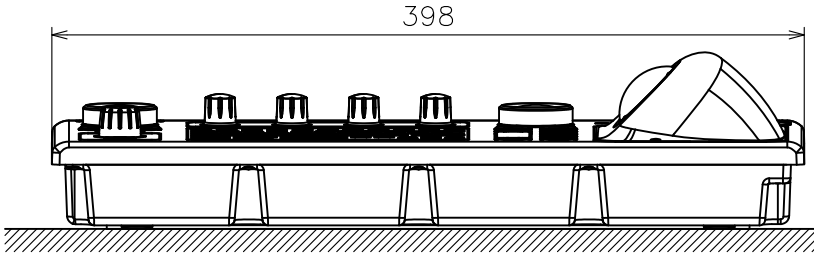

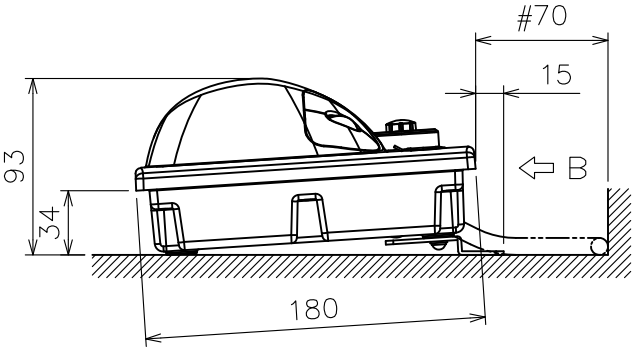

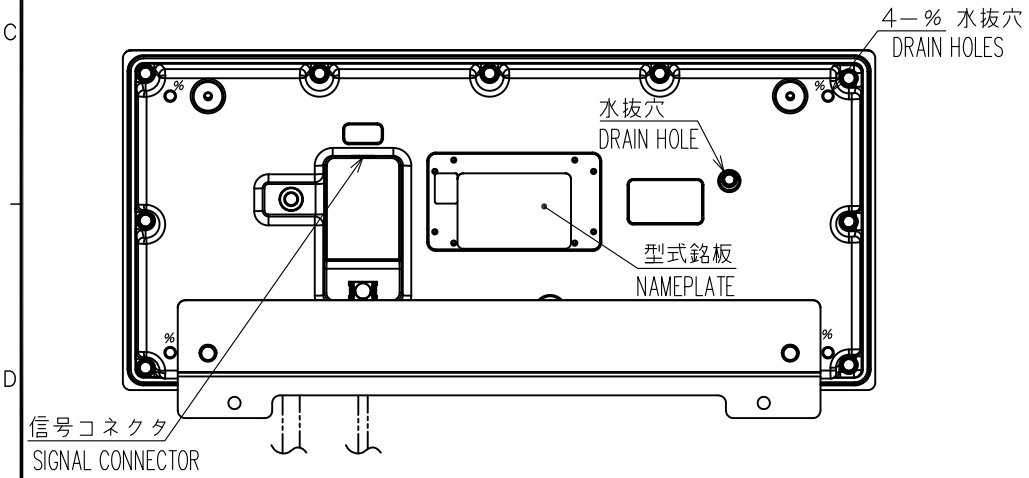

表1　TABLE 1

寸法区分（mm）DIMENSION	公差（mm）TOLERANCE
L≦50	±1.5
50<L≦100	±2.5
100<L≦500	±3

注 記　1）指定外の寸法公差は表１による。
　　2）＃印寸法は最小サービス空間寸法とする。
　　3）取付ネジはトラスタッピンネジ呼び径５×２０を使用のこと。

NOTE　1. TABLE 1 INDICATES TOLERANCE OF DIMENSIONS WHICH IS NOT SPECIFIED.
　　2. #: MINIMUM SERVICE CLEARANCE.
　　3. USE TAPPING SCREWS ø5x20 FOR FIXING THE UNIT.

DRAWN 5/Nov/2012 T.YAMASAKI			TITLE RCU-024
CHECKED 5/Nov/2012 H.MAKI			名称 ECDIS操作部（取付金具）
APPROVED 7/Nov/2012 Y.NISHIYAMA		FMD-3200	外寸図
SCALE 1/4	MASS 3.3 ±10% kg	質量は5mケーブルを含む。MASS INCLUDES 5m CABLE.	NAME ECDIS CONTROL UNIT (FIXTURE MOUNT)
DWG.No. C4473-G04- B		REF.No. 24-014-120G-2	OUTLINE DRAWING

FURUNO ELECTRIC CO., LTD.

FURUNO

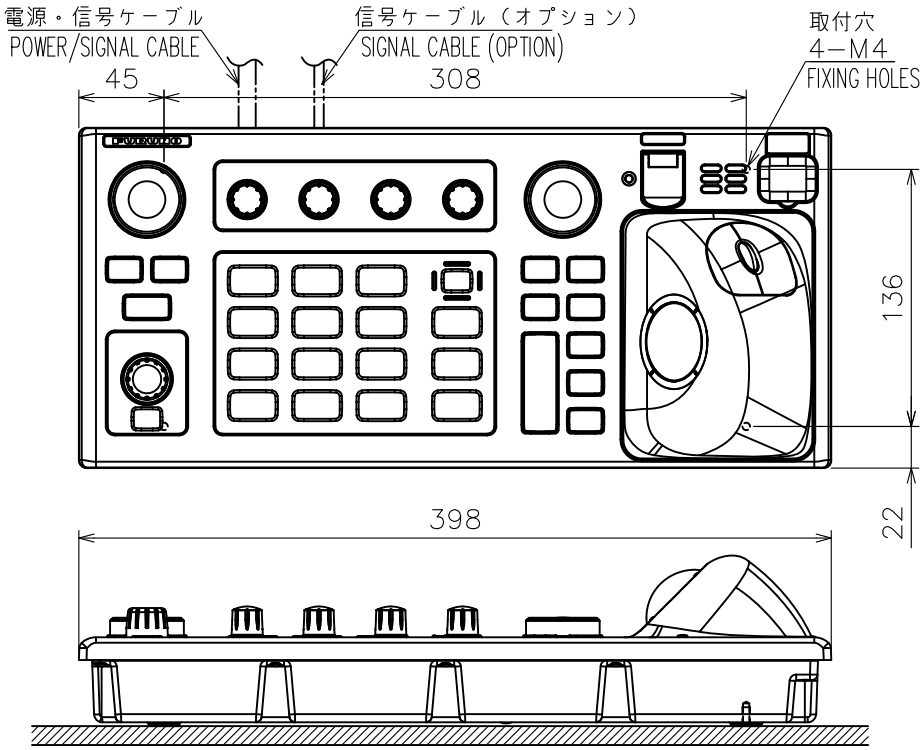

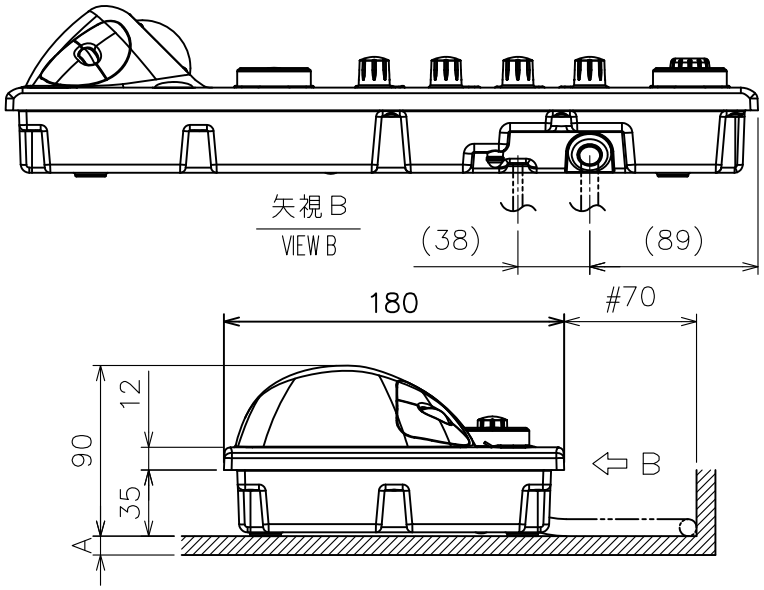

表1 TABLE 1

寸法区分（mm） DIMENSION	公差（mm） TOLERANCE
L≦50	±1.5
50<L≦100	±2.5
100<L≦500	±3

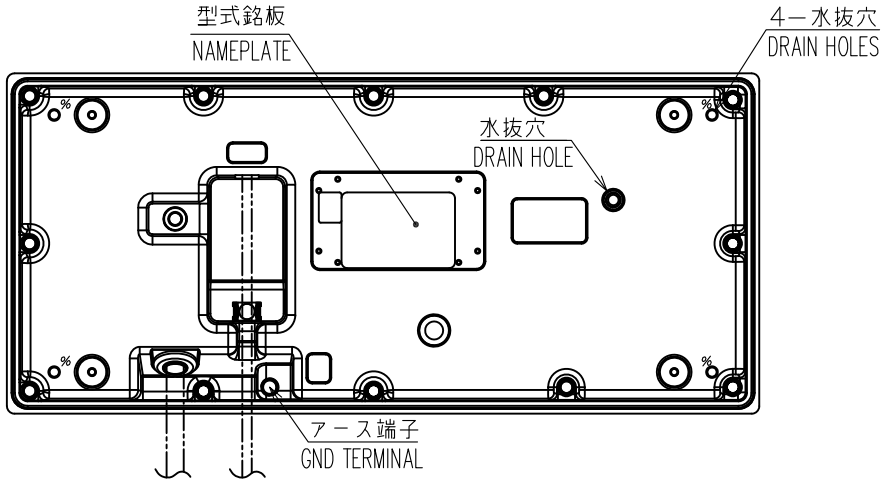

注　記　1）　指定外の寸法公差は表１による。
　　2）　#印寸法は最小サービス空間寸法とする。
　　3）　取付ネジはセムスネジB　M４×１２を使用のこと。
　　壁の厚さ（A）は最小２、最大４とする。
　　または、ねじ長さを（A＋８±２）とする。

NOTE　1. TABLE 1 INDICATES TOLERANCE OF DIMENSIONS WHICH IS NOT SPECIFIED.
2. #: MINIMUM SERVICE CLEARANCE.
3. USE SEMS B SCREWS M4×12 FOR FIXING THE UNIT.
BULKHEAD THICKNESS (A): 2≦A≦4 OR SCREW LENGTH: A+8±2.

DRAWN 21/May/2012 T.YAMASAKI			TITLE RCU-025
CHECKED 21/May/2012 H.MAKI			名称 レーダー操作部（卓上装備）
APPROVED 24/May/2012 Y.NISHIYAMA		FCR-2819 ser.	外寸図
SCALE 1/4	MASS 3.0 ±10% kg	質量は5mケーブルを含む。 MASS INCLUDES 5m CABLE.	NAME RADAR CONTROL UNIT (TABLETOP MOUNT)
DWG.No. C3607-G01- A		REF.No. 03-179-100G-2	OUTLINE DRAWING

FURUNO ELECTRIC CO., LTD.

FURUNO

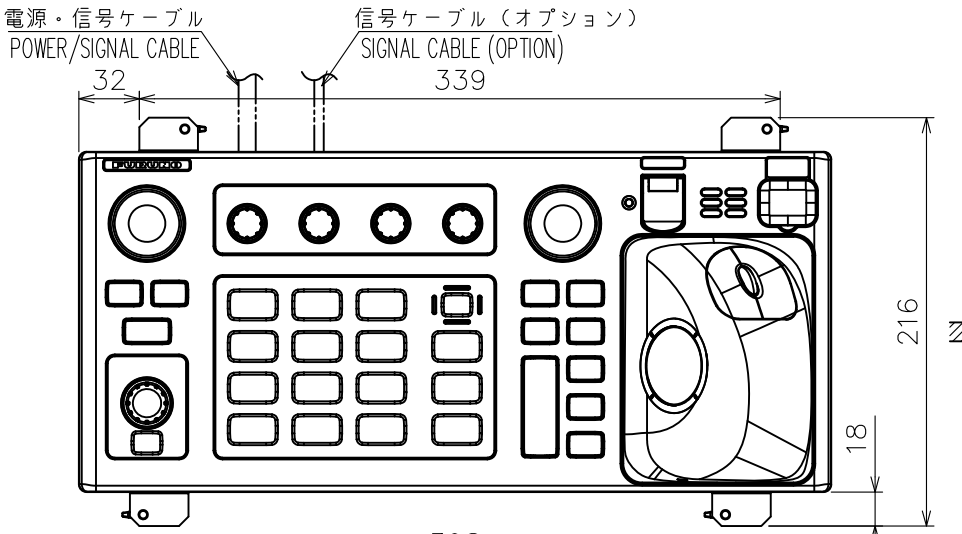

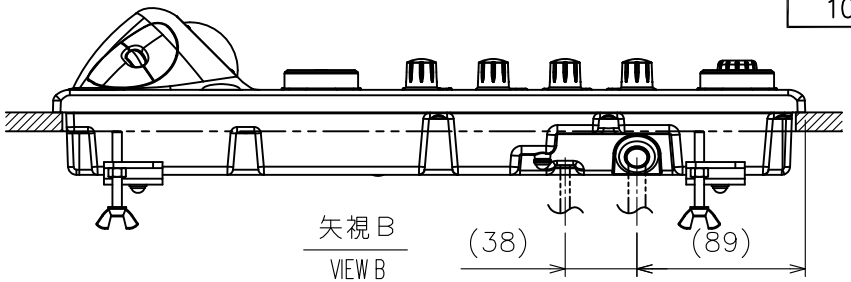

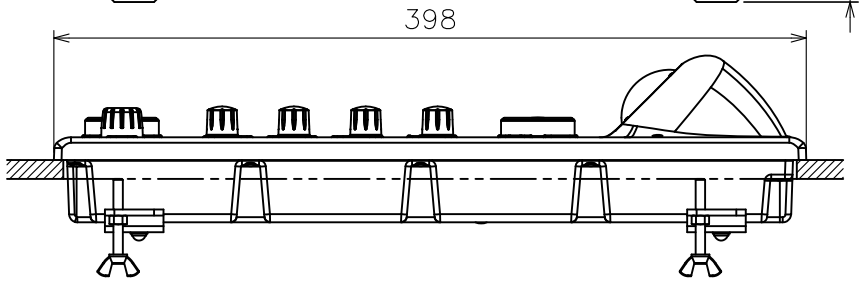

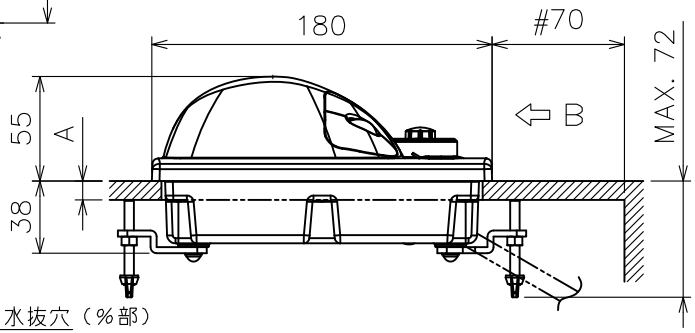

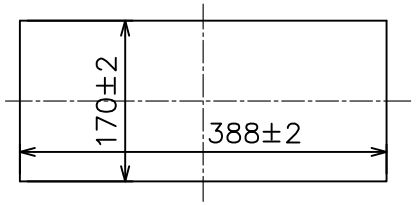

取付穴寸法（尺度：１／８）

CUTOUT DIMENSIONS (SCALE: 1/8)

表1 TABLE 1

寸法区分（mm） DIMENSION	公差（mm） TOLERANCE
L≦50	±1.5
50<L≦100	±2.5
100<L≦500	±3

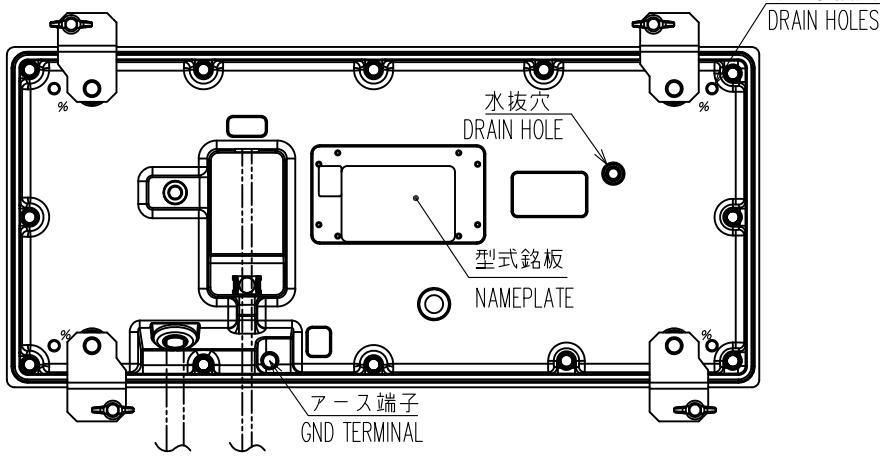

注　記　１）　指定外の寸法公差は表１による。
　　２）　#印寸法は最小サービス空間寸法とする。
　　３）　壁の厚さ（Ａ）は最小１０、最大２０とする。

NOTE　1.　TABLE 1 INDICATES TOLERANCE OF DIMENSIONS WHICH IS NOT SPECIFIED.
　　2.　#: MINIMUM SERVICE CLEARANCE.
　　3.　BULKHEAD THICKNESS (A): 10≦A≦20.

DRAWN 21/May/2012 T.YAMASAKI			TITLE RCU-025
CHECKED 21/May/2012 H.MAKI			名称 レーダー操作部（埋込装備）
APPROVED 24/May/2012 Y.NISHIYAMA		FCR-2819 ser.	外寸図
SCALE 1/4	MASS 3.1 ±10% kg	質量は5mケーブルを含む。 MASS INCLUDES 5m CABLE.	NAME RADAR CONTROL UNIT (FLUSH MOUNT)
DWG.No. C3607-G02- A		REF.No. 03-179-110G-2	OUTLINE DRAWING

FURUNO ELECTRIC CO., LTD.

FURUNO

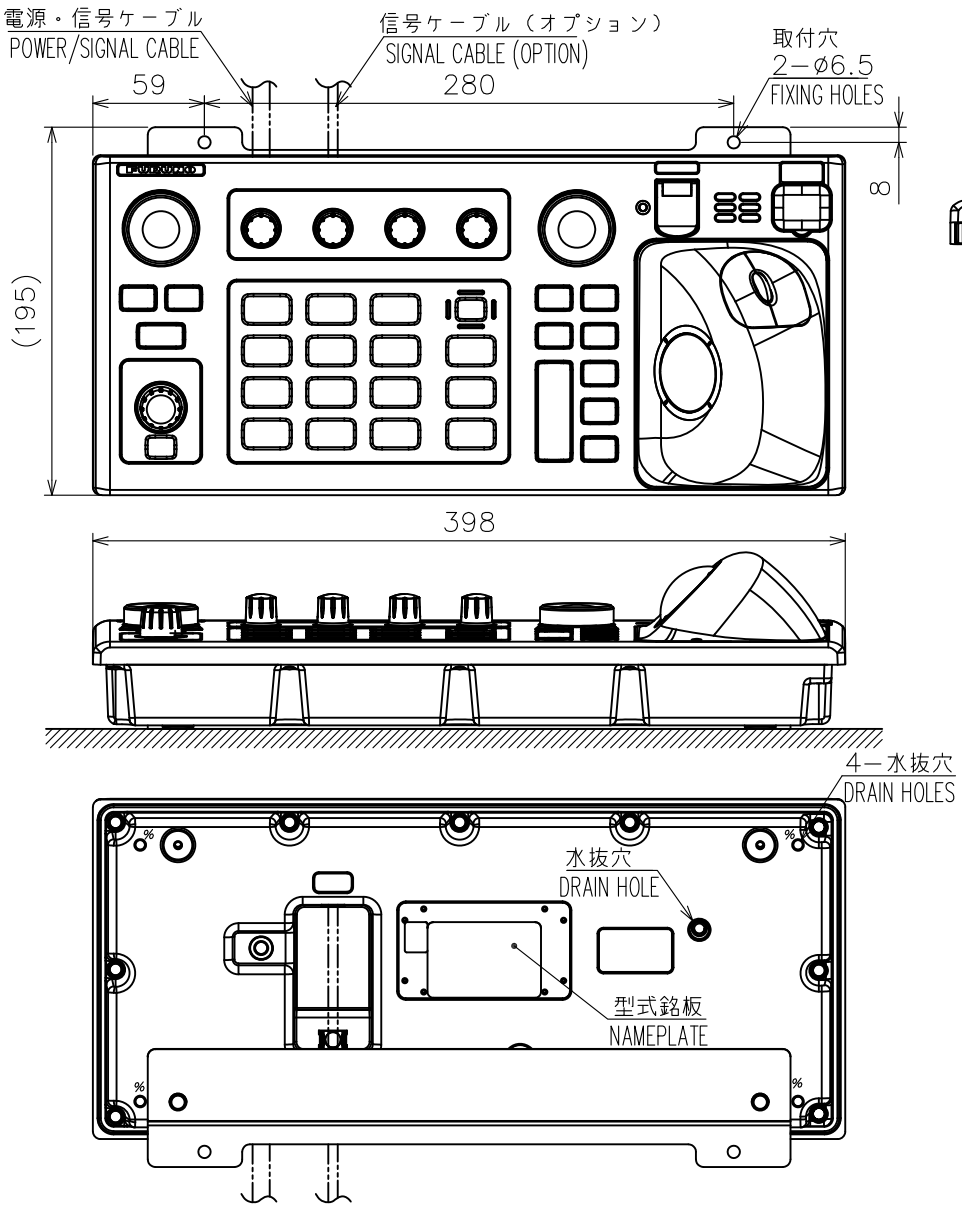

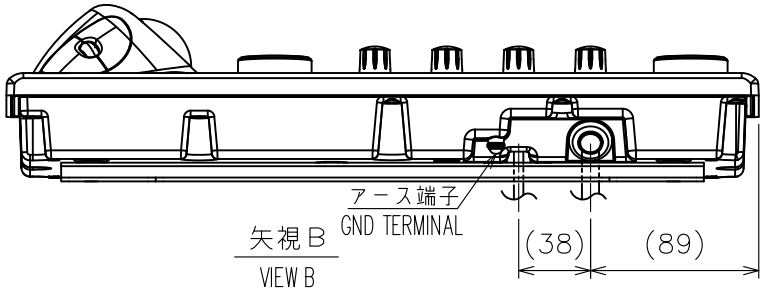

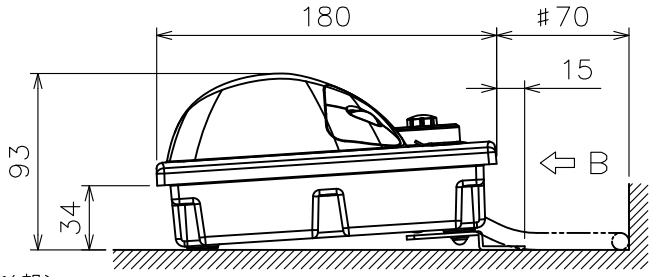

表1 TABLE 1

寸法区分（mm） DIMENSION	公差（mm） TOLERANCE
L≦50	±1.5
50<L≦100	±2.5
100<L≦500	±3

注　記　1）　指定外の寸法公差は表１による。
　　2）　#印寸法は最小サービス空間寸法とする。
　　3）　取付ネジはトラスタッピンネジ呼び径５×２０を使用のこと。

NOTE　1.　TABLE 1 INDICATES TOLERANCE OF DIMENSIONS WHICH IS NOT SPECIFIED.
　　2.　#: MINIMUM SERVICE CLEARANCE.
　　3.　USE TAPPING SCREWS ø5×20 FOR FIXING THE UNIT.

DRAWN 21/May/2012 T.YAMASAKI		TITLE	RCU-025
CHECKED 21/May/2012 H.MAKI		名称	レーダー操作部（取付金具）
APPROVED 24/May/2012 Y.NISHIYAMA	FCR-2819 ser.		外寸図
SCALE 1/4	MASS 3.3 ±10% kg 質量は5mケーブルを含む。MASS INCLUDES 5m CABLE.	NAME	RADAR CONTROL UNIT (FIXTURE MOUNT)
DWG.No. C3607-G03- A	REF.No. 03-179-120G-2		OUTLINE DRAWING

FURUNO ELECTRIC CO., LTD.

FURUNO

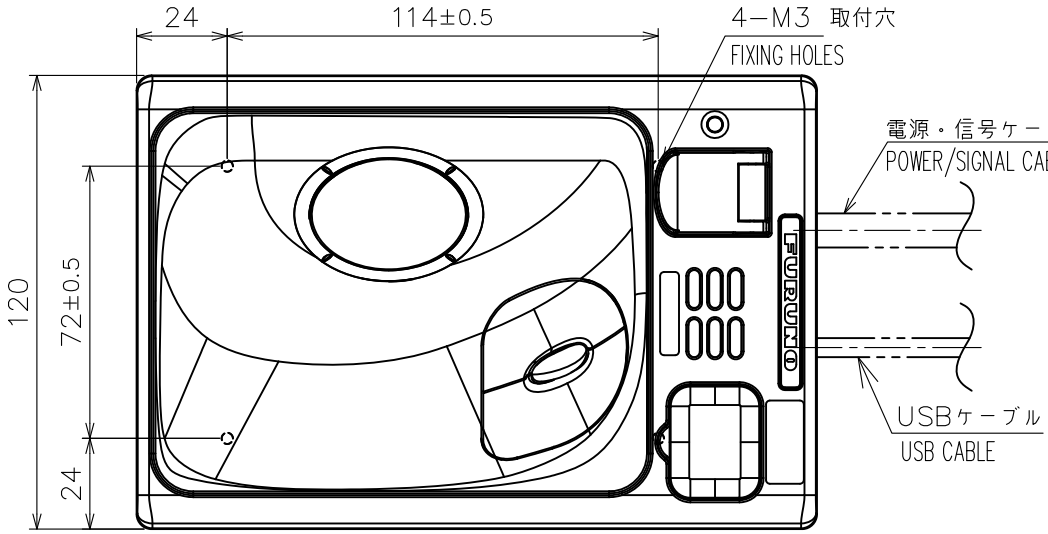

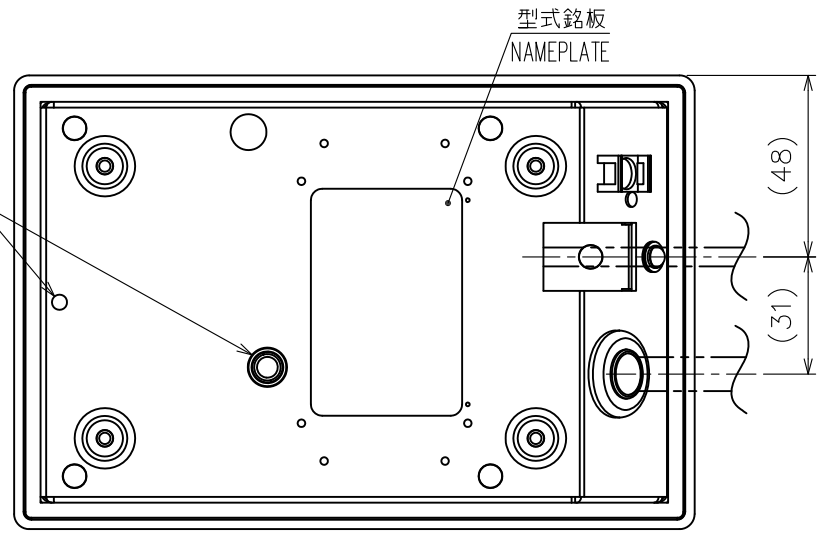

底面図
BOTTOM VIEW

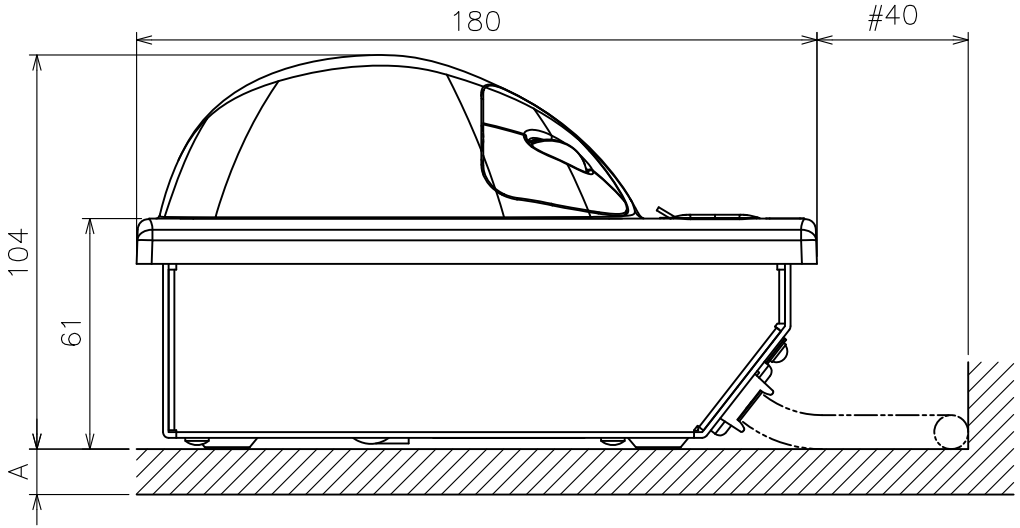

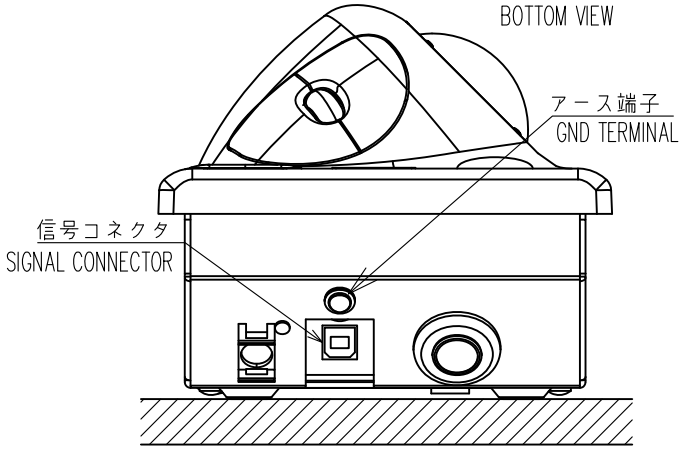

表1 TABLE 1

寸法区分（mm） DIMENSION	公差（mm） TOLERANCE
L≦50	±1.5
50<L≦100	±2.5
100<L≦500	±3

注 記 １） 指定外の寸法公差は表１による。
２） ＃印寸法は最小サービス空間寸法とする。
３） 取付ネジはセムスネジＢ Ｍ３×１２を使用のこと。壁の厚さ（Ａ）は最小２、最大４とする。それ以外はねじ長さをＡ＋８±２とする。

NOTE 1. TABLE 1 INDICATES TOLERANCE OF DIMENSIONS WHICH IS NOT SPECIFIED.
2. #: MINIMUM SERVICE CLEARANCE.
3. USE SEMS B SCREWS M3x12 FOR BULKHEAD THICKNESS (A): 2≦A≦4. OR SCREW LENGTH: A+8±2.

DRAWN 5/Nov/2012 T.YAMASAKI		TITLE	RCU-026
CHECKED 5/Nov/2012 H.MAKI		名称	トラックボール操作部（卓上装備）
APPROVED 7/Nov/2012 Y.NISHIYAMA	FMD-3200		外寸図
SCALE 1/2 MASS 1.4 ±10% kg	質量は5mケーブルを含む。 MASS INCLUDES 5m CABLE.	NAME	TRACKBALL CONTROL UNIT (TABLETOP MOUNT)
DWG.No. C4473-G05- B	REF.No. 24-014-150G-2		OUTLINE DRAWING

FURUNO ELECTRIC CO., LTD.

FURUNO

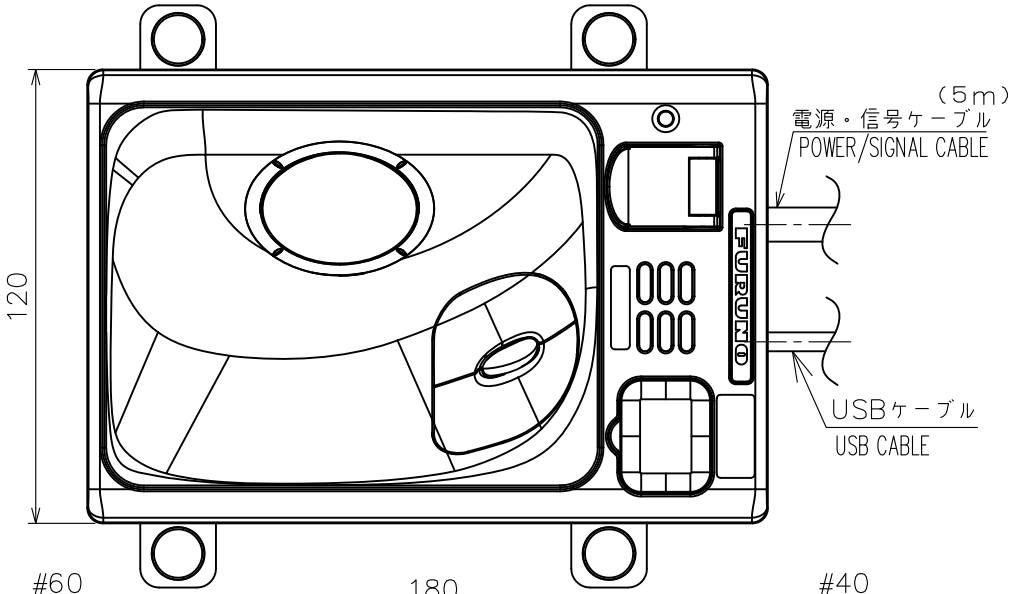

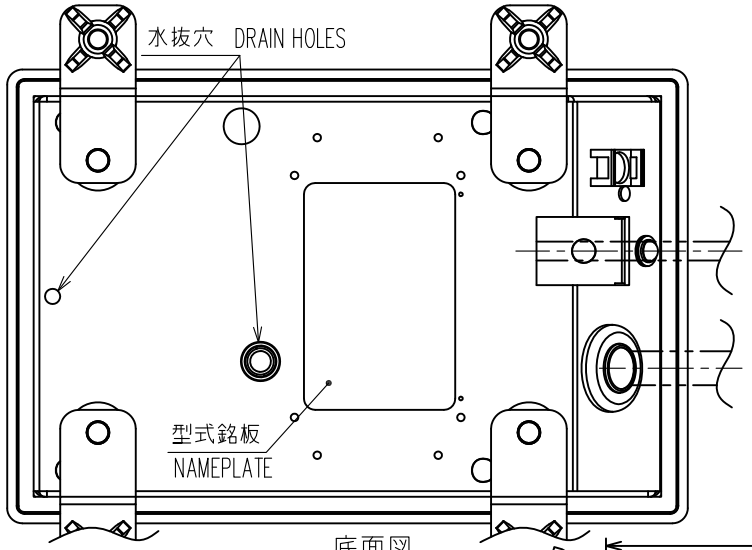

底面図
BOTTOM VIEW

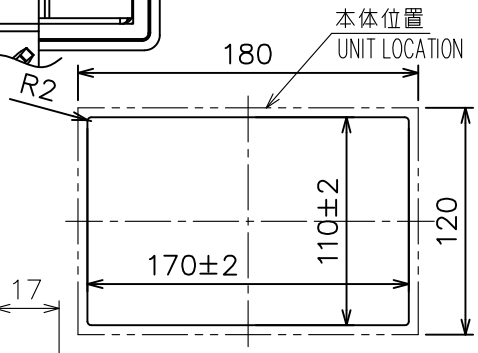

取付穴寸法（尺度：1／4）
CUTOUT DIMENSIONS (SCALE: 1/4)

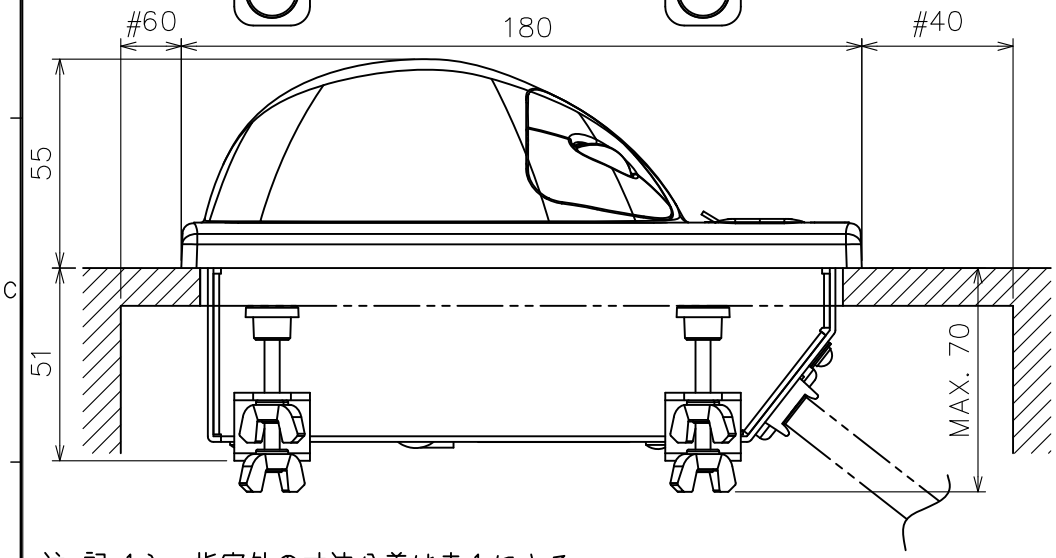

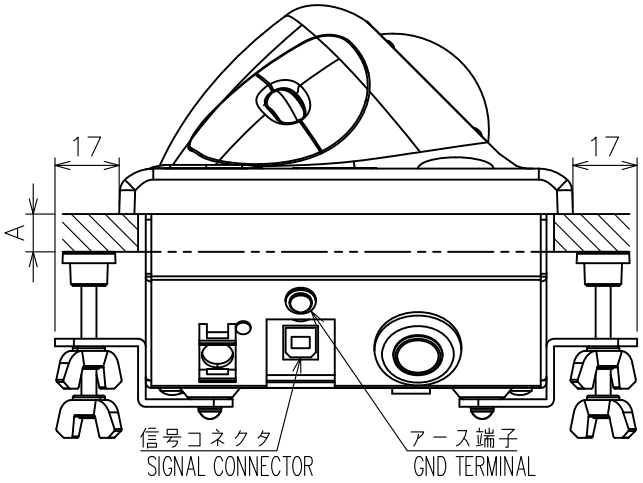

表1 TABLE 1

寸法区分（mm）DIMENSION	公差（mm）TOLERANCE
L≦50	±1.5
50<L≦100	±2.5
100<L≦500	±3

注 記 1） 指定外の寸法公差は表１による。
2） ♯印寸法は最小サービス空間寸法とする。
3） 壁の厚さ（Ａ）は最小１０ｍｍ、最大２０ｍｍとする。

NOTE 1. TABLE 1 INDICATES TOLERANCE OF DIMENSIONS WHICH IS NOT SPECIFIED.
2. #: MINIMUM SERVICE CLEARANCE.
3. BULKHEAD THICKNESS (A): 10≦A≦20.

DRAWN 5/Nov/2012 T.YAMASAKI		TITLE	RCU-026
CHECKED 5/Nov/2012 H.MAKI		名称	トラックボール操作部（埋込装備）
APPROVED 7/Nov/2012 Y.NISHIYAMA	FMD-3200		外寸図
SCALE 1/2	MASS 1.5 ±10% kg 質量は5mケーブルを含む。MASS INCLUDES 5m CABLE.	NAME	TRACKBALL CONTROL UNIT (FLUSH MOUNT)
DWG.No. C4473-G06- B	REF.No. 24-014-160G-2		OUTLINE DRAWING

FURUNO ELECTRIC CO., LTD.

FURUNO

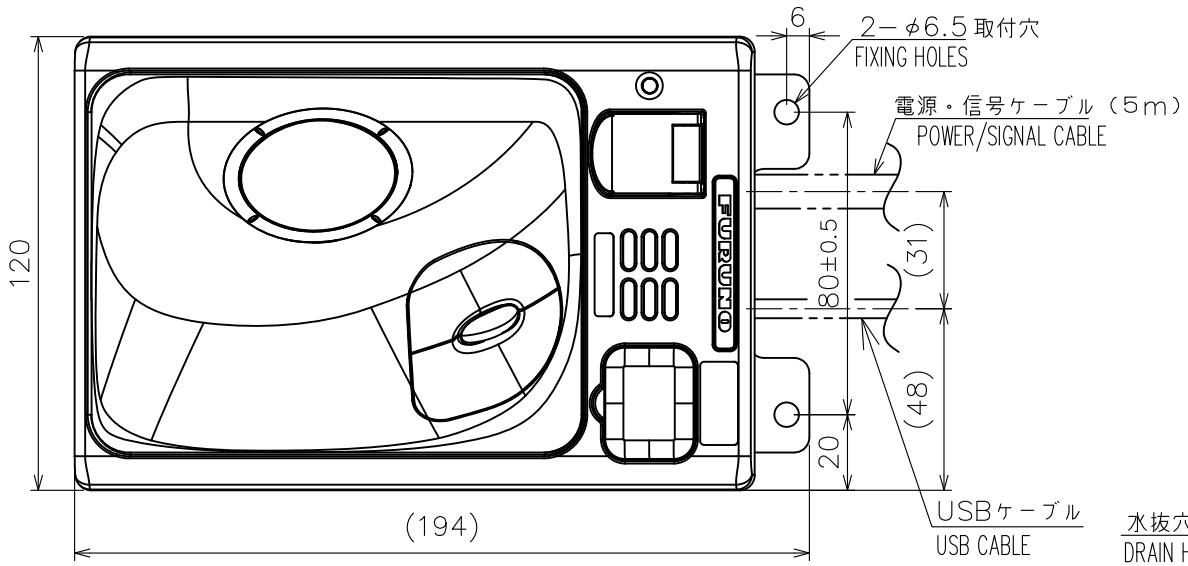

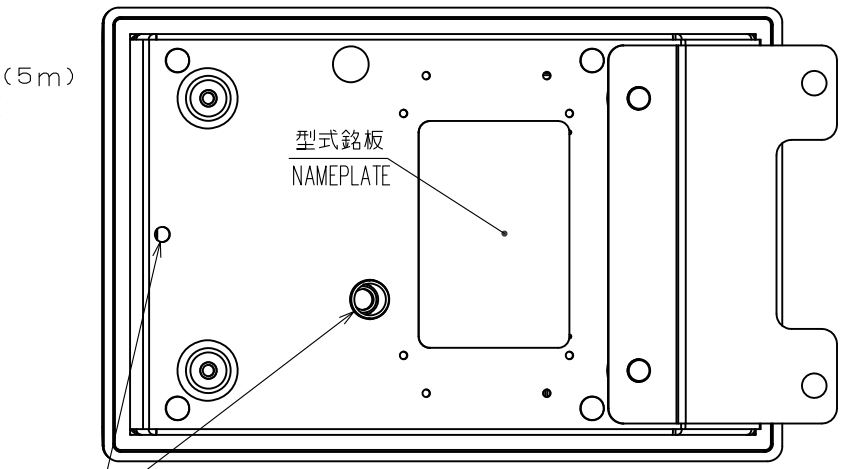

底面図
BOTTOM VIEW

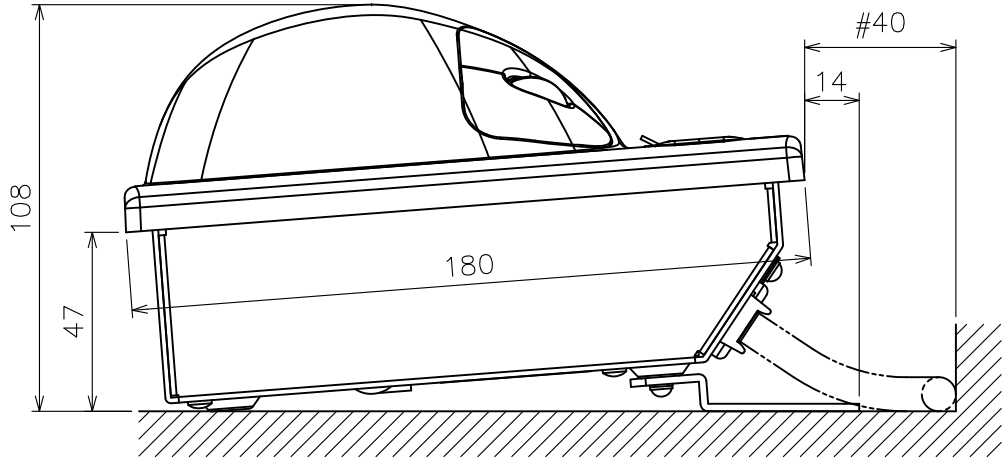

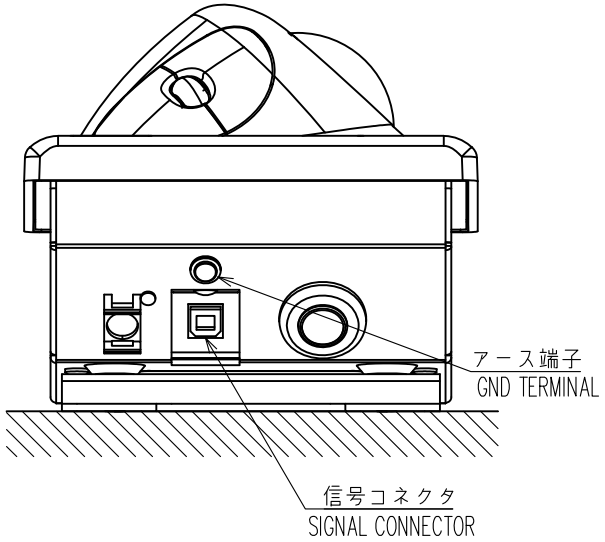

表1 TABLE 1

寸法区分（mm）DIMENSION	公差（mm）TOLERANCE
L≦50	±1.5
50<L≦100	±2.5
100<L≦500	±3

注　記　1）　指定外の寸法公差は表１による。
　　2）　#印寸法は最小サービス空間寸法とする。
　　3）　取付ネジはトラスタッピンネジ呼び径５Ｘ２０を使用のこと。

NOTE　1.　TABLE 1 INDICATES TOLERANCE OF DIMENSIONS WHICH IS NOT SPECIFIED.
　　2.　#: MINIMUM SERVICE CLEARANCE.
　　3.　USE TAPPING SCREWS ø5x20 FOR FIXING THE UNIT.

DRAWN 5/Nov/2012 T.YAMASAKI		TITLE	RCU-026
CHECKED 5/Nov/2012 H.MAKI		名称	トラックボール操作部（取付金具）
APPROVED 7/Nov/2012 Y.NISHIYAMA	FMD-3200		外寸図
SCALE 1/2	MASS 1.5 ±10% kg 質量は5mケーブルを含む。MASS INCLUDES 5m CABLE.	NAME	TRACKBALL CONTROL UNIT (FIXTURE MOUNT)
DWG.No. C4473-G07- B	REF.No. 24-014-170G-2		OUTLINE DRAWING

FURUNO ELECTRIC CO., LTD.

FURUNO

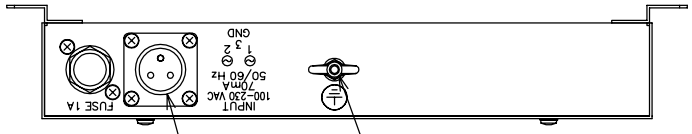

表１ TABLE 1

寸法区分（ｍｍ） DIMENSIONS	公差（ｍｍ） TOLERANCE
Ｌ≦５０	±１．５
５０＜Ｌ≦１００	±２．５
１００＜Ｌ≦５００	±３

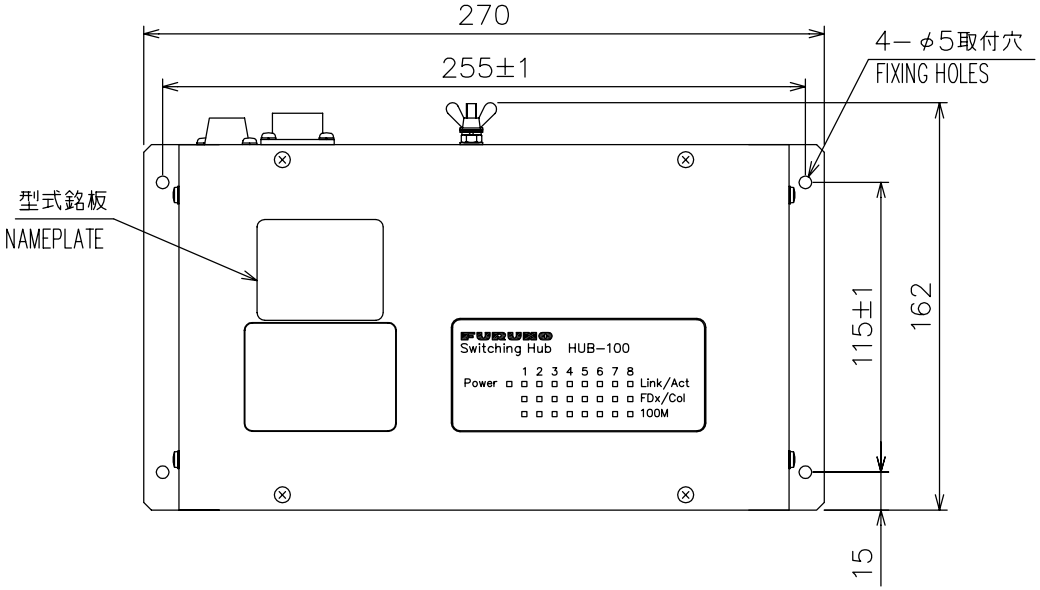

注　記

１）　取付用ネジはトラスタッピングネジ呼び径４×１６を使用のこと

２）　指定外寸法公差は表１による

３）　＃印寸法は最小サービス空間寸法とする

NOTE

1. USE TAPPING SCREWS 4x16 FOR FIXING THE UNIT.
2. TABLE 1 INDICATES TOLERANCE OF DIMENSIONS WHICH IS NOT SPECIFIED.
3. #: MINIMUM SERVICE CLEARANCE.

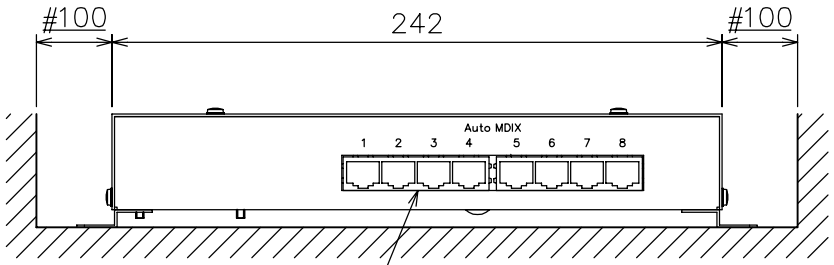

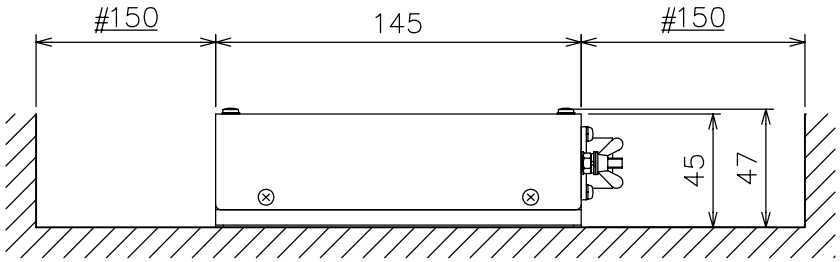

DRAWN Mar. 31 '04 T.YAMASAKI			TITLE HUB-100
CHECKED Mar. 31 '04 T.MATSUGUCHI			名称 イーサネットスイッチングハブ
APPROVED Apr. 05 '04 T. Matsuguchi			外寸図
SCALE 1/3	MASS 1.5 ±10% kg		NAME SWITCHING HUB
DWG.No. C3519-G18- B		03-163-960G-2	OUTLINE DRAWING

FURUNO ELECTRIC CO., LTD.

FURUNO

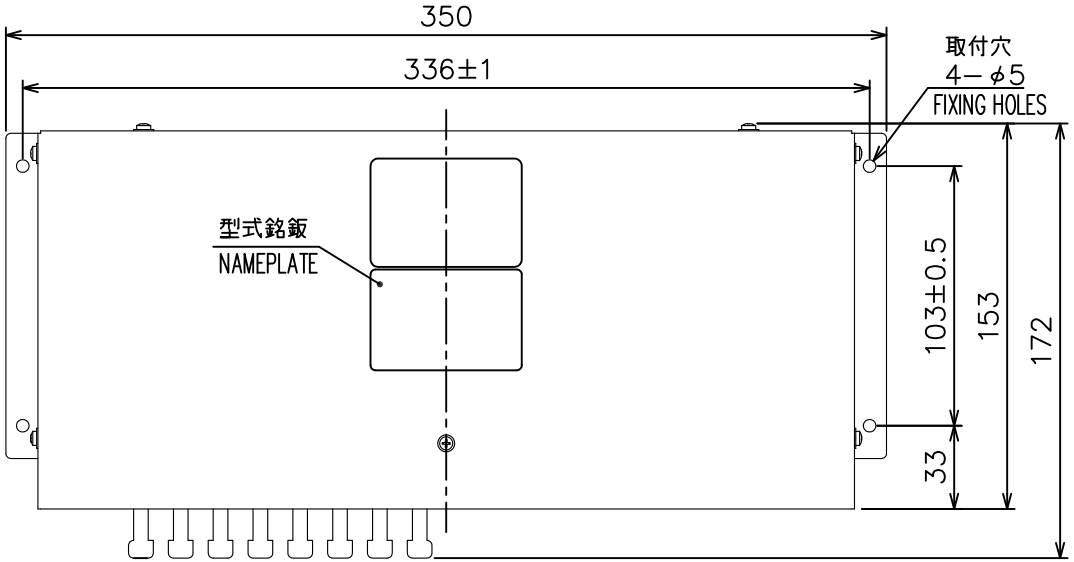

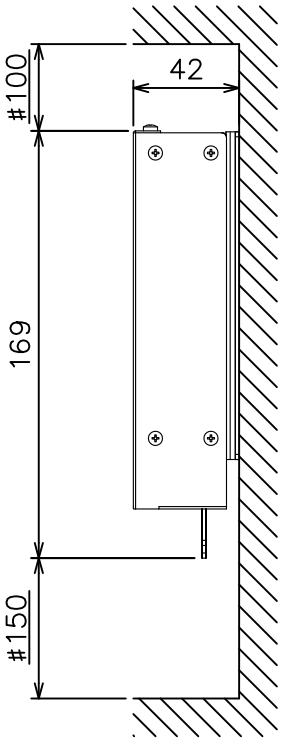

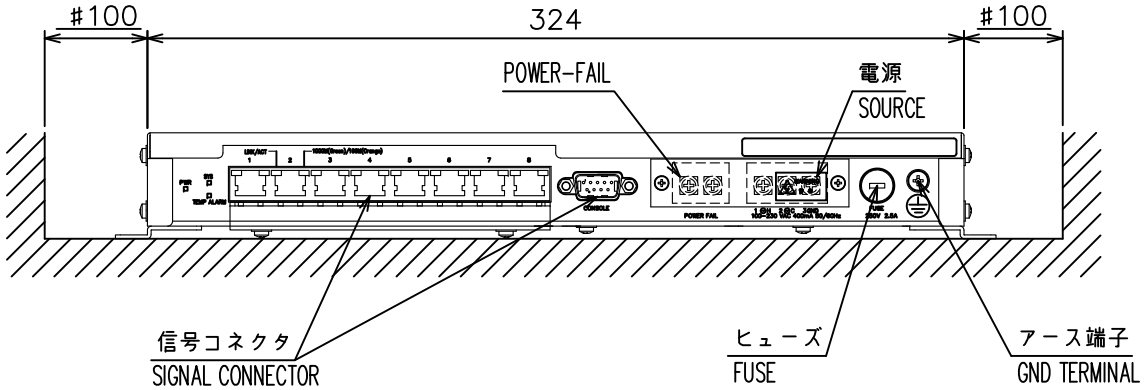

表1 TABLE 1

寸法区分（mm） DIMENSION	公差（mm） TOLERANCE
L≦50	±1.5
50<L≦100	±2.5
100<L≦500	±3

注 記 1） 指定外の寸法公差は表１による。
2） #印寸法は最小サービス空間寸法とする。
3） 取付用ネジはトラスタッピンネジ呼び径４×２０を使用のこと。

NOTE 1. TABLE 1 INDICATES TOLERANCE OF DIMENSIONS WHICH IS NOT SPECIFIED.
2. #: MINIMUM SERVICE CLEARANCE.
3. USE TAPPING SCREWS ø4x20 FOR FIXING THE UNIT.

DRAWN 5/Nov/2012 T.YAMASAKI		TITLE	HUB-3000
CHECKED 5/Nov/2012 H.MAKI		名称	インテリジェントハブ
APPROVED 7/Nov/2012 Y.NISHIYAMA	FMD-3200		外寸図
SCALE 1/3	MASS 1.5 ±10% kg 質量はケーブルを含まず。MASS DOES NOT INCLUDE CABLE.	NAME	INTELLIGENT HUB
DWG.No. C4473-G12- B	REF.No. 24-014-350G-2		OUTLINE DRAWING

FURUNO ELECTRIC CO., LTD.

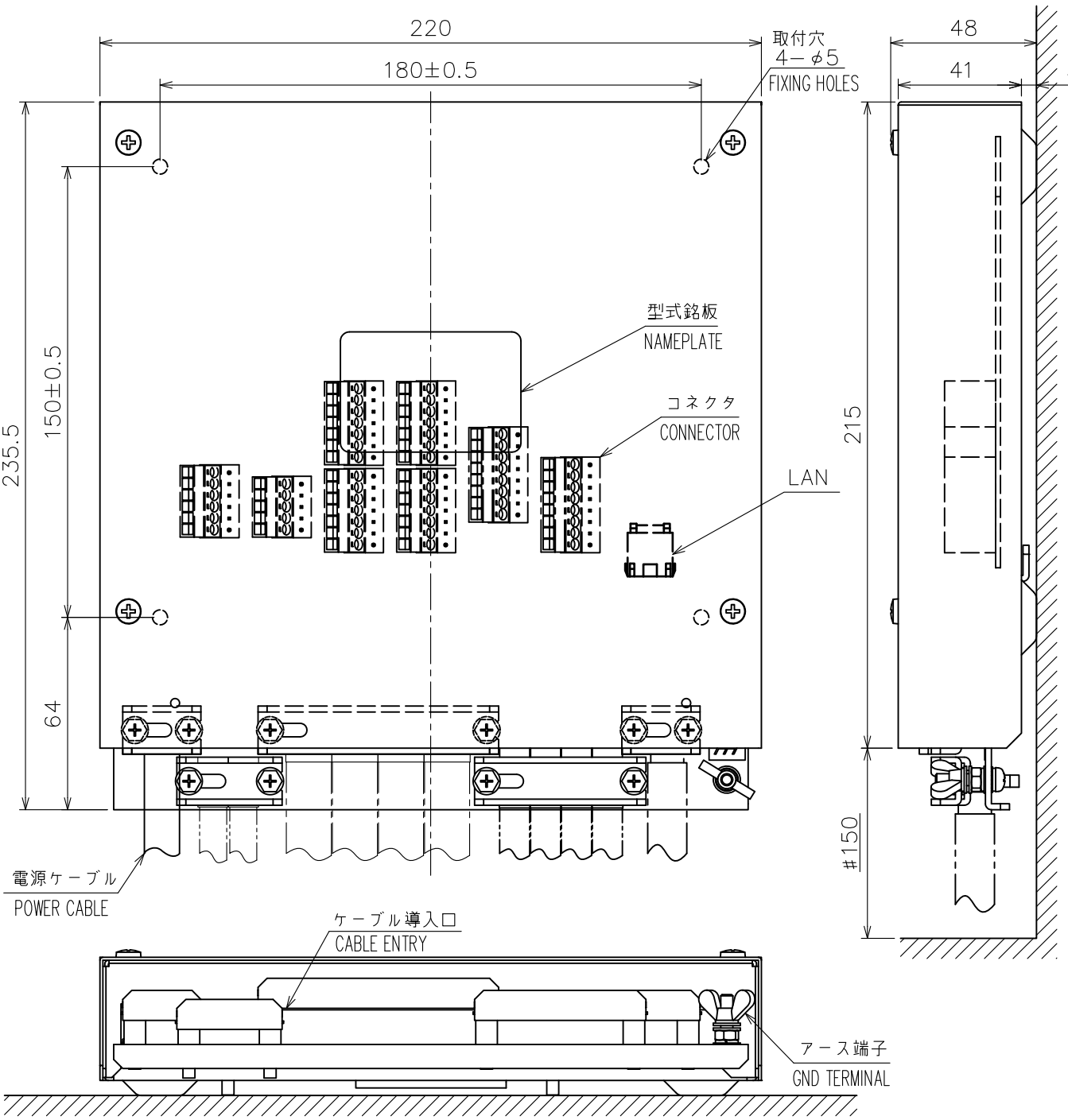

表1 TABLE 1

寸法区分（mm） DIMENSION	公差（mm） TOLERANCE
L≦50	±1.5
50<L≦100	±2.5
100<L≦500	±3

注 記 1） 指定外の寸法公差は表１による。
2） #印寸法は最小サービス空間寸法とする。
3） 取付用ネジはトラスタッピンネジ呼び径４×２０を使用のこと。

NOTE 1. TABLE 1 INDICATES TOLERANCE OF DIMENSIONS WHICH IS NOT SPECIFIED.
2. #: MINIMUM SERVICE CLEARANCE.
3. USE TAPPING SCREWS ø4x20 FOR FIXING THE UNIT.

DRAWN 11/Jan/2012 T.YAMASAKI		TITLE	MC-3000S
CHECKED 11/Jan/2012 H.MAKI		名称	センサーアダプター（シリアル）
APPROVED 13/Jan/2012 Y.NISHIYAMA	FMD-3200		外寸図
SCALE 1/2 MASS 1.5 ±10% kg	質量はケーブルを含まず。 MASS DOES NOT INCLUDE CABLE.	NAME	SENSOR ADAPTER (SERIAL)
DWG. No. C4473-G08- A	REF. No. 24-014-200G-1		OUTLINE DRAWING

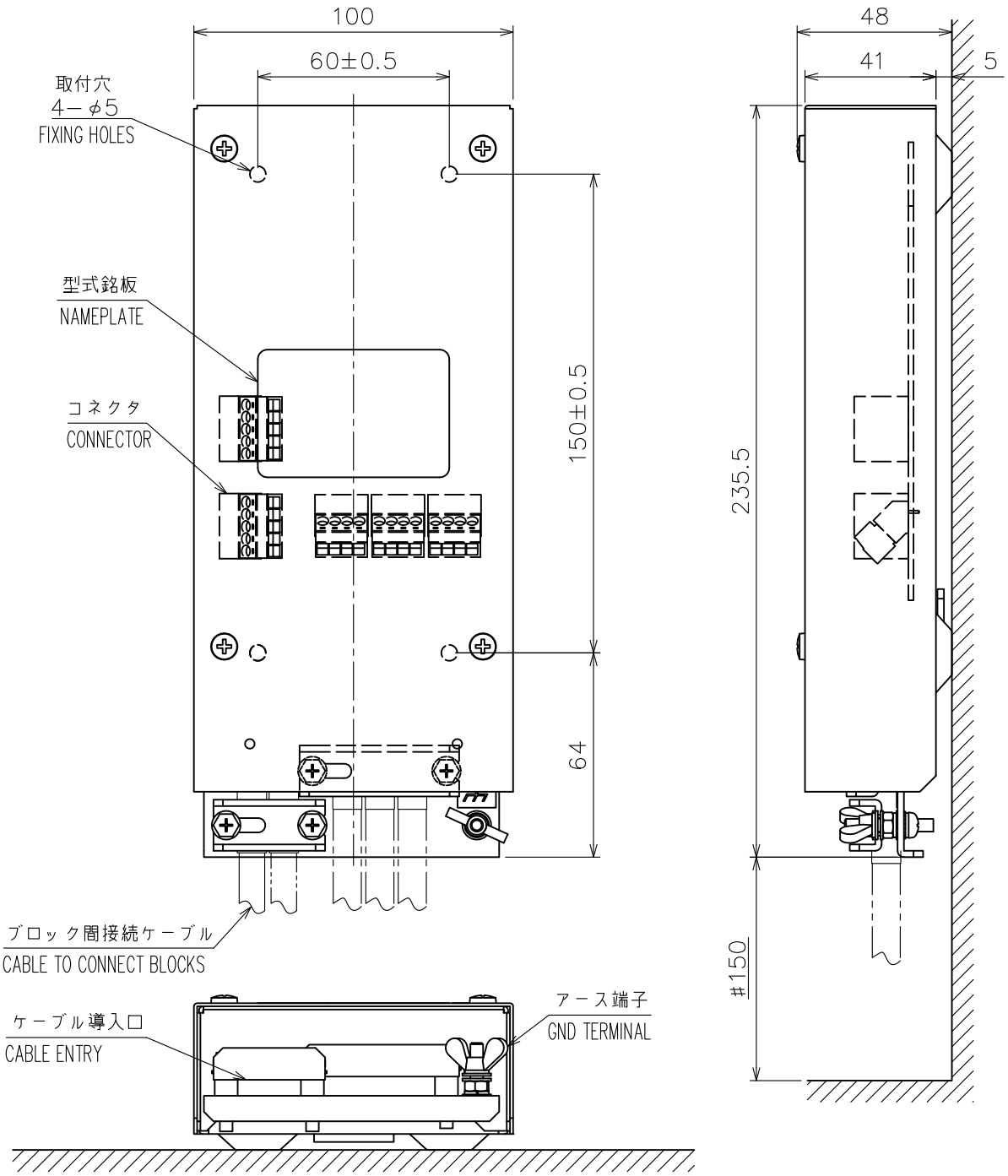

表1 TABLE 1

寸法区分（mm）DIMENSION	公差（mm）TOLERANCE
L≦50	±1.5
50<L≦100	±2.5
100<L≦500	±3

注 記 1） 指定外の寸法公差は表１による。
2） ＃印寸法は最小サービス空間寸法とする。
3） 取付用ネジはトラスタッピンネジ呼び径４×２０を使用のこと。

NOTE 1. TABLE 1 INDICATES TOLERANCE OF DIMENSIONS WHICH IS NOT SPECIFIED.
2. #: MINIMUM SERVICE CLEARANCE.
3. USE TAPPING SCREWS ø4x20 FOR FIXING THE UNIT.

DRAWN 11/Jan/2012 T.YAMASAKI		TITLE	MC-3010A
CHECKED 11/Jan/2012 H.MAKI		名称	センサーアダプター（アナログ）
APPROVED 13/Jan/2012 Y.NISHIYAMA	FMD-3200		外寸図
SCALE 1/2 MASS 0.8 ±10% kg	質量はケーブルを含まず。MASS DOES NOT INCLUDE CABLE.	NAME	SENSOR ADAPTER (ANALOG)
DWG. No. C4473-G09- A	REF. No. 24-014-210G-1		OUTLINE DRAWING

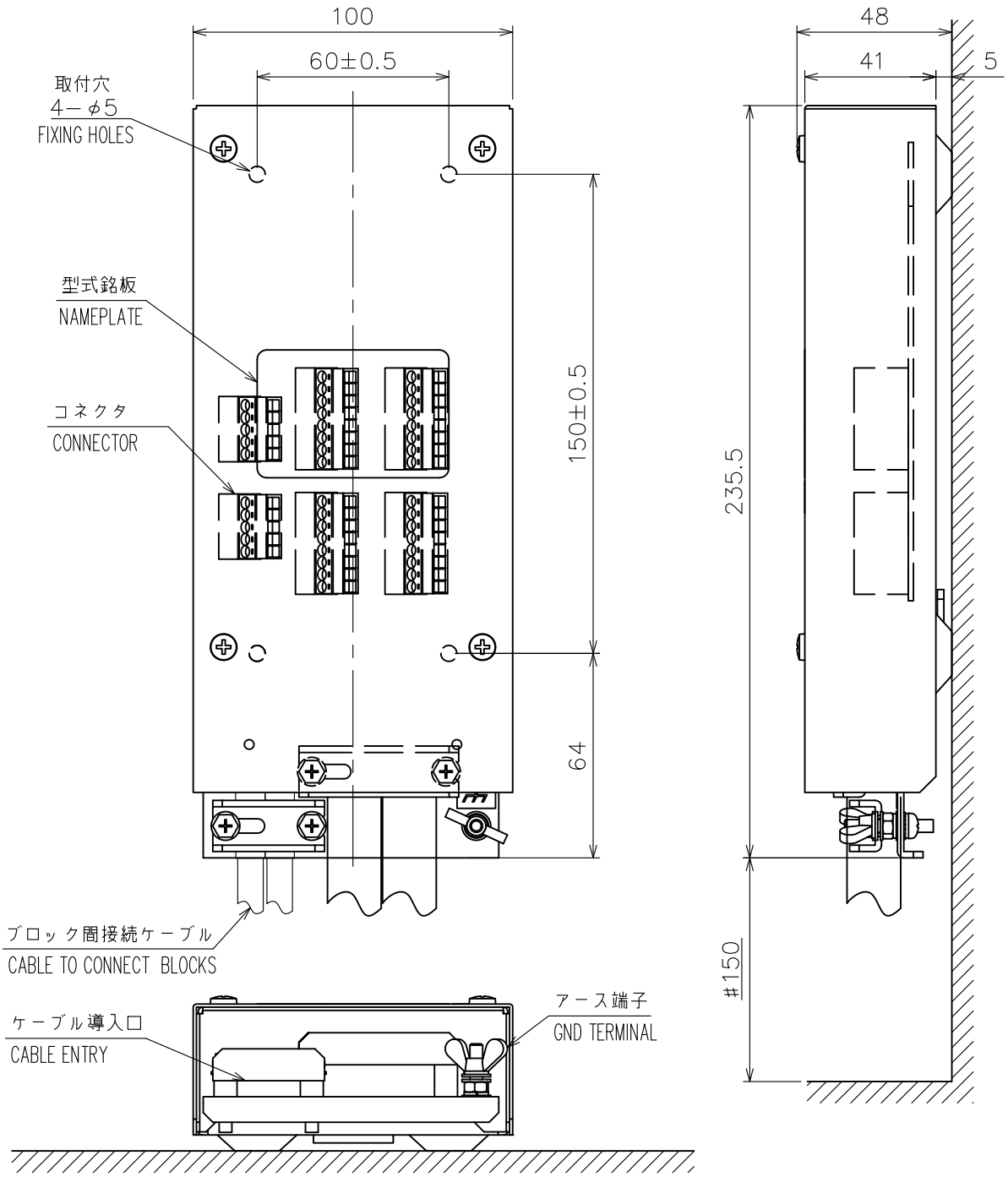

表1 TABLE 1

寸法区分（mm） DIMENSION	公差（mm） TOLERANCE
L≦50	±1.5
50<L≦100	±2.5
100<L≦500	±3

注 記 1） 指定外の寸法公差は表１による。
2） ＃印寸法は最小サービス空間寸法とする。
3） 取付用ネジはトラスタッピンネジ呼び径４×２０を使用のこと。

NOTE 1. TABLE 1 INDICATES TOLERANCE OF DIMENSIONS WHICH IS NOT SPECIFIED.
2. #: MINIMUM SERVICE CLEARANCE.
3. USE TAPPING SCREWS ø4x20 FOR FIXING THE UNIT.

DRAWN 11/Jan/2012 T.YAMASAKI		TITLE	MC-3020D
CHECKED 11/Jan/2012 H.MAKI		名称	センサーアダプター（デジタルイン）
APPROVED 13/Jan/2012 Y.NISHIYAMA	FMD-3200		外寸図
SCALE 1/2 MASS 0.8 ±10% kg	質量はケーブルを含まず。 MASS DOES NOT INCLUDE CABLE.	NAME	SENSOR ADAPTER (DIGITAL IN)
DWG. No. C4473-G10- A	REF. No. 24-014-220G-1		OUTLINE DRAWING

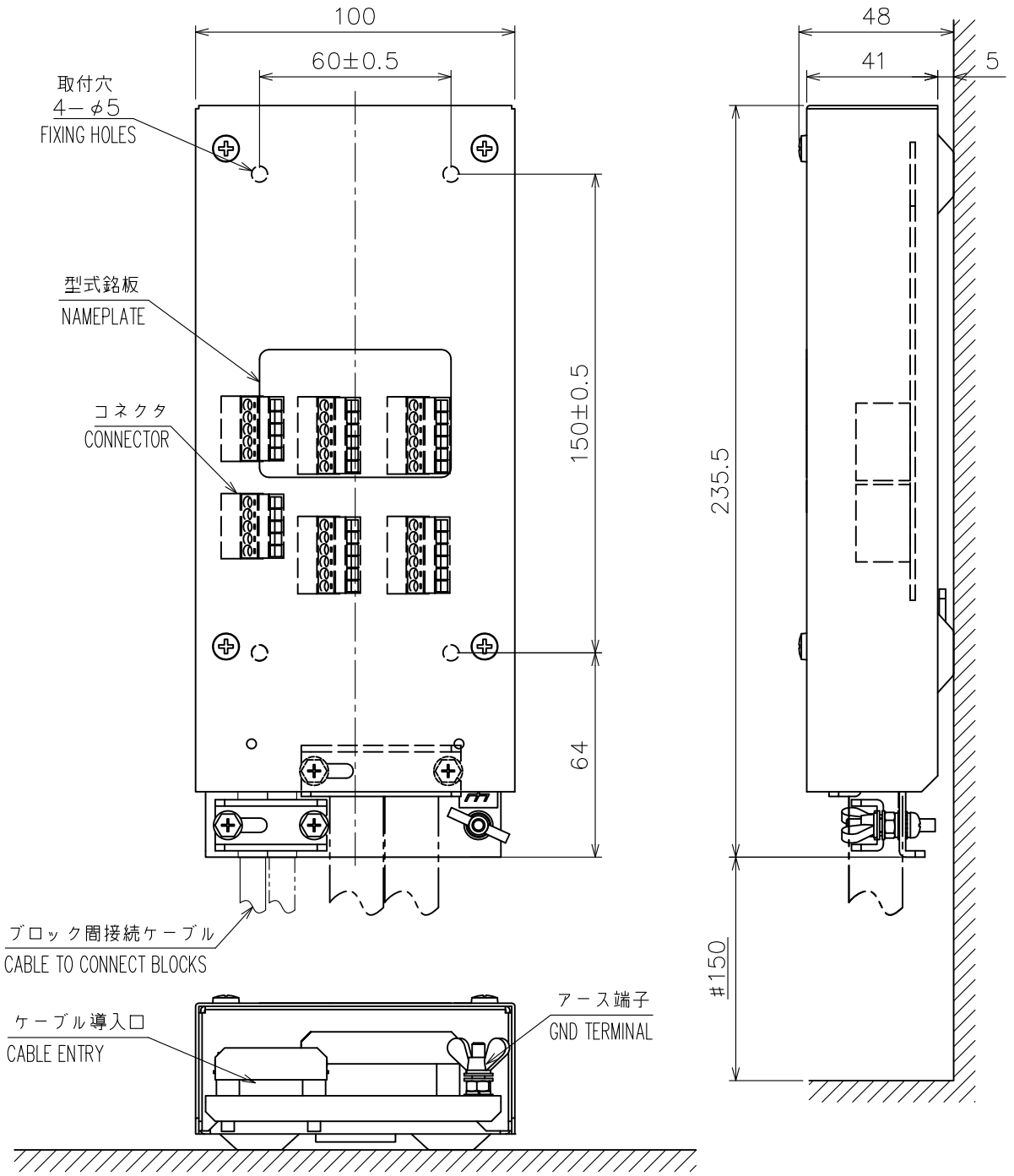

表1 TABLE 1

寸法区分（mm） DIMENSION	公差（mm） TOLERANCE
L≦50	±1.5
50<L≦100	±2.5
100<L≦500	±3

注 記 1） 指定外の寸法公差は表１による。
2） #印寸法は最小サービス空間寸法とする。
3） 取付用ネジはトラスタッピンネジ呼び径４×２０を使用のこと。

NOTE 1. TABLE 1 INDICATES TOLERANCE OF DIMENSIONS WHICH IS NOT SPECIFIED.
2. #: MINIMUM SERVICE CLEARANCE.
3. USE TAPPING SCREWS ø4x20 FOR FIXING THE UNIT.

DRAWN 11/Jan/2012 T.YAMASAKI		TITLE	MC-3030D
CHECKED 11/Jan/2012 H.MAKI		名称	センサーアダプター（デジタルアウト）
APPROVED 13/Jan/2012 Y.NISHIYAMA	FMD-3200		外寸図
SCALE 1/2 MASS 0.8 ±10% kg	質量はケーブルを含まず。 MASS DOES NOT INCLUDE CABLE.	NAME	SENSOR ADAPTER (DIGITAL OUT)
DWG. No. C4473-G11- A	REF. No. 24-014-230G-1		OUTLINE DRAWING

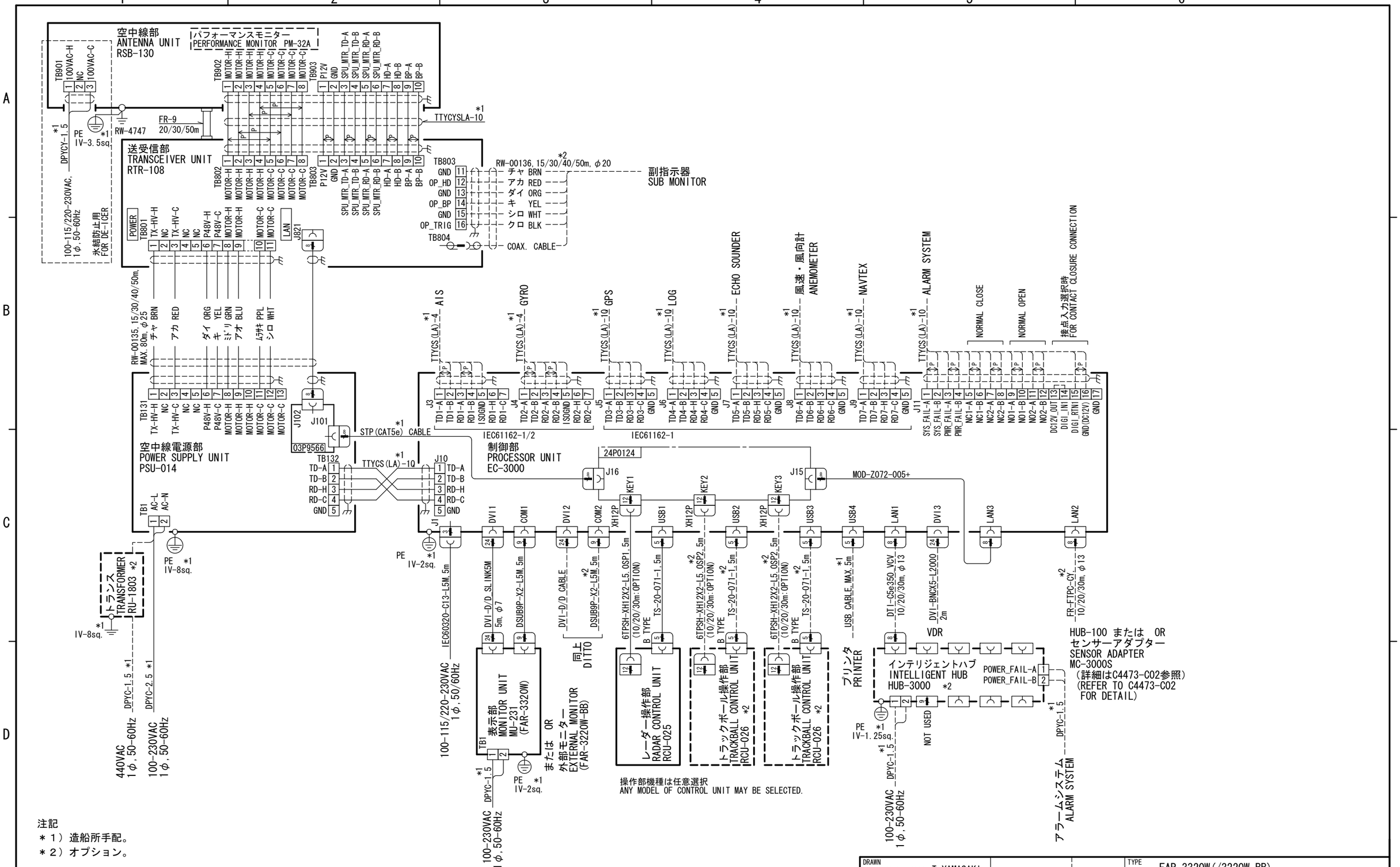

注記
＊１）造船所手配。
＊２）オプション。

NOTE
*1: SHIPYARD SUPPLY
*2: OPTION

DRAWN 18/Aug/2014 T.YAMASAKI			TYPE FAR-3320W(/3220W-BB)
CHECKED 18/Aug/2014 H.MAKI			名 称 航海用レーダー
APPROVED 18/Aug/2014 H.MAKI			相互結線図
SCALE	MASS kg		NAME MARINE RADAR
DWG. No. C3624-C01- C		REF. No.	INTERCONNECTION DIAGRAM

FURUNO ELECTRIC CO., LTD.

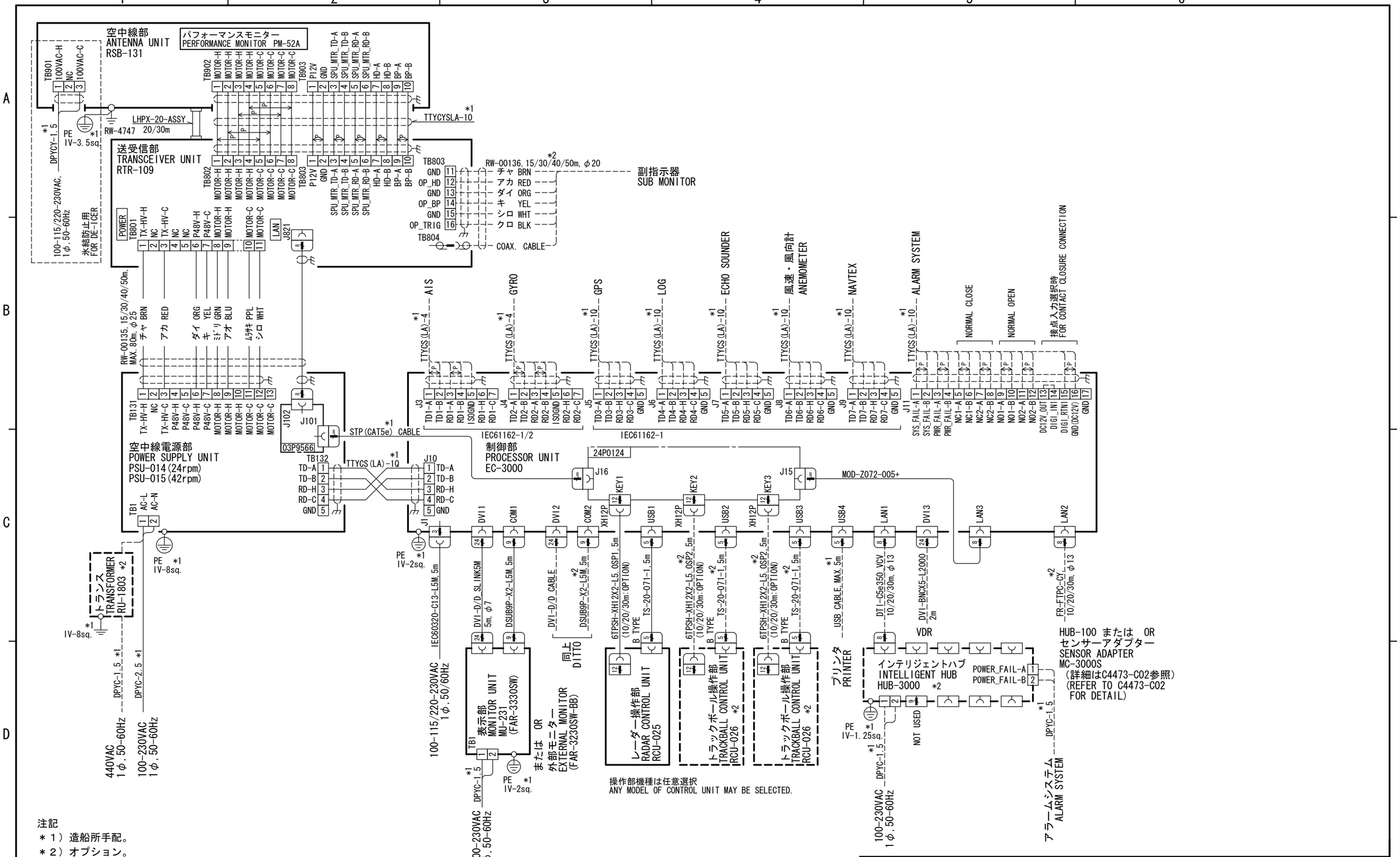

注記
＊１）造船所手配。
＊２）オプション。

NOTE
*1: SHIPYARD SUPPLY
*2: OPTION

DRAWN 18/Aug/2014 T.YAMASAKI		TYPE	FAR-3330SW(/3230SW-BB)
CHECKED 18/Aug/2014 H.MAKI		名称	航海用レーダー
APPROVED 18/Aug/2014 H.MAKI			相互結線図
SCALE / MASS kg		NAME	MARINE RADAR
DWG. No. C3625-C01- C	REF. No.		INTERCONNECTION DIAGRAM

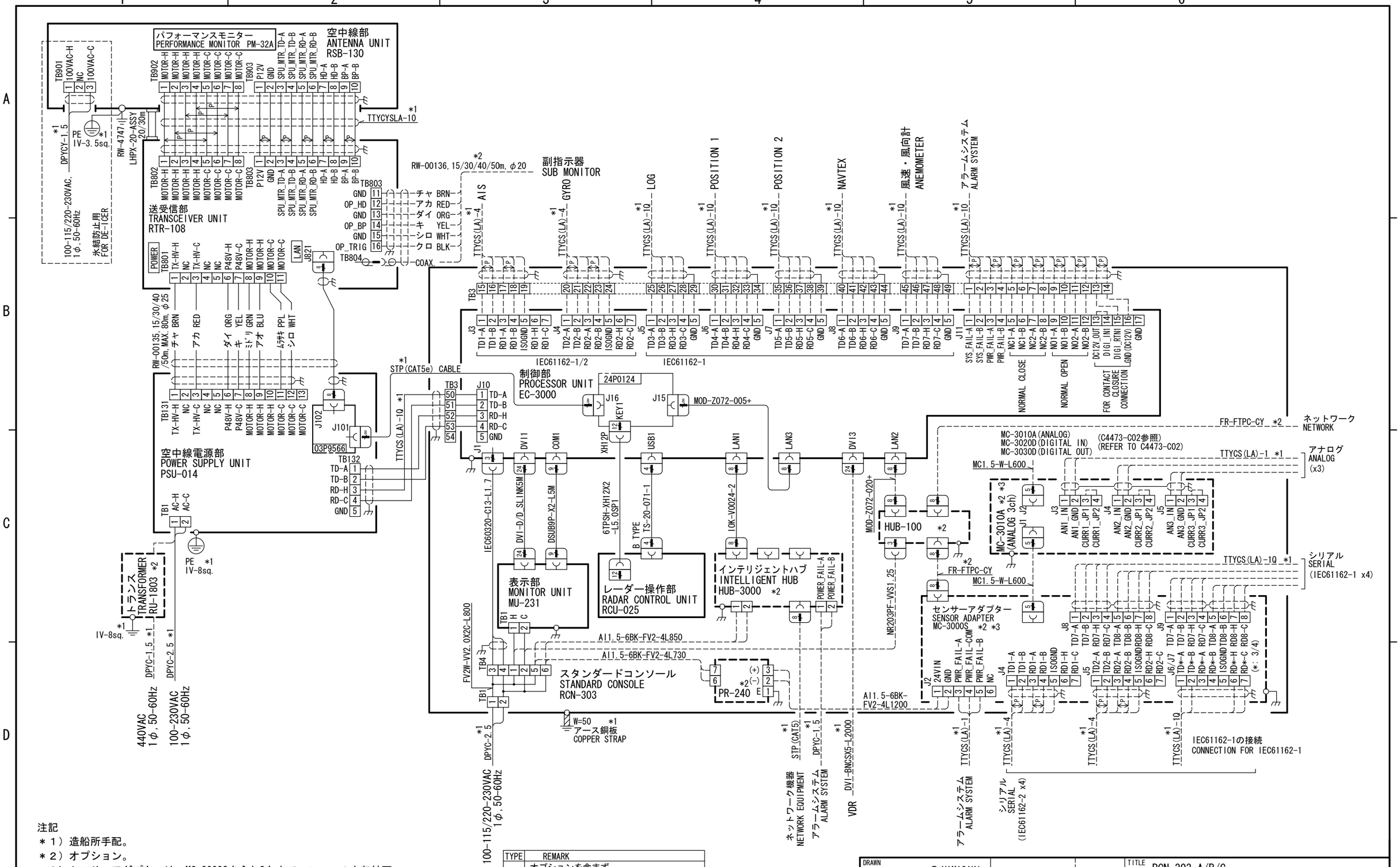

注記

＊１）造船所手配。

＊２）オプション。

＊３）センサーアダプターは、MC-3000Sを含む3台までコンソール内収納可。

NOTE

*1: SHIPYARD SUPPLY

*2: OPTION

*3: A CONSOLE CAN INCLUDE THREE UNTS (MC-3000S INCLUDED) AMONG SENSOR ADAPTERS.

TYPE	REMARK
A	オプションを含まず。 W/O OPTIONAL UNIT.
B	オプションを含む。 INCLUDES OPTIONAL UNIT.
C	オプションおよびUPS取付板を含む。 INCLUDES OPTIONAL UNIT AND UPS FIXTURE.

DRAWN 14/Oct/2014 T.YAMASAKI			TITLE RCN-303-A/B/C
CHECKED 14/Oct/2014 H.MAKI			名称 スタンダードコンソール（航海用レーダー）
APPROVED 29/Sep/2014 H.MAKI		FAR-3320W	相互結線図
SCALE	MASS kg		NAME STANDARD CONSOLE(MARINE RADAR)
DWG. No. C3624-C02- B		REF. No.	INTERCONNECTION DIAGRAM

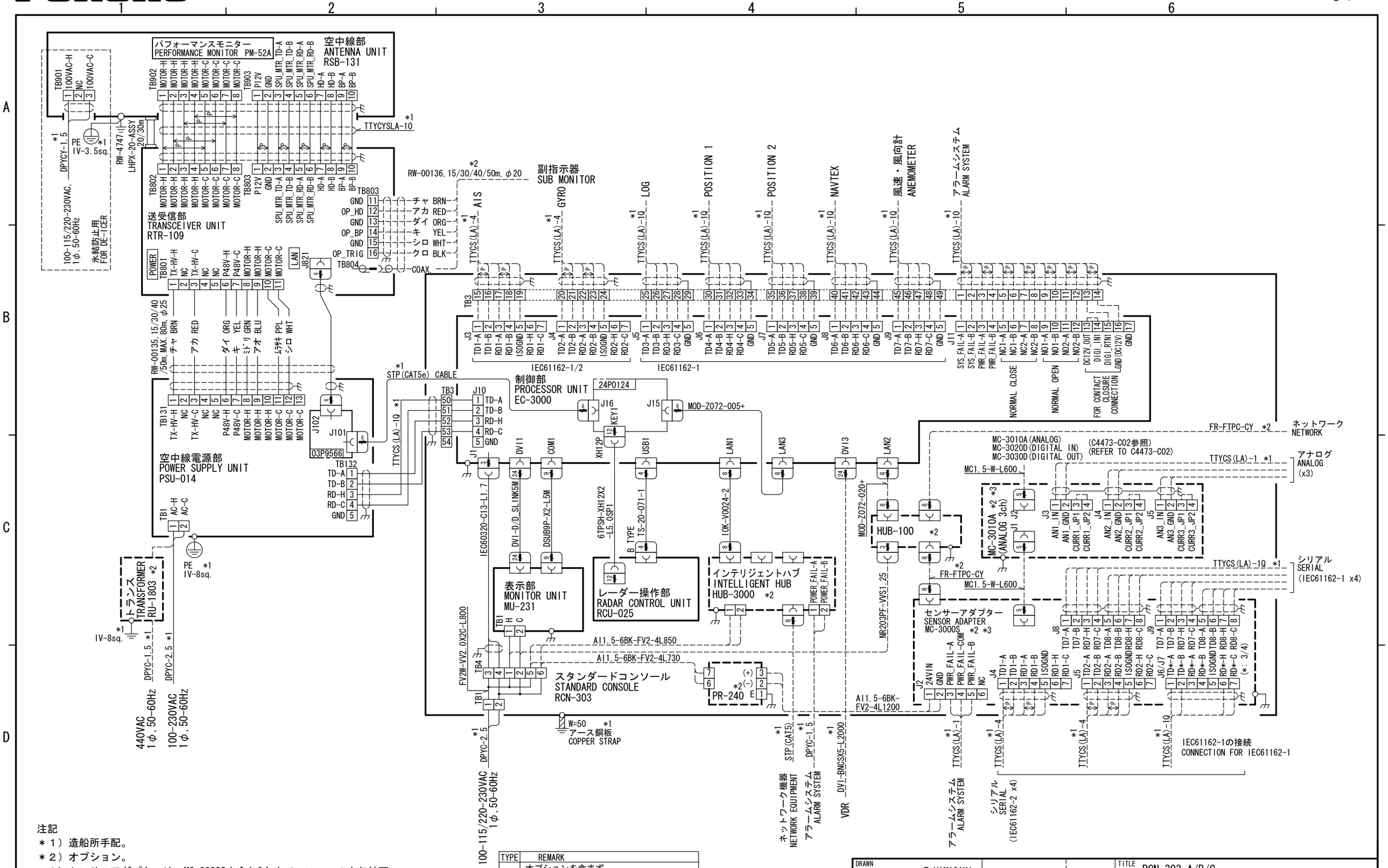

注記
＊１）造船所手配。
＊２）オプション。
＊３）センサーアダプターは、MC-3000Sを含む3台までコンソール内収納可。

NOTE
*1: SHIPYARD SUPPLY
*2: OPTION
*3: A CONSOLE CAN INCLUDE THREE UNTS (MC-3000S INCLUDED) AMONG SENSOR ADAPTERS.

TYPE	REMARK
A	オプションを含まず。 W/O OPTIONAL UNIT.
B	オプションを含む。 INCLUDES OPTIONAL UNIT.
C	オプションおよびUPS取付板を含む。 INCLUDES OPTIONAL UNIT AND UPS FIXTURE.

DRAWN 14/Oct/2014 T.YAMASAKI			TITLE RCN-303-A/B/C
CHECKED 14/Oct/2014 H.MAKI			名称 スタンダードコンソール（航海用レーダー）
APPROVED 26/Sep/2014 H.MAKI		FAR-3330SW	相互結線図
SCALE	MASS kg		NAME STANDARD CONSOLE(MARINE RADAR)
DWG. No. C3625-C02- B		REF. No.	INTERCONNECTION DIAGRAM