BASE UNIT

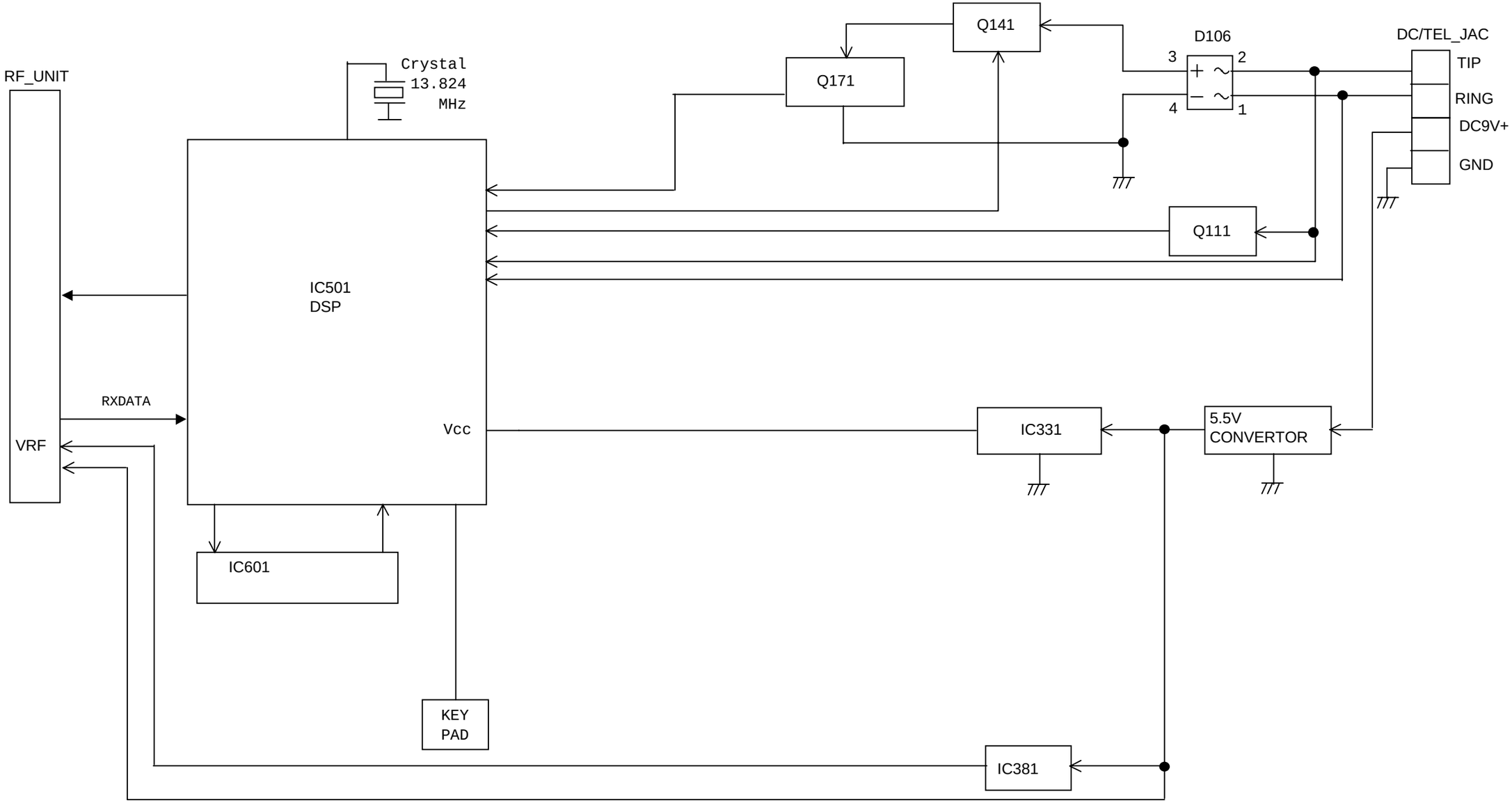
RF_UNIT
VRF
RXDATA
Crystal
13.824
MHz
IC501
DSP
Vcc
IC601
KEY
PAD
Q141
Q171
D106
3
2
4
1
Q111
DC/TEL_JAC
TIP
RING
DC9V+
GND
IC331
5.5V
CONVERTOR
IC381