Circuit

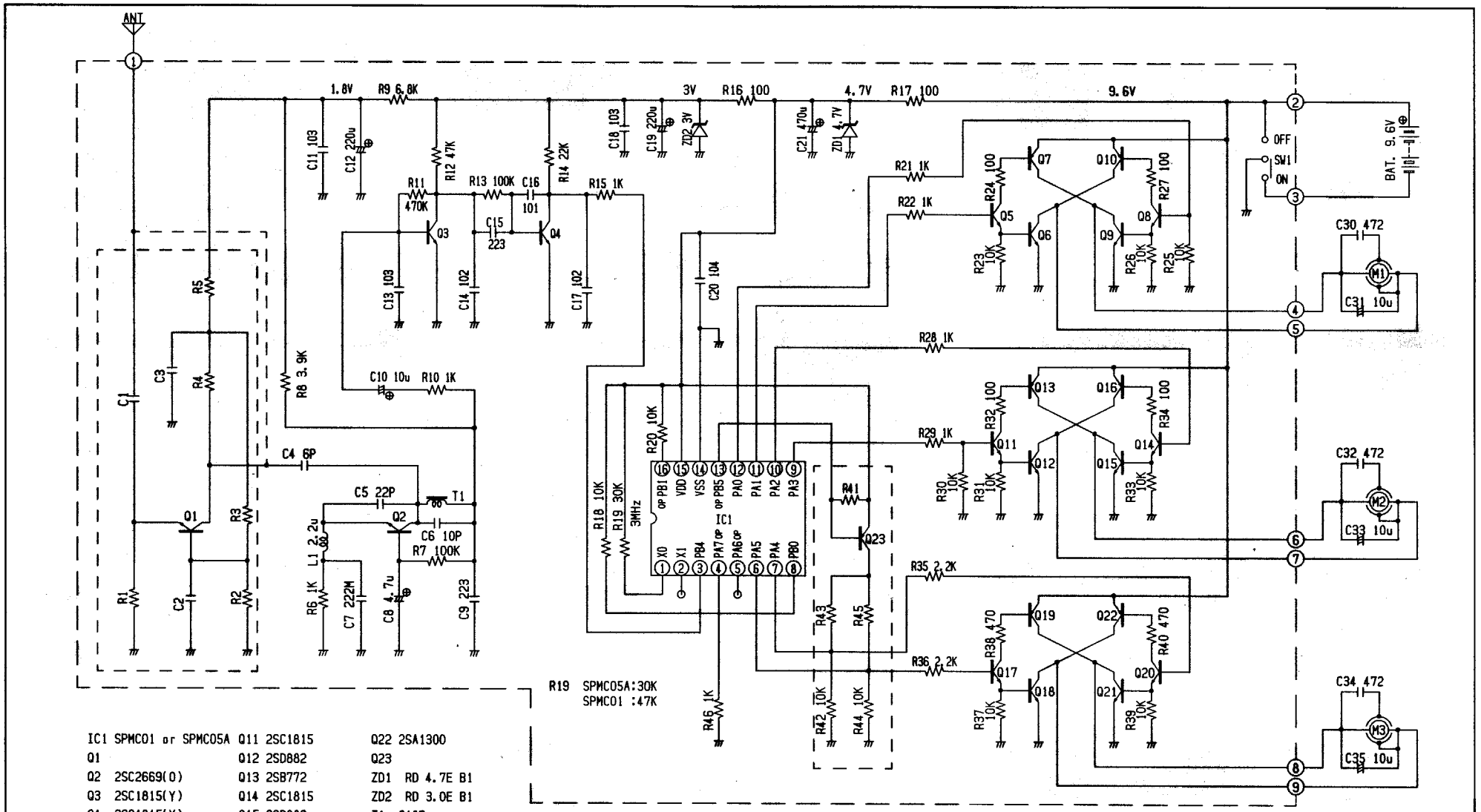

R19 SPMC05A:30K
SPMC01 :47K

IC1 SPMC01 or SPMC05A	Q11 2SC1815	Q22 2SA1300
Q1	Q12 2SD882	Q23
Q2 2SC2669(O)	Q13 2SB772	ZD1 RD 4.7E B1
Q3 2SC1815(Y)	Q14 2SC1815	ZD2 RD 3.0E B1
Q4 2SC1815(Y)	Q15 2SD882	T1 318B
Q5 2SC1815	Q16 2SB772	L1 LAL04NA 2.2u
Q6 2SD882	Q17 2SC1815	M1 RC280RA-2485
Q7 2SB772	Q18 2SC3279	M2 RC280RA-2485
Q8 2SC1815	Q19 2SA1300	M3 FC130RA-12240
Q9 2SD882	Q20 2SC1815	
Q10 2SB772	Q21 2SC3279	

BAND	Q23	R41	R42	R43	R44	R45
NORMAL	OPEN	OPEN	10K	OPEN	10K	OPEN
A	2SC1015	10K	OPEN	1K	10K	OPEN
B	2SC1015	10K	10K	OPEN	OPEN	1K
C	2SC1015	10K	OPEN	1K	OPEN	1K

DIMENSIONAL mm	SCALE	CREATE DATE FEB-03-2000	VER. 1.1 MAY-29-2000	DWG. No. CN4001
THICKNESS	Q'TY	MATERIAL / FINISH		
SLIDE SLOPE	DESIGNED SUZUKI	MODEL CODE / NAME CN / ZIGZAG 2		
SHRINK	APPROVED	PARTS CODE / NAME Rx SCHEMATIC 49MHz		

TOYPACK TOYPACK CREATION LTD. TEL 047-454-1189 FAX 047-454-4889