深圳市立诚兴科技有限公司

承　认　书

SPECIFICATION FOR APPROVAL

客　　户： CUSTOMER:	深圳市科尼科技有限公司（KH302）
客 戶 料 號： CUST P/N:	15W05双线圈twin coil
内部料號： LCX P/N:	**LCX-TX302001**
産 品 型 號： DESC:	F17.2*26.2-0.08*105P-9TS-100-F8346/1.0-2C-BJ
日　　期： DATE:	**2025/7/30**
版　　本： Version:	**A.0**

制作 PREPARED BY	审核 CHECKED BY	批准 APPROVED BY	客戶承认 CUSTOMER APPROVE
杨文俊 2025/7/30	高应洪 2025/7/30		

地　址：深圳市龙华区观澜街道牛湖社区新湖路365号四楼
Address: 4th Floor, No.365, Xinhu Road, Niu Hu Community,
Guanlan Street, Longhua District, Shenzhen

产品规格书 SPECIFICATION		版本 A/0	制作：杨文俊 2025/7/30	审核：高应洪 2025/7/30
图纸编号drawing number：LCX-GCQP001314		页码：2/4	客户代码： CUST	KH302
规格型号 Models	F17.2*26.2-0.08*105P-9TS-100-F8346/1.0-2C-BJ		客户料号：CUST P/N	双线圈twin coil
			内部料号： IN P/N	LCX-KH302001

版本变更履历

Version Change History

版本 Rev	变 更 前 Before Change	变 更 后 After Change	更 改 日 期 Change Date	批 准 Approved By
A/0	新发行	-----	2025/7/30	高应洪

物料清单

Bill of material

序号 number	物料名称 name of material	内部料号 IN P/N	物料规格 specifications	单位 unit	用量 dosage	备注 remarks
1	线圈 coil		丝包线silk-covered wire 0.08*105P	g	6.3+ 7.22	
2	磁片magnetic sheet		F83*46*1.0	PCS	1	
3	双面胶adhesive tape		F82*45*0.05	PCS	1	
4	高温胶带Hot tape		25*5*0.03	PCS	2	
		以下空白blank below				

产品规格书 SPECIFICATION 图纸编号：LCX-GCQP001314	版本 A/0	制作：杨文俊 2025/7/30	审核：高应洪 2025/7/30
	页码：3/4	客户代码： CUST	KH302

规格型号 Models	F17.2*26.2-0.08*105P-9TS-100-F8346/1.0-2C-BJ	客户料号：CUST P/N	双线圈twin coil
		内部料号： IN P/N	LXC-KH302001

A/A1	B/B1	C/C1	D	D1	E	F	G	R	H	H1	H2	H3	J	I
17.2 ±0.5	26.2 ±0.5	38.5 ±1	48.2 ±1	38.5 ±1	46 ±0.5	83 ±0.7	100 ±3	17 ±0.3	4.2 Max	1.2 ±01	1.2 ±0.1	0.8 ±0.1	1-2	3 ±1

一、尺寸 DIMENSION:(mm) 绕线模具Bending die17.2*26.2 线圈单重The coil is monolithic：6.3/7.22

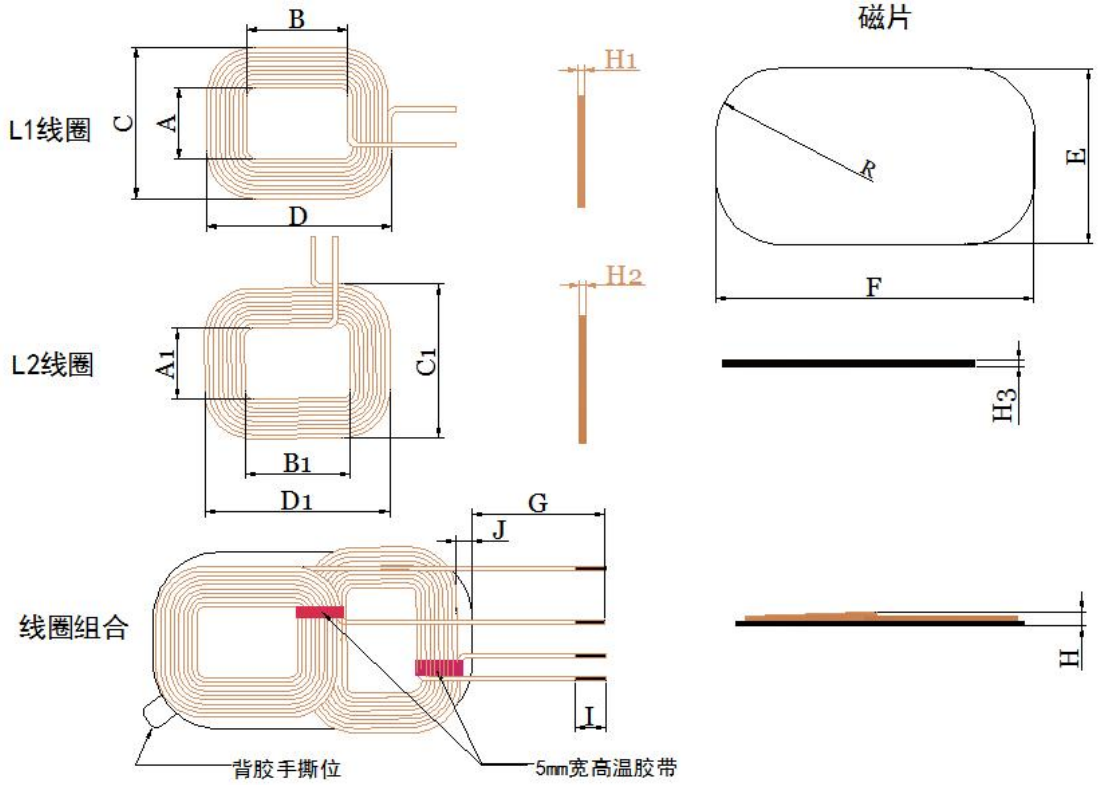

备注remarks：1. 引线交叉出，贴5MM宽高温胶带When the lead is crossed out, apply 5MM wide high temperature tape

2. 磁片不贴背胶 The magnetic sheet is not backed

二、原理图 SCHEMATIC DIAGRAM:

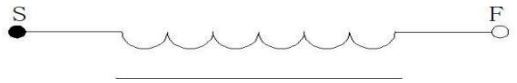

三、绕线参数 Winding Specification:

序号 NO	端子 TERMINAL		线径 WIRE	线材分解温度 Temperature	圈数 Turns	绕线方向 Winding Direction
L1	S	F	USTC 0.08*105P丝包线	180-250 度	9TS	逆时针 anticlockwise
L2	S	F	USTC 0.08*105P丝包线	180-250度	9TS	逆时针 anticlockwise

四、电气特性 ELECTRICAL CHARACTERISTIC：:

温度 TEMPERATURE:25±10°C, 湿度 RELATIVE HUMIDITY:65±20%

序号 NO	磁片材质 Disk material	电感量 LS	阻抗 DCR	测试条件 TEST FREQUENCY	测试仪器 TEST EQUIPMENTS
L1	硬磁片Hard disk	6.2uH±10%（贴合磁片）	50mΩMax	100KHz/1.0V	U2832
L2	硬磁片 Hard disk	6.5uH±10%（贴合磁片）	50mΩMax	100KHz/1.0V	U2832

五、包装方式 Packing way：

泡棉盒包装Bulge foam box packaging