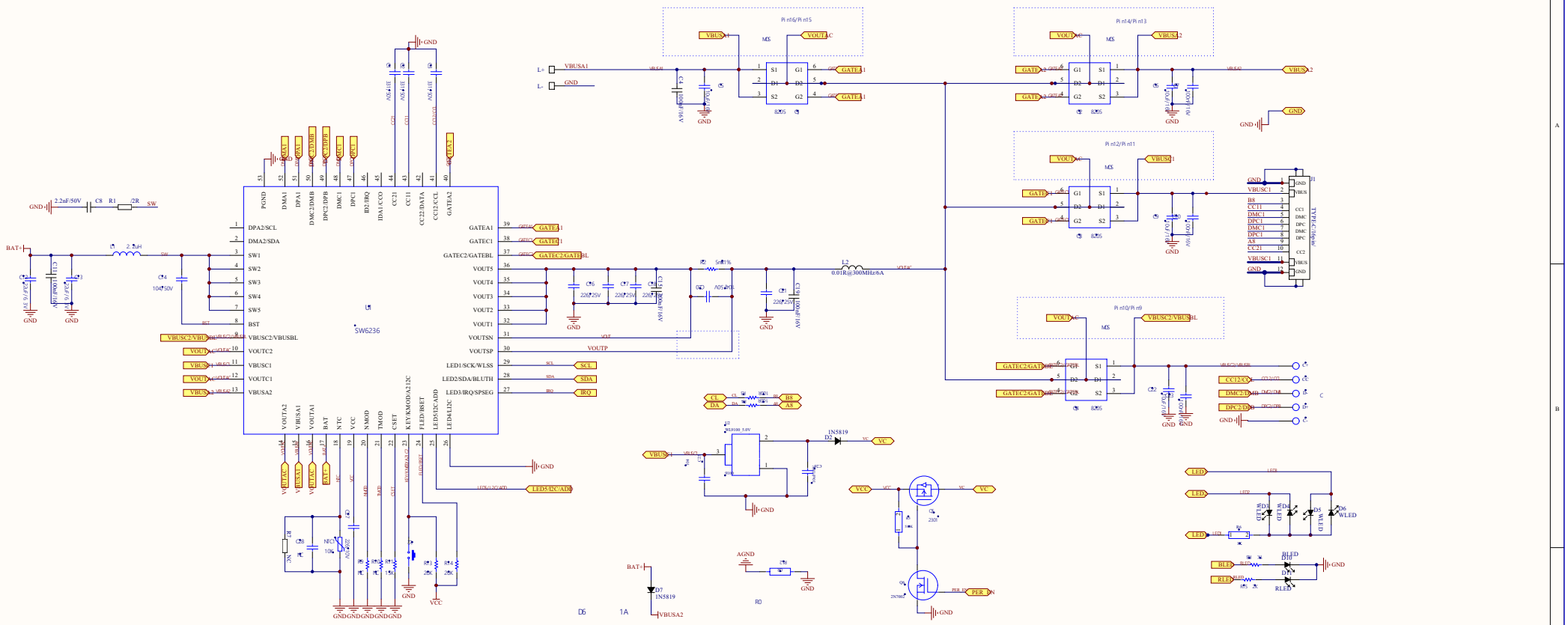
SW6236
U1
CR5791GT
XB4908MF
U4
U5
TYPE-C/16pin
J1
D6
1A
D7
1N5819
D9
1N4148
R0
VDM
VTAN
VCOL
VBUSA1
VBUSA2
VBUSC1
VBUSC2/VBUSBL
VOUTC
VOUTP
GATEA1
GATEC2/GATEBL
SCL
SDA
IRQ
VCC
BAT+
BAT-
GND
AGND
PER_ON
CNL
OUT
DET_O
BLED
LED
RLED
Pi n16/Pi n15
Pi n14/Pi n13
Pi n12/Pi n11
Pi n10/Pi n9
MOS
L+
L-
L2
0.01R@300MHz/6A
Se 1%
A05 1%
C19 100uF/16V
C18 100uF/16V
C17 100uF/16V
C11 100uF/16V
C32 100uF/16V
C4 10uF/50V
C8 2.2uF/50V
R1 2R
L1 2.2uH
SW
NTC
10k
R17 1K
R18 30K
R19 30K
R20 15K
R21 20K
R22 20K
R23 20K
R24 0nk 1%
R25 100k
R26 20.00k
R27 18k
R28 1.8K
R29 1.8K
R30 33K 1%
R31 2.7K 1%
C24 0.1uF
C25 0.1uF
C26 0.1uF
C27 0.1uF
C28 0.1uF
C29 0.1uF
C30 0.1uF
C31 0.1uF
C33 0.1uF
C34 0.1uF
C35 0.1uF
C36 0.1uF
C37 0.1uF
C38 0.1uF
C39 0.1uF
C40 0.1uF
C41 0.1uF
C42 0.1uF
C43 0.1uF
C44 0.1uF
C45 0.1uF
C46 0.1uF
C47 0.1uF
C48 0.1uF
C49 0.1uF
C50 0.1uF
C51 0.1uF
C52 0.1uF