修订记录	更改描述	设计	日期
1	初版发行	郑宗棣	
2			
3			

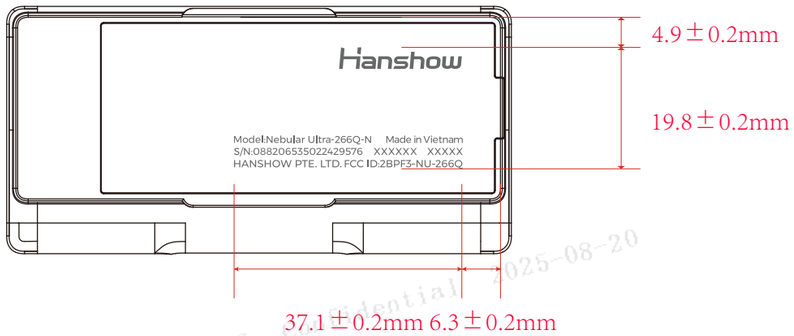

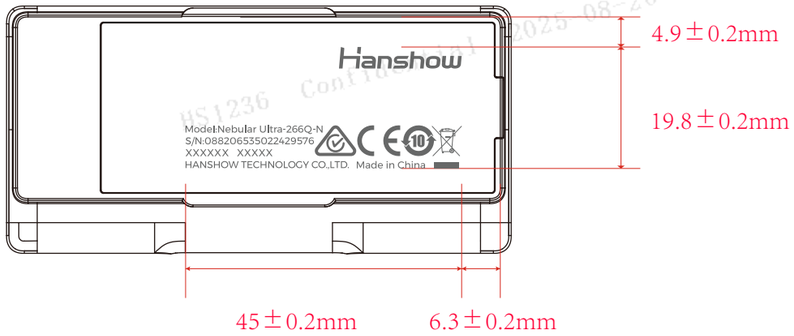

镭雕字体:Montserrat Regular

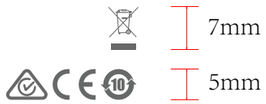

技术要求:

1. 镭雕外观颜色效果参照ID签署的样品【标准样，上、下限样】
2. 镭雕字迹、图形清晰，不允许出现毛边、不均匀的情况；
3. 镭雕字体不允许拉伸，不允许改变横纵向的比例；
4. 字体、字体大小、间距和对齐方式严格按照镭雕文件执行；
5. 镭雕字体：Montserrat Regular
6. 镭雕信息中变动的信息，严格按照BOM内数据执行；
   例如：XXXX、XXXXX代表有镜片和无镜片的汉朔内部编码。
   XXXXXX代表工厂代码及电池代码。
   Model号在某些情况下也需要变动，请注意。
   （以上请严格按照BOM内容执行）
7. 镭雕首件需要跟PM、认证工程师确认信息准确性；
8. 一维码镭雕尺寸按照结构2D图纸执行，扫码等级按照整机标准执行；

Hanshow Confidential

>120-400	0.2	0.5	1.2
>30-120	0.15	0.30	0.8
>6-30	0.1	0.20	0.5
>3-6	0.05	0.1	0.3
>0.5-3	0.05	0.1	0.2
Tolerance Grade	A	B	C

设计	郑宗棣	
制图	郑宗棣	
审核	郑宗棣	
批准	郑宗棣	

项目	nebular Ultra	编码			
名称	Nebular Ultra-266-N	投影视角		公差等级	A
		比例	1:1	图纸	A3
镭雕设备	红光	版本	V2.0	页面	1/1

汉朔科技股份有限公司