图纸状态					
版本	位置	变更编号	描述	绘制	日期
A0	/	NA	首次发布	黄荣胜	2024/07/05

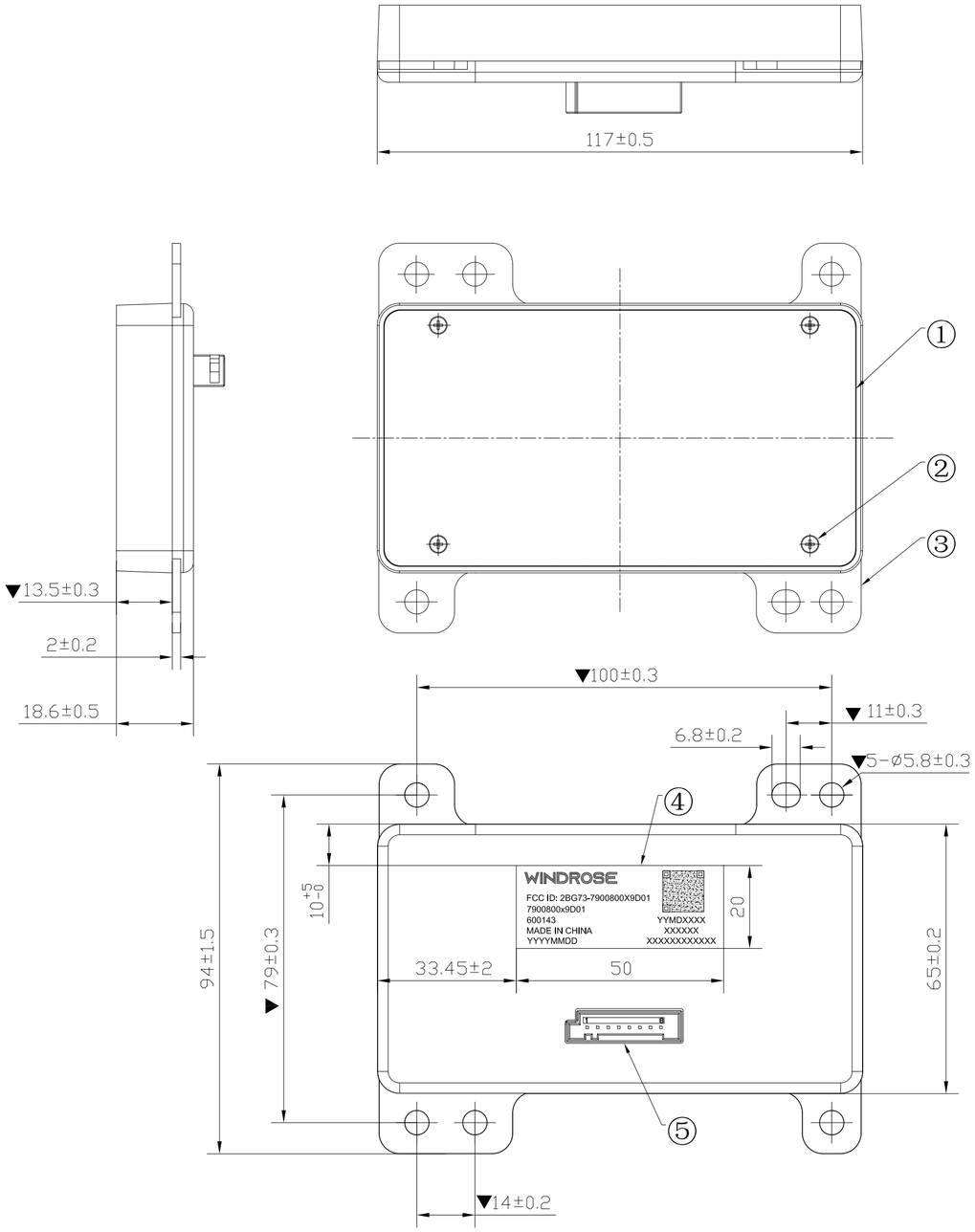

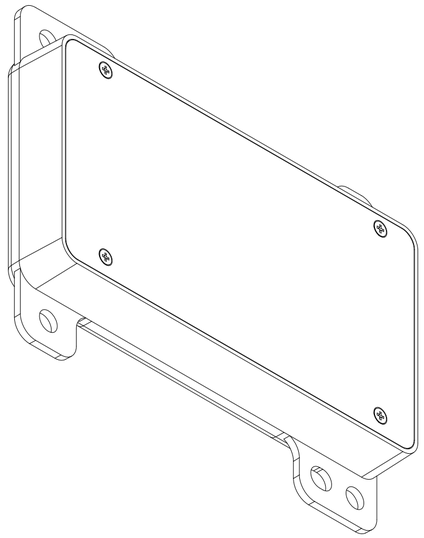

针脚定义示意图

无线充电模块接插件定义	脚位编号	脚位定义
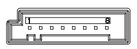 板端:1743386-1 <或同款规格连接器>	1	ACC
	2	N.C
	3	N.C
	4	GND
	5	CANH
	6	CANL
	7	N.C
	8	N.C

技术要求

1.未注尺寸请见3D数据。
2.各零件不得有裂纹、明显的凹坑等有害的缺陷。
3.加工表面应光滑、无毛刺、塑料件表面应平整、无气泡等无影响使用的变形。
4.产品外形尺寸及误差要求：按照图纸执行、满足整车装配要求。
5.产品符合阻燃、气味标准。
6.主要性能要求
工作电压：9-16V；充电电流：MAX5V/3A。
工作温度：-40~85℃；　存储温度：-40~85℃。
待机电流：50mA；静态电流：0.5mA转化效率≥70%。
充电范围：≥70mm*20mm*10mm。
7.主要功能要求
充电功率：标准15W。
接口要求：带CAN通讯接口(500Kb 标准 CAN)。
PEPS规避：CAN信号收到PEPS工作信号时，无线充电模块停止工作，避免影响PEPS 信号检测。
异物检测：遗忘提醒功能。
保护功能：过温、过流、过压。
8.产品应满足汽车零部件和材料禁用、限用物质要求(GB/T 30512-2014）。

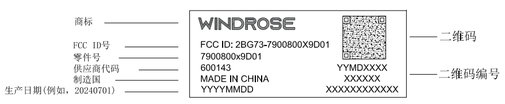

二维码使用快速响应矩阵码（QR Code），应符合GB/T 18284要求。
二维码编号规则：顺序号/批次号、供应商代码、零部件号三部分组成，如下图。

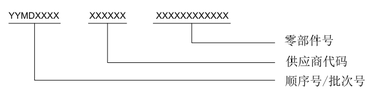

顺序号/批次号长度为8位，编码规则如下：

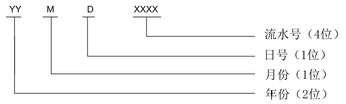

日期	代码	日期	代码	日期	代码	日期	代码	日期	代码
1	1	8	8	15	F	22	X	29	X
2	2	9	9	16	G	23	F	30	Y
3	3	10	A	17	H	24	P	31	0
4	4	11	B	18	J	25	S		
5	5	12	C	19	K	26	T		
6	6	13	D	20	L	27	V		
7	7	14	E	21	M	28	W		

序号	图样名称	材料标记	数量	备注
5	连接器	板端:TE，1743386-1 <或同款规格连接器>	1	
4	标签	尼龙纸，黑底白字	1	
3	底座	WCLP0003，C11，材质：压铸铝ADC12，本色，钝化	1	
2	十字沉头螺钉	M2x4，十字沉头螺钉，不锈钢	4	
1	滤波板	JZZN-XT0001，两层板，FR4板材，113.6*61.6*1.2MM，黑油白字，OSP工艺	1	

特殊特性		客户料号:7900800X9D01 客户版本:N/A	深圳市九洲卓能电气有限公司		
▽	关键特性				
▼	重要特性		名称: 无线充电器		
控制要求：Ppk≥1.67，Cpk≥1.33		料号： 3.ZNR.9001.000004			
这些图纸和规格均为JZZN的财产，未经JZZN事先书面同意，不得以任何方式复制或传播。		批准： 张亚飞 20240705	型号: WCWD01	重量(g):	
		审核： 周双华 20240705			
		绘制： 黄荣胜 20240705		比例 1:1	页面 1/1	图幅 A2