备注：
1、材质为80g书写纸，风琴折页，正反面印刷
2、折叠好 单页尺寸为110*170mm

Faithorse

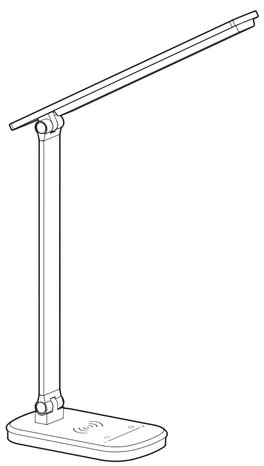

Desk Lamp

Model NO.	Parameters for light source	Parameters for Adaptor
YL-T02A-US	900 lm 21W, 24 V⎓1.0 A, CRI≥80 3000K/4000K/6000K -20 °C ~ 40 °C / -4 °F ~ 104 °F	100-240 V~, 50/60 Hz, PF ≥ 0.5
YL-T02A-EU	900 lm 21W, 24 V⎓1.0 A, CRI≥80 3000K/4000K/6000K -20 °C ~ 40 °C / -4 °F ~ 104 °F	220-240 V~, 50/60 Hz, PF ≥ 0.5
YL-T02A-UK	900 lm 21W, 24 V⎓1.0 A, CRI≥80 3000K/4000K/6000K -20 °C ~ 40 °C / -4 °F ~ 104 °F	220-240 V~, 50/60 Hz, PF ≥ 0.5

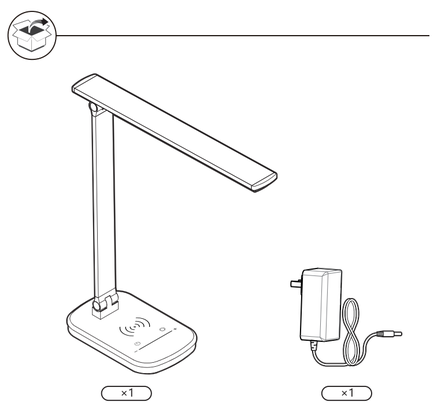

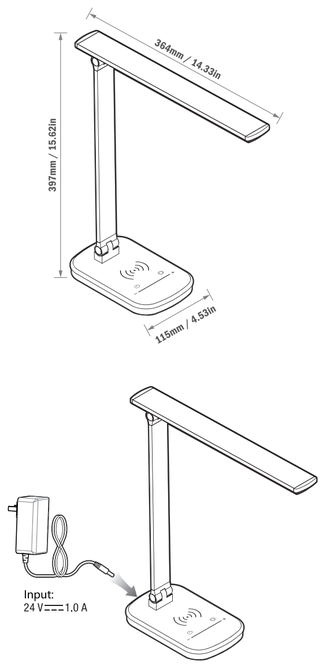

How to use Gebrauchsanweisung Comment Utiliser Cómo Utilizar Come usare Hoe te gebruiken Hur man använder Jak używać Nasıl kullanılır

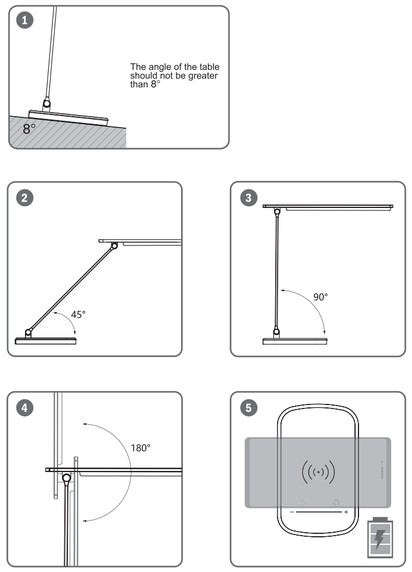

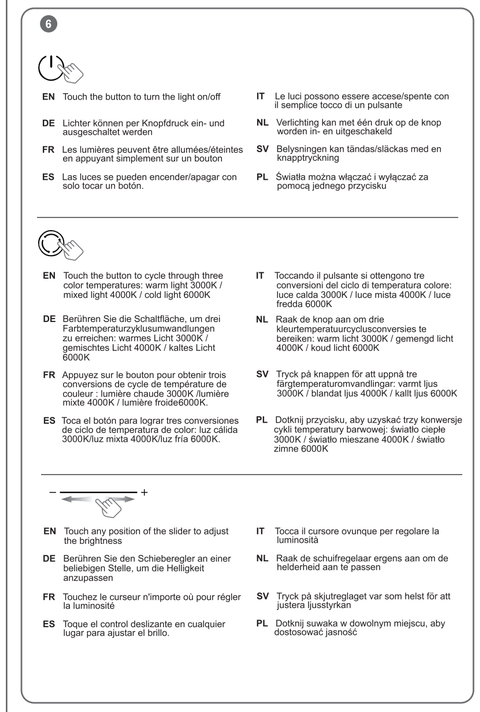

EN Place a mobile phone with wireless charging function in this area to achieve maximum 5V*1A=5W wireless charging

DE Platzieren Sie ein Mobiltelefon mit kabelloser Ladefunktion in diesem Bereich, um eine maximale kabellose Aufladung von 5V*1A=5W zu erreichen

FR Placez un téléphone mobile avec fonction de chargement sans fil dans cette zone pour obtenir une charge sans fil maximale de 5V*1A=5W.

ES Coloque un teléfono móvil con función de carga inalámbrica en esta área para lograr una carga inalámbrica máxima de 5V*1A=5W

IT Posizionare un telefono cellulare con funzione di ricarica wireless in quest'area per ottenere la ricarica wireless massima di 5V*1A=5W

NL Plaats een mobiele telefoon met draadloze oplaadfunctie in deze ruimte om maximaal draadloos opladen van 5V*1A=5W te bereiken

SV Placera en mobiltelefon med trådlös laddningsfunktion i detta område för att uppnå maximal trådlös laddning på 5V*1A=5W

PL Umieść telefon komórkowy z funkcją ładowania bezprzewodowego w tym miejscu, aby uzyskać maksymalne ładowanie bezprzewodowe 5V*1A=5W

EN (Instructions & Safety Information)

1. Please read the precautions carefully before use and strictly abide by the following points, otherwise it may cause major accidents or injuries.
2. The desk lamp should be used indoors at normal room temperature. The maximum ambient temperature should not exceed 40 °C!
3. Do not use cleaning agents that are acidic or have corrosive properties to clean the surface of the desk lamp!
4. Please do not cover the desk lamp with cloth or paper!
5. Please do not insert metal or flammable objects between the parts!
6. Please do not use at places where children can reach!
7. Please do not disassemble, repair or modify the desk lamp!
8. Please do not use if the cable is damaged (exposed or broken core wires)!
9. Do not modify, excessively bend, pull, twist, tie, or damage the cable!
10. Do not clamp the cable or put heavy objects on the cable!
11. Please do not use in moist places or places with high humidity such as bathrooms!
12. To avoid injury to the eye, please do not look directly at the light source for an extended period of time.
13. Please use the included AC power adapter only. Please use the voltage indicated on the package.
14. The light source of this luminaire is not replaceable; when the light source reaches its end of life the whole luminaire shall be replaced.
15. This is a containing product, including one light source.
16. This product contains a light source of energy efficiency class <F>
17. FOR INDOOR USE ONLY.

DE (Gebrauchsanweisung und Sicherheitshinweise)

1. Bitte lesen Sie die Vorsichtsmaßnahmen vor Inbetriebnahme sorgfältig durch und beachten folgende Punkte, da ansonsten schwerere Unfälle oder Verletzungen verursacht werden können.
2. Die Schreibtischleuchte sollte nur in Innenräumen bei normaler Raumtemperatur betrieben werden. Die maximale Umgebungstemperatur sollte nicht höher als 40 °C liegen!
3. Verwenden Sie keine sauren Reinigungsmittel oder solche mit korrosiven Eigenschaften, um die Oberfläche der Schreibtischleuchte zu reinigen!
4. Bitte decken Sie die Schreibtischleuchte nicht mit Stoff oder Papier ab!
5. Bitte führen Sie kein Metall oder brennbare Gegenstände zwischen die Bauteile!
6. Bitte betreiben Sie die Leuchte nicht an Orten, die von Kindern erreicht werden können!
7. Bitte die Schreibtischleuchte nicht auseinandernehmen, reparieren oder verändern!
8. Bitte nicht bei beschädigtem Kabel (freiliegender oder brüchiger Stromführung) in Betrieb nehmen!
9. Das Kabel nicht verändern, übermäßig biegen, daran zerren, verdrehen, verknoten oder beschädigen!
10. Klemmen Sie das Kabel nicht ein und platzieren keine schweren Gegenstände darauf!
11. Bitte betreiben Sie die Leuchte nicht an Orten mit erhöhter Feuchtigkeit, bspw. in Badezim mern!
12. Um Verletzungen zu verhüten, schauen Sie bitte nicht für längere Zeit direkt in die Lichtquelle.
13. Nutzen Sie nur das im Lieferumfang enthaltene Netzteil. Verwenden Sie die angegebene Eingangsspannung.
14. Das Leuchtmittel dieser Leuchte ist nicht auswechselbar, Wenn das Leuchtmittel verbraucht ist, muss das komplette Produkt entsorgt werden.
15. Dies ist ein enthaltendes Produkt, einschließlich einer Lichtquelle.
16. Dieses Produkt enthält eine Lichtquelle der Energieeffizienzklasse <F>
17. NUR FÜR DEN INNENBEREICH.

FR (Instructions & Informations de Sécurité)

1. Veuillez lire attentivement les précautions avant utilisation et respectez scrupuleusement les points suivants, sinon cela pourrait provoquer des accidents ou des blessures graves.
2. La lampe de bureau devrait être utilisée en intérieur à température ambiante normale. La température ambiante maximale ne devrait pas dépasser 40 °C !
3. N'utilisez pas de produits de nettoyage acides ou ayant des propriétés corrosives pour nettoyer la surface de la lampe de bureau !
4. Veuillez ne pas couvrir la lampe de bureau avec un tissu ou du papier !
5. Veuillez ne pas insérer d'objets métalliques ou inflammables entre les pièces !
6. Veuillez ne pas utiliser la lampe dans des endroits où les enfants peuvent l'atteindre !
7. Veuillez ne pas démonter, réparer ou modifier la lampe de bureau !
8. Veuillez ne pas l'utiliser si le câble est endommagé (brins dénudés ou cassés) !
9. Ne modifiez pas, ne pliez pas, ne tirez pas, ne tordez pas, n'attachez pas ou n'endommagez pas le câble de façon excessive !
10. Ne pincez pas le câble ou ne mettez pas des objets lourds sur le câble !
11. N'utilisez pas le câble dans des endroits humides ou à forte humidité, comme les salles de bain !
12. Pour éviter toute blessure aux yeux, veuillez ne pas regarder directement la source de lumière pendant une période prolongée.
13. Veuillez utiliser l'adaptateur d'alimentation AC inclus. Veuillez-vous assurer de respecter le voltage indiqué sur l'emballage.
14. La source lumineuse de ce luminaire n'est pas remplaçable ; lorsque la source lumineuse atteint sa fin de vie, le luminaire entier doit être remplacé.
15. C'est un produit contenant qui contient une source lumineuse.
16. Ce produit contient une source lumineuse de classe d'efficacité énergétique <F>
17. POUR UNE UTILISATION EN INTÉRIEUR UNIQUEMENT.

ES (Instrucciones & Información de Seguridad)

1. Lea atentamente las precauciones antes del uso y cumpla estrictamente con los siguientes puntos. De lo contrario, puede causar accidentes o lesiones graves.
2. La lámpara de escritorio debe usarse en interiores a una temperatura ambiente normal. ¡La temperatura ambiente máxima no debe exceder los 40 °C!
3. ¡No utilice productos de limpieza que sean ácidos o que tengan propiedades corrosivas para limpiar la superficie de la lámpara de escritorio!
4. ¡No cubra la lámpara de escritorio con tela o papel!
5. ¡No inserte objetos metálicos o inflamables entre las piezas!
6. ¡No la utilice en lugares al alcance de los niños!
7. ¡No desmonte, repare ni modifique la lámpara de escritorio!
8. ¡No la utilice si el cable está dañado (cables interiores expuestos o rotos)!
9. ¡No modifique, doble excesivamente, tire, retuerza, ate ni dañe el cable!
10. ¡No sujete el cable con pinzas ni coloque objetos pesados sobre él!
11. ¡No la utilice en lugares húmedos o con mucha humedad como por ejemplo baños!
12. Para evitar lesiones en los ojos, no mire directamente a la fuente de luz durante un periodo de tiempo prolongado.
13. Utilice el adaptador de corriente incluido en el paquete.
14. La fuente de luz de esta luminaria no es reemplazable. Cuando finalice la vida útil de la fuente de luz, se deberá reemplazar la luminaria por completo.
15. Este es un producto contenedor que incluye una fuente de luz.
16. Este producto contiene una fuente de luz de clase de eficiencia energética <F>
17. SÓLO PARA USO EN INTERIORES.

IT (Istruzioni & Informazioni di Sicurezza)

1. Leggere attentamente le precauzioni prima dell'uso e attenersi scrupolosamente ai seguenti punti per evitare di causare incidenti o lesioni gravi.
2. La lampada da tavolo deve essere utilizzata in interni con temperatura ambiente normale. La temperatura ambiente massima non deve superare i 40 °C!
3. Non utilizzare detergenti acidi o con proprietà corrosive per pulire la superficie della lampada da tavolo!
4. Non coprire la lampada da tavolo con panni o carta!
5. Non inserire oggetti metallici o infiammabili tra le parti!
6. Tenere fuori dalla portata dei bambini!
7. Non smontare, riparare o modificare la lampada da tavolo!
8. Non utilizzare se il cavo è danneggiato (fili scoperti o rotti)!
9. Non modificare, piegare eccessivamente, tirare, torcere, legare o danneggiare il cavo!
10. Non pinzare il cavo o appoggiare oggetti pesanti su di esso!
11. Non utilizzare in luoghi bagnati o con elevata umidità (ad es.: bagni)!
12. Al fine di evitare lesioni agli occhi, non guardare direttamente la fonte di luce per un periodo di tempo prolungato.
13. Usare solo l'adattatore AC incluso nella confezione. Si prega di usare la tensione indicata sulla confezione.
14. La fonte luminosa di questa illuminazione non può essere sostituita. Quando la fonte luminosa raggiunge il termine del suo ciclo di vita, l'intera illuminazione dev'essere sostituita.
15. Questo è un prodotto contenente che include una fonte di luce.
16. Questo prodotto contiene una sorgente luminosa di classe di efficienza energetica <F>
17. SOLO PER USO INTERNO.

NL (Instructies en veiligheidsinformatie)

1. Lees voor gebruik de voorzorgsmaatregelen zorgvuldig door en houd u strikt aan de volgende punten, anders kan dit leiden tot grote ongelukken of verwondingen.
2. De bureaulamp moet binnenshuis bij normale kamertemperatuur worden gebruikt. De maximale omgevingstemperatuur mag niet hoger zijn dan 40 °C!
3. Gebruik geen schoonmaakmiddelen die zuur zijn of corrosieve eigenschappen hebben om het oppervlak van de bureaulamp schoon te maken!
4. Bedek de bureaulamp niet met stof of papier!
5. Steek geen metalen of brandbare voorwerpen tussen de onderdelen!
6. Niet gebruiken op plaatsen waar kinderen bij kunnen!
7. Demonteer, repareer of wijzig de bureaulamp niet!
8. Gebleve niet te gebruiken als de kabel beschadigd is (blootliggende of gebroken kerndraden)!
9. De kabel niet wijzigen, overmatig buigen, trekken, draaien, vastbinden of beschadigen!
10. Klem de kabel niet vast en plaats geen zware voorwerpen op de kabel!
11. Niet gebruiken op vochtige plaatsen of plaatsen met een hoge luchtvochtigheid zoals badkamers!
12. Om oogletsel te voorkomen, mag u niet gedurende langere tijd rechtstreeks in de lichtbron kijken.
13. Gebruik alleen de meegeleverde wisselstroomadapter. Gebruik het voltage aangegeven op de verpakking.
14. De lichtbron in deze armatuur kan niet worden vervangen, dus wanneer de lichtbron verbruikt is,moet de hele armatuur worden vervangen.
15. Dit is een insluitend product, inclusief één lichtbron.
16. Dit product bevat een lichtbron van energie-efficiëntieklasse <F>
17. UITSLUITEND VOOR GEBRUIK BINNEN.

SV (Instruktioner och säkerhetsinformation)

1. Läs försiktighetsåtgärderna noggrant före användning och följ noggrant följande punkter, annars kan det orsaka allvarliga olyckor eller skador.
2. Bordslampan ska användas inomhus vid normal rumstemperatur. Den maximala omgivningstemperaturen får inte överstiga 40 °C!
3. Använd inte rengöringsmedel som är sura eller har frätande egenskaper för att rengöra ytan på skrivbordslampan!
4. Täck inte över skrivbordslampan med tyg eller papper!
5. Sätt inte in metall eller brännbara föremål mellan delarna!
6. Använd inte på platser dit barn kan nå!
7. Ta inte isär, reparera eller modifiera skrivbordslampan!
8. Använd inte om kabeln är skadad (exponerade eller trasiga kärntrådar)!
9. Modifiera, böja, dra, vrid, knyt eller skada inte kabeln för mycket!
10. Kläm inte fast kabeln och lägg inte tunga föremål på kabeln!
11. Använd inte på fuktiga platser eller platser med hög luftfuktighet som badrum!
12. För att undvika skada på ögat, se inte direkt på ljuskällan under en längre tid.
13. Använd endast den medföljande nätadaptern. Använd den spänning som anges på förpackningen.
14. Den här armaturens ljuskälla går inte att ersätta, så när ljuskällan är förbrukad ska hela armaturen ersättas.
15. Detta är en innehållande produkt, inklusive en ljuskälla.
16. Denna produkt innehåller en ljuskälla av energieffektivitetsklass <F>
17. ENDAST FÖR INOMHUS.

PL (Instrukcje i informacje dotyczące bezpieczeństwa)

1. Przeczytaj uważnie środki ostrożności przed użyciem i ściśle przestrzegaj poniższych punktów, w przeciwnym razie może to spowodować poważne wypadki lub obrażenia.
2. Lampki biurkowej należy używać w pomieszczeniach o normalnej temperaturze pokojowej. Maksymalna temperatura otoczenia nie powinna przekraczać 40°C!
3. Do czyszczenia powierzchni lampy biurkowej nie używaj środków czyszczących o odczynie kwaśnym lub żrącym!
4. Proszę nie zakrywać lampy biurkowej ściereczką ani papierem!
5. Proszę nie wkładać metalowych lub łatwopalnych przedmiotów między części!
6. Proszę nie używać w miejscach, do których mogą dotrzeć dzieci!
7. Prosimy nie demontować, naprawiać ani modyfikować lampy biurkowej!
8. Proszę nie używać, jeśli kabel jest uszkodzony (odsłonięte lub pęknięte przewody rdzenia)!
9. Nie modyfikuj, nie zginaj nadmiernie, nie ciągnij, nie skręcaj, nie wiąż ani nie uszkadzaj kabla!
10. Nie zaciskać kabla ani nie kłaść na nim ciężkich przedmiotów!
11. Proszę nie używać w miejscach lub pomieszczeniach o dużej wilgotności, takich jak łazienki!
12. Aby uniknąć obrażeń oczu, nie patrz przez dłuższy czas bezpośrednio na źródło światła.
13. Proszę używać wyłącznie dołączonego zasilacza sieciowego. Proszę używać napięcia wskazanego na opakowaniu.
14. Źródło światła tej lampy nie jest wymienialne; w przypadku wyczerpania się źródła światła, wymianie podlega cała lampa.
15. Jest to produkt zawierający jedno źródło światła.
16. Ten produkt zawiera źródło światła o klasie efektywności energetycznej <F>
17. WYŁĄCZNIE DO UŻYTKU WEWNĘTRZNEGO.

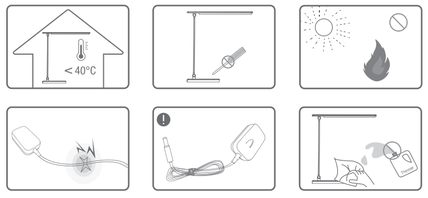

EN
This product is subject to the provisions of European Directive 2012/19/EC. The symbol showing a wheelie bin crossed through indicates that the product requires separate refuse collection in the European Union. This applies to the product and all accessories marked with this symbol. Products identified with this symbol may not be discarded with normal household waste, but must be taken to a collection point for recycling electric and electronic appliances. This recycling symbol marks e.g. an object or parts of the material as valuable for recycling. Recycling helps to reduce the consumption of raw materials and protect the environment.

DE
Dieses Produkt unterliegt den Bestimmungen der Europäischen Direktive 2012/19/EC. Das Symbol mit dem durchgestrichenen Mülleimer weist darauf hin, dass für das Produkt eine separate Müllentsorgung innerhalb der Europäischen Union notwendig ist. Dies gilt für das Produkt und alle mit diesem Symbol gekennzeichneten Zubehörteile. Mit diesem Symbol gekennzeichnete Produkte dürfen nicht mit dem normalem Hausmüll entsorgt werden, sondern müssen zu einer Sammelstelle für das Recycling von elektrische und Elektronikgeräte gebracht werden. Dieses Recycling-Sympol markiert einen Gegenstand oder Materialteile mit hohem Wiederverwertungswert. Recycling hilft, den Rohstoffverbrauch zu senken und die Umwelt zu schützen.

FR
Ce produit est soumis aux dispositions de la directive européenne 2012/19/CE. Le symbole représentant une poubelle à roulettes traversée indique que le produit doit faire l'objet d'une collecte séparée des déchets dans l'Union européenne. Cela s'applique au produit et à tous les accessoires marqués de ce symbole. Les produits identifiés par ce symbole ne peuvent pas être jetés avec les déchets ménagers normaux, mais doivent être transportés à un point de collecte pour le recyclage des appareils électriques et électroniques. Ce symbole de recyclage indique, par exemple, qu'un objet ou des parties du matériau ont de la valeur pour le recyclage. Le recyclage contribue à réduire la consommation de matières premières et à protéger l'environnement.

ES
Este producto está sujeto a las provisiones de la directiva europea 2012/19/EC. El símbolo que muestra una papelera tachada indica que el producto desechado necesita recogerse por separado en la Unión Europea. Esto se aplica al producto y a todos los accesorios marcados con este símbolo. Los productos identificados con este símbolo no se deben desechar junto a los residuos normales del hogar, sino que se deben llevar a un punto de recogida para reciclar aparatos eléctricos y electrónicos. Este símbolo de reciclaje marca que, por ejemplo, un objeto o partes del material son de valor para el reciclado. Reciclar ayuda a reducir el consumo de materias primas y a proteger el medio ambiente.

IT
Questo prodotto è soggetto alle disposizioni della Direttiva Europea 2012/19/EC. Il simbolo, che mostra un bidone della spazzatura su ruote con una croce sopra, indica che si richiede che il prodotto sia differenziato nell'Unione Europea. Ciò vale per il prodotto e e per tutti gli accessori marcati con questo simbolo. I prodotti che presentano questo simbolo non si possono smaltire con i rifiuti domestici, ma si devono portare a un punto di raccolta per il riciclaggio di apparecchi elettrici e elettronici. Questo simbolo di riciclaggio marca per esempio un oggetto o parti di un materiale utili per essere riciclati. Riciclare aiuta a ridurre il consumo di materie prime e a proteggere l'ambiente.

NL
Dit product is onderworpen aan de bepalingen van de Europese richtlijn 2012/19/EC. Het symbool met een doorgestreepte kliko geeft aan dat het product gescheiden afvalinzameling in de Europese Unie vereist. Dit geldt voor het product en alle accessoires die met dit symbool zijn gemarkeerd. Producten met dit symbool mogen niet bij het normale huisvuil worden gegooid, maar moeten worden afgegeven bij een inzamelpunt voor recycling van elektrische en elektronische apparaten. Dit recyclingsymbool markeert b.v. een object of delen van het materiaal als waardevol voor recycling. Recycling helpt het verbruik van grondstoffen te verminderen en het milieu te beschermen.

SV
Denna produkt omfattas av bestämmelserna i det europeiska direktivet 2012/19/EC. Symbolen som visar en soptunna korsad anger att produkten kräver separat sophämtning i EU. Detta gäller för produkten och alla tillbehör märkta med denna symbol. Produkter som är identifierade med denna symbol får inte kasseras tillsammans med vanligt hushållsavfall, utan måste lämnas till en insamlingsplats för återvinning av elektriska och elektroniska apparater. Denna återvinningssymbol markerar t.ex. ett föremål eller delar av materialet som värdefullt för återvinning. Återvinning bidrar till att minska förbrukningen av råvaror och skydda miljön.

PL
Ten produkt podlega postanowieniom Dyrektywy Europejskiej 2012/19/WE. Symbol przedstawiający przekreślony kosz na kółkach oznacza, że produkt wymaga oddzielnej zbiórki odpadów w Unii Europejskiej. Dotyczy to produktu i wszystkich akcesoriów oznaczonych tym symbolem. Produkty oznaczone tym symbolem nie mogą być wyrzucane wraz ze zwykłymi odpadami domowymi, ale należy je oddać do punktu zbiórki urządzeń elektrycznych i elektronicznych, które zajmują się recyklingiem. Ten symbol recyklingu oznacza m.in. przedmiot lub części materiału jako wartościowe do recyklingu. Recykling pomaga zmniejszyć zużycie surowców i chronić środowisko.

FCC Requirement

Any changes or modifications not expressly approved by the party responsible for compliance could void the user's authority to operate the equipment.
This device complies with Part 15 of the FCC Rules. Operation is subject to the following two conditions:
(1) this device may not cause harmful interference, and
(2) this device must accept any interference received, including interference that may cause undesired operation.
This transmitter must not be co-located or operating in conjunction with any other antenna or transmitter.
Note: This equipment has been tested and found to comply with the limits for a Class B digital device, pursuant to Part 15 of the FCC Rules. These limits are designed to provide reasonable protection against harmful interference in a residential installation. This equipment generates, uses, and can radiate radio frequency energy, and if not installed and used in accordance with the instructions, may cause harmful interference to radio communications. However, there is no guarantee that interference will not occur in a particular installation. If this equipment does cause harmful interference to radio or television reception, which can be determined by turning the equipment off and on, the user is encouraged to try to correct the interference by one or more of the following measures:
– Reorient or relocate the receiving antenna.
– Increase the separation between the equipment and receiver.
– Connect the equipment into an outlet on a circuit different from that to which the receiver is connected.
– Consult the dealer or an experienced radio/TV technician for help.

This device complies with FCC radiation exposure limits set forth for an uncontrolled environment. This device should be installed and operated with minimum distance 20cm between the radiator & your body.

Faithorse

Made in China Fabriqué en Chine Hergestellt in China
faithorsecs@outlook.com

CAN ICES-005 (B) / NMB-005 (B)

This device complies with part 15 of the FCC Rules. Operation is subject to the following two conditions: (1) This device may not cause harmful interference, and (2) this device must accept any interference received, including interference that may cause undesired operation.