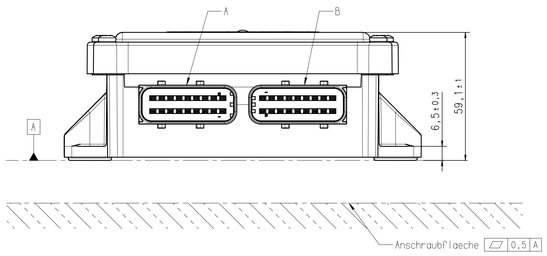

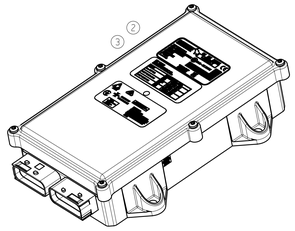

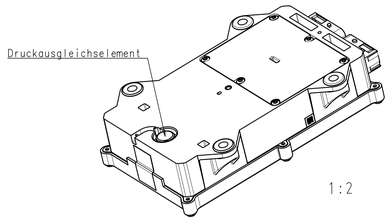

1:2

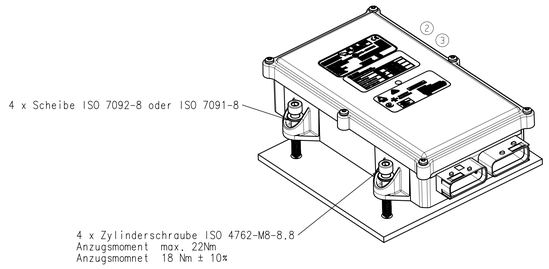

Connector Code A
Buchsengehaeuse:
HDSCS 18 POS MCP 1.5
TE-Pn. 1-1563759-1

Connector Code B
Buchsengehaeuse:
HDSCS 18 POS MCP 1.5
TE-Pn. 2-1563759-1

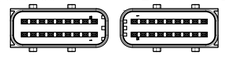

Connector Code A	
Pin	Function
1	WSS PWR
2	RS232 TX REF
3	RS232 RX REF
4	RS232 GND LOG
5	LIN2 POWER
6	LIN2 DATA
7	HS_SW 12V/24V
8	CAN2 LO
9	RESERVE
10	WSS GND
11	RS232 GND REF
12	RS232 RX LOG
13	RS232 TX LOG
14	LIN2 GND
15	DOUT IN
16	HS_SW GND
17	CAN2 HI
18	RESERVE

Connector Code B	
Pin	Function
1	BPC1
2	BPC2
3	LIN1 PWR
4	1WIRE GND
5	Relay Power
6	CAN2 HI
7	CAN1 LO
8	KL 31
9	Ext PWR
10	BPC COM
11	LIN1 GND
12	LIN1 DATA
13	1WIRE DATA
14	Relay GND
15	CAN2 LO
16	CAN1 HI
17	KL 15
18	Ext GND

Schrauben und Scheiben sind nicht im Lieferumfang enthalten!

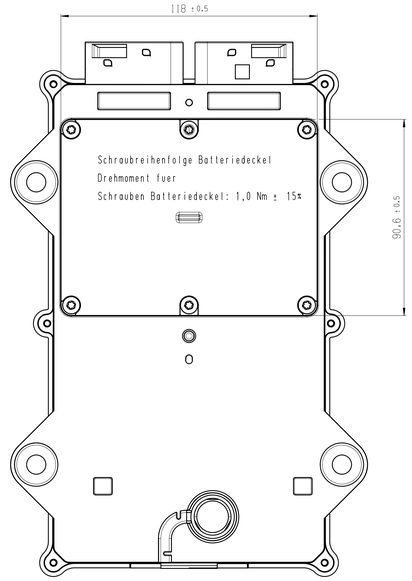

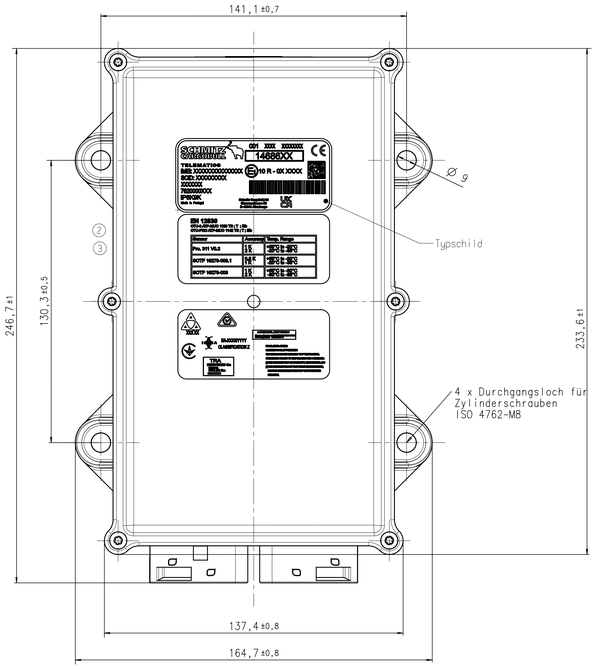

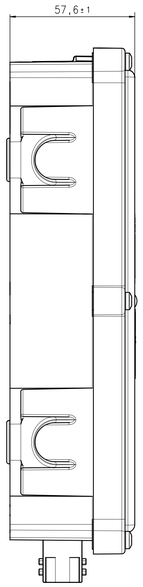

Einbaulagen 0°, 90° (Ueberkopf) und waagerecht:

- die Entwaesserung über den Entwaesserungskanal muss gewaehrleistet sein!
- ist so zu waehlen, dass keine Wasseransammlungen im Bereich des Druckausgleichselements stattfinden koennen!
- Die Einbaulage ist mit der Robert Bosch Car Multimedia (CM-CI1) abzustimmen

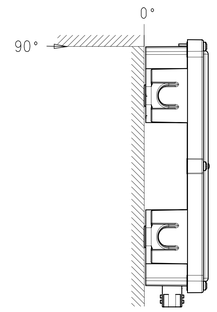

1:2

Einbau mit horizontalem Steckerabgang

(Wahlweise 180° gedreht, die Entwaesserung des DAE muss gewaehrleistet sein)

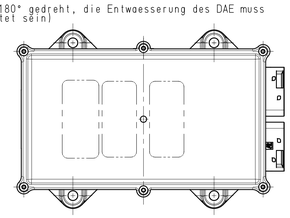

Materialien:

Gehaeuseteile: PBT-GF30 FR

Kontakte: CuSn6
Plating: 0.25-0.6 µm Sn (MATTE) ueber 1,3 - 2.2 µm Ni (MATTE)

Schrauben: DIN EN 10263 1.5535
Plating: Delta-Tone Delta-Seal schwarz
120h nach DIN EN ISO 9227

Geraet ohne Verpackung und Beipack gezeichnet.
Diese Zeichnung enthaelt nur die wesentlichen Einbaumasse.
Weitere Masse sind den Einzelteilzeichnungen zu entnehmen.
Eingetragene Toleranzen sind fuer die Abnahme bestimmt.

Drawing without packing.
This drawing only includes the most essential mounting dimensions.
If further dimensions are required refer to the part drawings.
Indicated tolerances serve for acceptance.

Gewicht:
Weight: } TCU mit AKKU ca. 1400 g

EMC: E1: 10R-05 8011, CE, UKCA

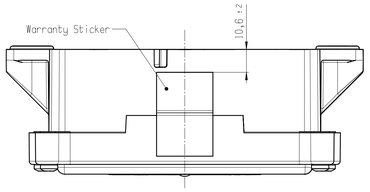

Lochbild fuer Nachruestung
Durchgangsloch fuer M8 DIN ISO 273 Typ G

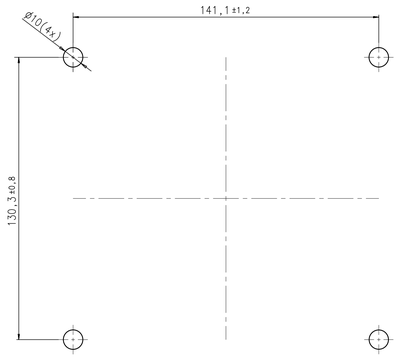

Lochbild für Erstausruestung
Durchgangsloch fuer M8 DIN ISO 273 Typ I

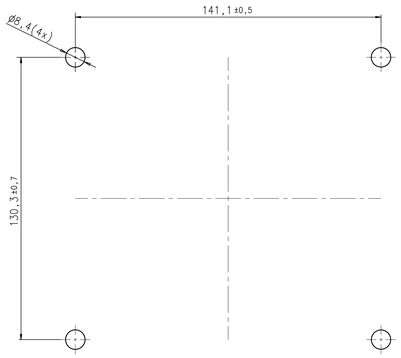

Size acc. to / Masse nach
ISO 14405-1:2010-12
envelope principle/
Huellprinzip Ⓔ

Ind.	Change/Aend.	YYYYMMDD	Drawn/Gez.	Checked/Gepr.	Release./Freig.	BWN	Resp. dept./Verantw. Abt.	Add. info./Zus. Info.
04	JE	10105588	20230816	etc2hi	.	.	217	XC-CI/EOM10
03	JE	10095270	20230324	etc2hi	.	.	217	XC-CI/EOP6
02	JE	10074945	20230320	lth2hi	.	.	217	XC-CI/EOP6
01	INITIAL		20220831	etc2hi	.	.	217	XC-CI/EOP6

Treatment/ Behandlung . . . | Missed Details/Fehlende Angaben | Size/Größe . .
Mat./Stoff . | From/Aus .

Lang./Spr. en/de | Wght./Gew. 1400 g | Crit. R | Scale/Maßstab 1:1 | Mat.meets/Stoff'e e.G.Syst. LD | Repl. for . | Repl. by .

BOSCH
CONTROL UNIT
STEUERGERAET
TCU w/ Battery
Doc. Type TKU | 7 620 000 456 | DP/TD 000 | Ind. 04 | Format A0 | Sheet/Bl. 1 / 1
MNR . | N 2580-1 | Repl. for . | Repl. by .

©Robert Bosch GmbH, Alle Rechte vorbehalten, auch für Schutzrechtsanmeldungen. Weitergabe sowie Vervielfältigung dieser Unterlage, Verwertung und Mitteilung ihres Inhalts nicht gestattet soweit nicht ausdrücklich zugestanden.
Bei Zuwiderhandlung sind wir zu Schadensersatz verpflichtet.

©Robert Bosch GmbH, all rights reserved, even regarding industrial property rights.
Any illegal use, especially reproduction and distribution, is prohibited.