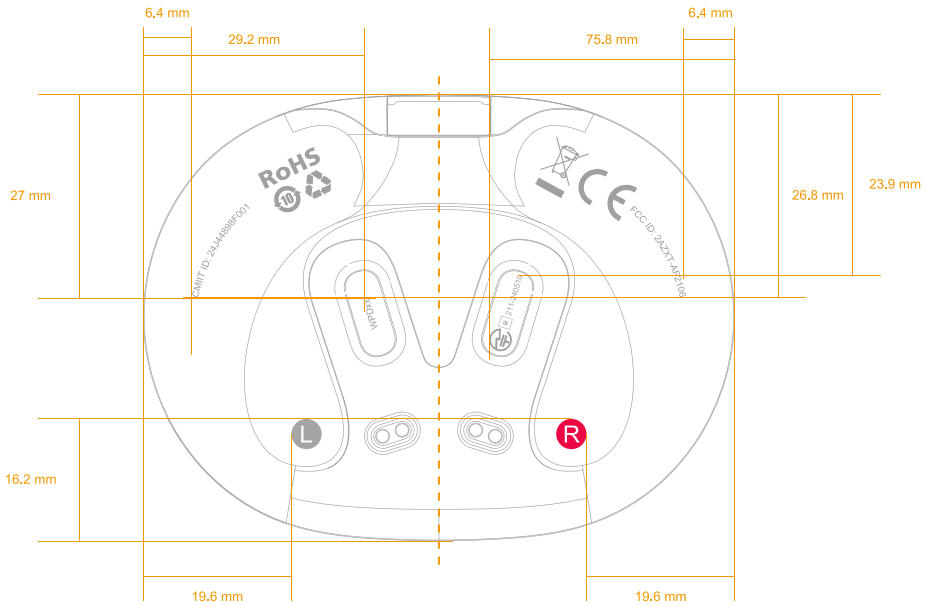
6.4 mm
29.2 mm
75.8 mm
6.4 mm
27 mm
26.8 mm
23.9 mm
16.2 mm
19.6 mm
19.6 mm
RoHS
CMIIT ID: 2AU4698F001
FCC ID: 2A2XT-AF2106
WPDxx
R 211-240510
L
R

左右居中

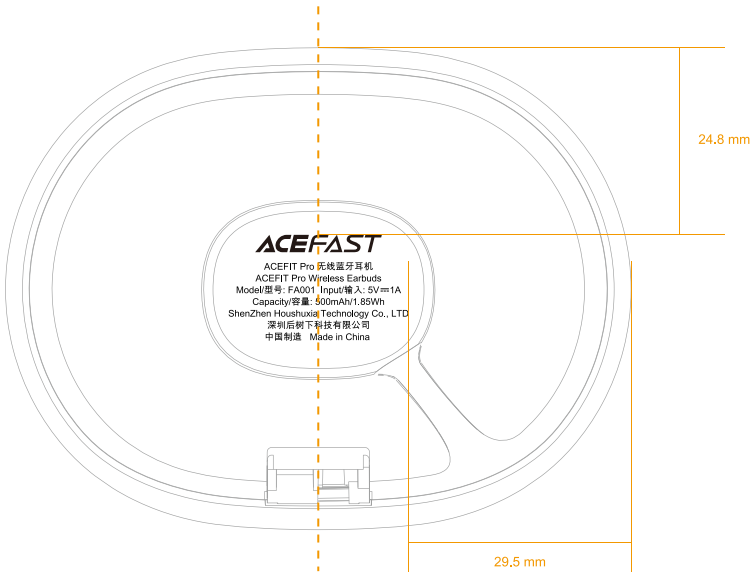
24.8 mm
ACEFAST
ACEFIT Pro 无线蓝牙耳机
ACEFIT Pro Wireless Earbuds
Model/型号: FA001 Input/输入: 5V⎓1A
Capacity/容量: 500mAh/1.85Wh
ShenZhen Houshuxia Technology Co., LTD
深圳后树下科技有限公司
中国制造 Made in China
29.5 mm

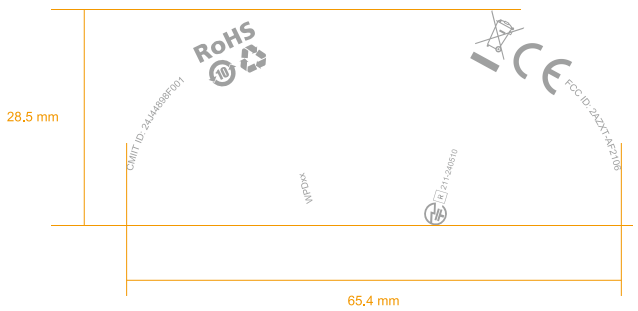
28.5 mm
RoHS
CMIIT ID: 2AU4698F001
FCC ID: 2A2XT-AF2106
WPDxx
R 211-240510
65.4 mm

23.9 mm
ACEFAST
ACEFIT Pro 无线蓝牙耳机
ACEFIT Pro Wireless Earbuds
Model/型号: FA001 Input/输入: 5V⎓1A
Capacity/容量: 500mAh/1.85Wh
ShenZhen Houshuxia Technology Co., LTD
深圳后树下科技有限公司
中国制造 Made in China
14 mm

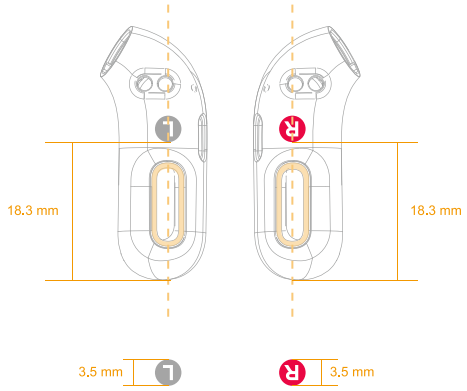
L
R
18.3 mm
18.3 mm
3.5 mm
L
R
3.5 mm