Earphone coil

SPECIFICATION

产品型号: DESC	ZLGD0-14*38-20-FR	版本 Rev:A	Customer:	ZLGD
			Description:	线圈+磁片
			Date:	20220415

一、尺寸DIMENSION:(mm)

A	44.0±1.0
B	14.0±1.0
C	38.0±1.5
D	20.0±2.0
E	3.5±1.5
F	
G	
H	
I	
J	
K	
L	

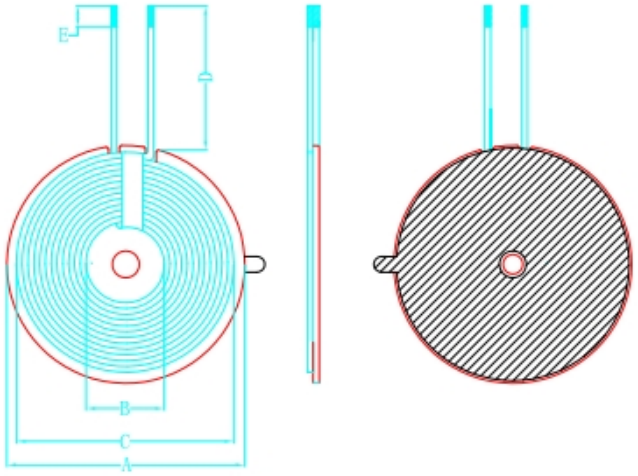

注:

1. 线圈反贴硬磁，磁片有孔带双槽且磁片厚度在0.8-0.89之间，线圈位置居中
2. 磁片背面贴带耳朵白色双面背胶
3. 线圈出线位置缠5mm高温胶带
4. 线圈不可松线

二、原理图（schematic diagram:）

Huizhou Qitai Electronic Technology Co., LTDPlant 1, No. 17, Science and Technology North Road, Shiwan Town, Boluo County, Huizhou City (Building 1, Hongyang Changlong Zhichuang Park, that is, Area A, 7th Floor, Building A)

三、绕线参数(WindingSpecification:)

序号 NO.	端子 TERMINAL		线径 WIRE	圈数 Turns	绕线方向 Winding Direction
1			0.08X105P丝包线	12TS	逆时针

四、电气特性 ELECTRICAL CHARACTERISTICS:

温度 TEMPERATURE:25±10° C,湿度 RELATIVE HUMIDITY:65±20%

序号 NO.	项目 ITEM	端子 TERMINAL	标准 SPECIFICATION	测试条件 TEST FREQUENCY	测试仪器 TEST EQUIPMENTS
1	IND.		6.8UH（必须在6.5-7.1内）	100KHZ/1.0V	SHDA 1062
2	IND.				
3	Q值				
4	DCR				

Watch coil

Specification 规 格 内 容	CUSTOMER P/N : 客 户 品 名	中利冠达
	PART NUMBER : 制 造 商 料 号	96QTS610RB01

1. DIMENSIONS (外形尺寸) : (Unit: mm)

单位（Unit）：毫米（mm）

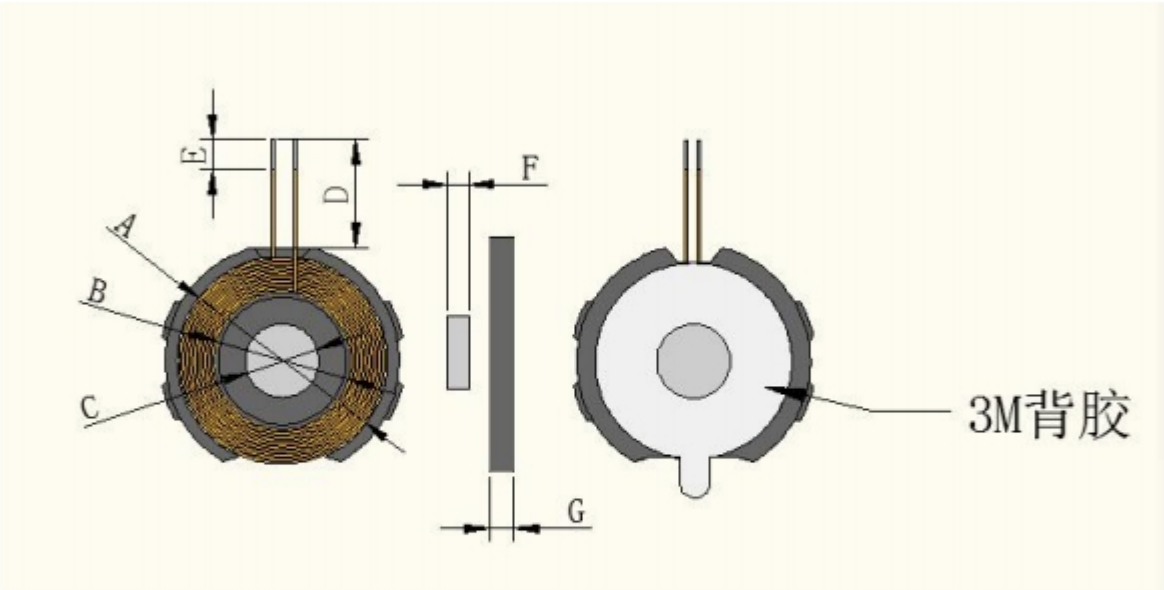

A	B	C	D	E	F	G	
21Max	14±0.5	7.5±0.5	11±1	1.5±0.5	2.2Max	2.8±Max	

1. 背胶为3M背胶。
2. 线圈1.05H。
3. 磁铁尺寸：2.2*7.5。（磁场 2900-3200GS）
4. 软磁出线处开线槽。

Huizhou Qitai Electronic Technology Co., LTD
Plant 1, No. 17, Science and Technology North Road, Shiwan Town, Boluo County, Huizhou City (Building 1, Hongyang Changlong Zhichuang Park, that is, Area A, 7th Floor, Building A)

深圳市瑞通千业科技有限公司

Shenzhen Ruitong Dry Industry Technology Co., Ltd

客户/Ciient 中利冠达 Zhongli Guanda

名称/TYPE Q12-MPP 无线充发射线圈 Q12-MPP wireless chargingand transmitting coil

产品型号

Model NO G42.5*0.8 斜槽梅花孔反背胶线长 85MM/0.08*80P
G42.5*0.8 Chute Plum Hole Anti-Adhesive Line Length 85MM/0.08*80P

产品编号 Part nunbering systey

客户料号 Cient p/NO

工程编号 ZLGD-A1-0397

Enginrer NO

日期/Date 2024 年 8 月 1 日

本公司工程部/For Enginer Departner Only	
修改内容/Rrvised Cintent	认可日期/APProved Date

编制/Prepared	审核/Checked	认可/Approved
万纪美	**万纪美**	刘成昭

客户认可回签/Authorixed Signaturure Company Chop		
工程/ Enginrer	认可/QC APProved	认可日期/APProved

线圈工艺/Winding Procese:

NO	绕组	线规	匝数	绕线方向	备注
1	N1	2UEW-B-0.08*80	11TS	CCW	
2					

二．电气性能/FEATURES:

1.测试条件（Test conditions）：25°C,65%RH@100KHz/1V

1.1 电感量（Inductance）

1.12 L0A(线圈+磁片)=7.9uH±0.3UH

1.2 Q 值=80MIN

1.3 直流电阻（DCR）：60mΩ MAX

1.4 工作温度(Operating Temperature)：-25℃~85℃

2.测试仪器(Test instrument)：**L:**创达 1068+1310;**DCR:**502BC;**SIZE:**Callipers

NO	项目	材料
1	WIRE	¢ 0.08*80* 2UEW-
2	FERRITE	G42.5*0.8 斜槽梅花孔反背胶
3	GLUE	水性白胶
4	SOLDER	HQ-996/JS-996
5	Tin	千岛纯锡

6	High temperature adhesive	3MM 高温胶带
7		
8		

3.材料清单

三．电路图/CIRCUIT DIAGRAM

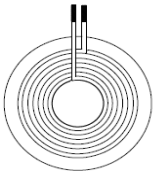

单位： MM

四．外形图/OUTSIDE DIAGRA

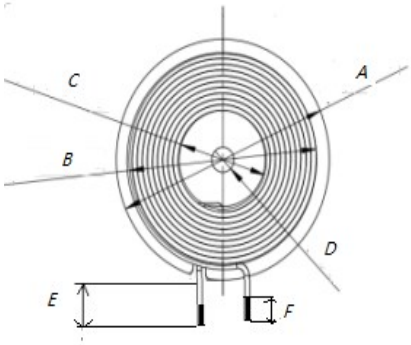

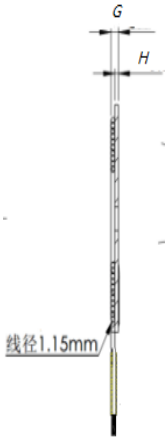

注：线圈出线位置缠绕 3MM（ref）高温胶纸，磁片背面贴双面背胶。

标准	A	B	C	D	E	F	G	
STD	42.5±0.5	39±0.5	20.5±0.3	20±0.3	85±2	3±1	2.0±0.2	

单位： MM

五．包装/PACKAGE

5.1 包装图片 Packing pictures:

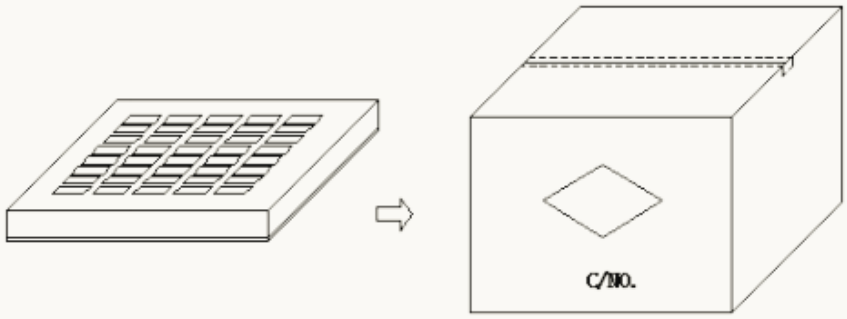

5.2 包装数量及规格 Packing Quantity:

项目 Item	数量 Quantity	材料规格 Material
盒 Box	350 Pcs	345*330*50 mm
箱 Big Carton	1750 Pcs	360*340*280 mm

5.3 包装以现有包装盘为参照标准，以实际出货包装为准，如有特殊要求可定制。

The packaging shall be based on the exusting packing plate and the actual delivery package shall prevail .If there is any requirement,we can customize it.

六、贮存和使用条件 Storage and Use condition

6.1 贮存条件 Storage condition

6.1.1 建议贮存条件：温度-25℃～ 85℃ ，湿度 70% (Max.)

Recommended keeping conditions: -25℃ ～85℃, 70%RH (Max.)

6.1.2 贮存期限：自生产之日起六个月内

Storage life : Within the limits of six months from being produced.

6.2 使用条件 Use condition

使用条件限制：温度=-25℃～ 85℃, 湿度≤ 90%

Use condition limit: T=-25℃～85℃, RH≤ 90%.