商品ID	SKU编码	商品名称	69码	产品型号	料号	审核	批准
		主机铭牌-美版-RLS5-WH1		D9	05-2009-154-00-000	2020.9.11	2020.9.11

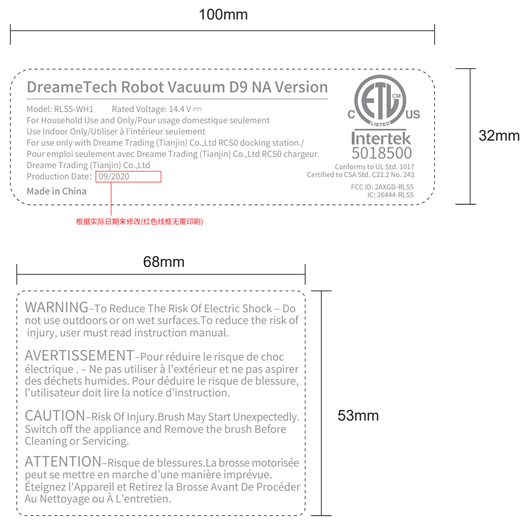

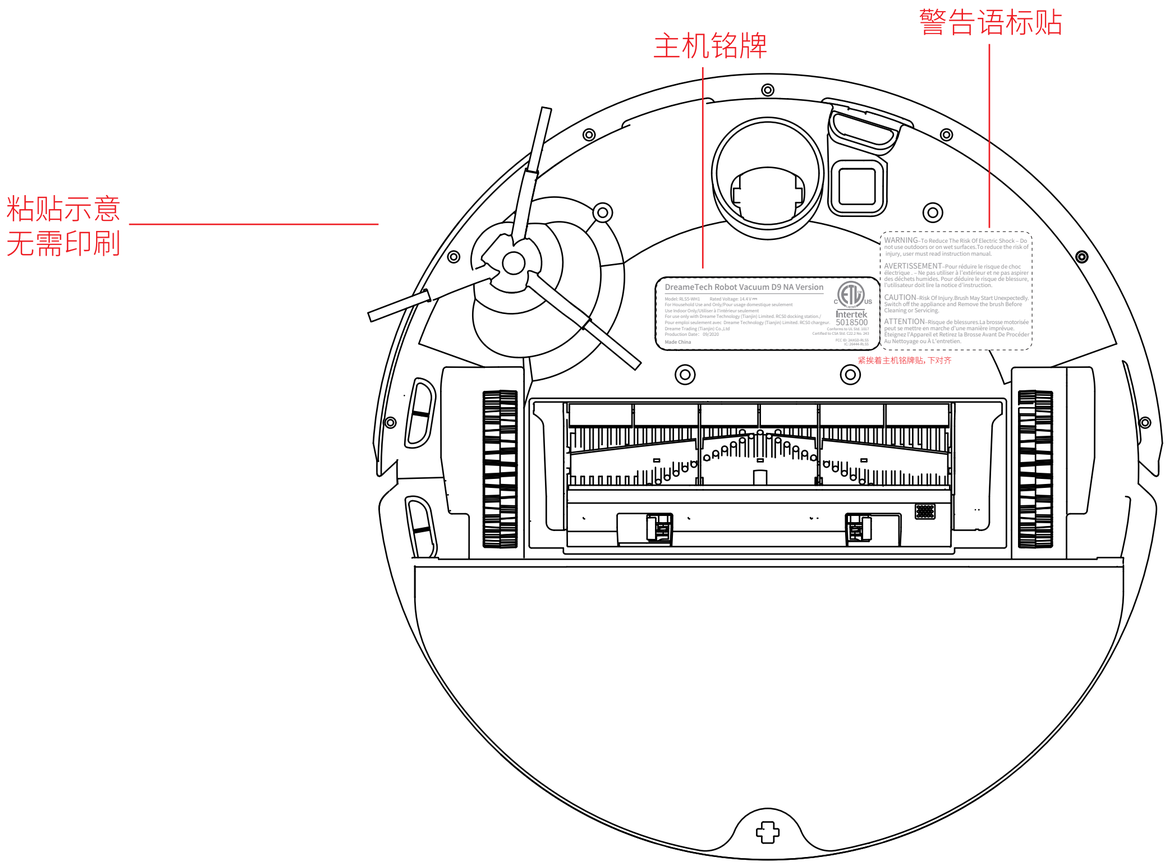

产品包装图纸

图纸提供单位

追觅科技（天津）有限公司

项目名称

P2009

版本号

V1.0

设计时间

2020/08/25

设计师

徐云峰

材质工艺要求 底色+灰字+黑色条码印刷，背不干胶

材质要求： 合成纸覆亚膜

颜色及专色： Patone CoolGray8C

尺寸要求：

技术参数：

字体要求

思源黑体

图标尺寸

比例 1:1 单位 mm

追觅科技