RMP2205/MX(墨西哥)WiFi版 65x90mm，双面印刷，105g哑粉(封面封底)+80g亚粉(内页)，钉装， K=90%

封底

realme

P201-CD4008-000

REV.1.0

封面

realme Pad 2

User Manual
Manual de usuario
Manual do usuário
(RMP2205/WIFI)

Read this user manual carefully before using the product, and store it in a safe place.

封底内页留白

封面内页留白

EN

Greetings from realme Pad 2

This manual will show you how to use the pad and its important functions. You may also visit realme official website to get more information about the pad.

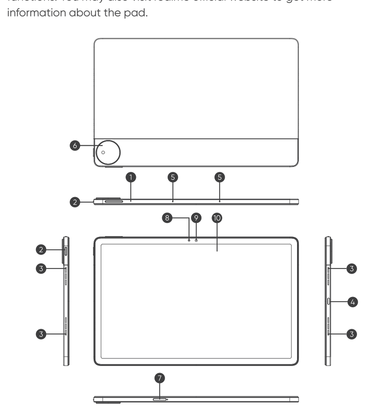

EN

Warning

- Do not place the tablet or battery near or inside heating equipment, cooking equipment, high pressure vessels (such as microwave ovens, induction cooker, electric oven, heater, pressure cooker, water heater, gas stove, etc.) to prevent the battery overheating which may lead to an explosion.
- The original charger, data cable and battery shall be used. Unapproved charger, data cables, or batteries that are not certified by the manufacturer may result in electric shock, fire, explosion, or other hazards.
- When charging, please place the device in environment that has a normal room temperature and good ventilation. It is recommended to charge the device in an environment with temperature ranging from 5℃~35℃.
- The battery can not be removed from the device, if you need to replace, please contact realme Authorized Service Center.

Standard accessories

You are provided with the following standard accessories:
Pad x 1, Charger x 1, Data Cable x 1, Warranty Card x 1, User Manual x 1, SIM Pin x 1.

This product is conformed to High-Resolution Audio standard defined by Japan Audio Society. The High-Resolution Audio logo is used under license from Japan Audio Society.

EN

Specification

Product		RMP2205
Main screen parameter		29.2cm (11.5")
Dimension		268.2×168.5×7.2 (mm)
Battery		8080mAh/31.27Wh(Min) 8360mAh/32.35WH(Typ)
Camera		Rear: 8Megapixels Front: 5Megapixels
Operating temperature		0℃~35℃
SAR Values	FCC SAR	X.XXX W/KG(Body)

Radio Waves Specifications		
Radio	Frequency	Max. Output Power
Bluetooth	2.4 ~ 2.4835GHz	15.7dBm(EIRP)
2.4G Wi-Fi	2.4 ~ 2.4835GHz	20.7dBm(EIRP)
5G Wi-Fi	5.15 ~ 5.25GHz	20dBm(EIRP)
	5.25 ~ 5.35GHz	20.8dBm(EIRP)
	5.47 ~ 5.725GHz	23dBm(EIRP)
	5.725 ~ 5.85GHz	22.4dBm(EIRP)

EN

This user manual provides the product safety information.
Before using the tablet, please read the Safety Guide carefully.

Statement

The User Manual contains information regarding safety, operation and customer service. Before using the realme Tablet, please read all the instructions and the security information below, and keep it for backup. More detailed instructions are kept in this product as an electronic file. Please read the built-in instructions on the realme Tablet. For the latest information, please visit https://www.realme.com.

Security information

This tablet is suitable for working in an environment of 0°C to 35°C. Temperature for storage should be between -20°C and 45°C. Excessively high or low temperatures can affect the use of tablet and even damage the tablet and battery. When using this tablet, please avoid places near telephone, television, radio, and office automation machines. Please charge this tablet in an environment between 5°C and 35°C, so as not to reduce battery performance and standby time. If the tablet has a flash charging function, it may not be able to enter the flash charging mode when the temperature is below 15°C or over 35°C.

The operating system of this product supports official system updates. If the user rooted the ROM system of any third party or modified the system file by cracking, it may lead to security risks of the system. realme will not provide any support nor take any responsibility for the final use in these cases.

Battery precautions in use

1. Please do not weld battery terminals. Otherwise, it may cause battery leakage, overheat, explosion and fire.
2. Please do not press or pierce the battery with hard objects (for example needle or other sharp objects), to avoid damage, battery leak, overheating or fire.

EN

3. Battery liquid may be harmful if contacted with skin or clothes, your skin might be hurt. Please immediately wash it with water, or go to hospital at once to seek medical help if necessary.
4. If there are any abnormalities like high temperature, discoloration, distortion, bulging, leakage, etc. during operation, charging or preservation, please cease to use the device.
5. Do not expose the battery liquid to eyes. It might cause potential blindness. When happens, wash your eyes immediately or go to the hospital if serious.
6. Do not disassemble or modify the battery, as it may cause battery leakage, overheating, explosion or fire.
7. Do not place or use the battery near fire, heater or other high temperature places. Otherwise, it may cause battery leakage, overheat, explosion or fire.
8. If there is battery leakage or strange smell, please immediately move it from open flame in order to avoid fire or explosion.
9. Please keep the battery away from moist or wet areas from moisture. Otherwise, it may cause battery overheat, fuming and corrosion.
10. Do not place the battery directly in sunlight, or other high temperature areas. Otherwise, battery leakage and overheating may make battery performance descend and service life affected. Keep the battery in a well-ventilated area.
11. Do not use the battery or connect it with a high-voltage power supply, otherwise it may cause a short circuit or burst.
12. The battery can be charged and discharged hundreds of times at least, but it will eventually wear out.
13. Do not dispose the battery as household waste. Dispose the battery according to local regulations.
Caution: Risk of explosion if battery is replaced by an incorrect type. Dispose of used batteries according to the user manual.

EN

Warning: Please do not charge the battery over 12 hours.

Other matters of attention

1. Adapter shall be installed near the equipment and shall be easily accessible.
2. If any part of the product is cracked or damaged, discontinue use immediately and contact the realme Service Center.

To prevent possible hearing damage, do not listen at high volume levels for long periods.

Waste Electrical and Electronic Equipment (WEEE)

This symbol means that according to local laws and regulations your product and/or its battery shall be disposed of separately from household waste. When this product reaches its end of life, user has the choice to give his product to a competent recycling organization. Proper recycling of your product will protect human health and the environment.

- realme will seek shared responsibility and cooperation from customers in reducing the environmental impact of their products.
- realme will comply with all the applicable laws related to WEEE management.

FCC Regulatory Conformance

FCC Statement

This device complies with part 15 of the FCC rules. Operation is subject to the following two conditions:
(1) This device may not cause harmful interference;
(2) This device must accept any interference received, including interference that may cause undesired operation.

EN

This equipment has been tested and found to comply with the limits for a Class B digital device, pursuant to part 15 of the FCC Rules. These limits are designed to provide reasonable protection against harmful interference in a residential installation. This equipment generates, uses and can radiate radio frequency energy and, if not installed and used in accordance with the instructions, may cause harmful interference to radio communications. However, there is no guarantee that interference will not occur in a particular installation. If this equipment does cause harmful interference to radio or television reception, which can be determined by turning the equipment off and on, the user is encouraged to try to correct the interference by one or more of the following measures:
- Reorient or relocate the receiving antenna.
- Increase the separation between the equipment and receiver.
- Connect the equipment into an outlet on a circuit different from that to which the receiver is connected.
- Consult the dealer or an experienced radio/TV technician for help.
Caution:
Any changes or modifications not expressly approved by the party responsible for compliance could void the user's authority to operate the equipment.

Human Exposure restrictions Information (SAR)

This product is in compliance with SAR for uncontrolled environment/general population exposure limits Body-worn SAR limit is 1.6W/kg, limbs SAR limit is 4.0W/kg.And please see the "User Manual" to find the highest SAR value.
If you are using medical or similar devices such as cardiac pacemakers, hearing aids, cochlear implants, etc., please use this product according to the instructions of your doctor.
For body-worn operation, this product has been tested and meets the human exposure when used with any accessory that contains no metal and that positions the device a minimum of 0mm from the body. Use of other accessories may not ensure compliance with the human exposure limits.

ES

Saludos de realme Pad 2

Este manual te mostrará cómo utilizar el teclado y las funciones importantes. Además, puedes visitar el sitio web de realme para obtener más información sobre el teclado.

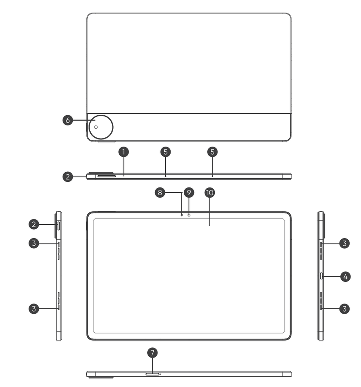

ES

Advertencia

- No coloques la tablet ni la batería cerca ni dentro de equipos de calefacción, equipos de cocina, recipientes a alta presión (como hornos a microondas, dispositivos para cocinar por inducción, calentadores de agua, cocinas a gas, etc.) para evitar el sobrecalentamiento de la batería, lo que podría provocar una explosión.
- Deben utilizarse el cargador, el cable de datos y la batería originales. Los cargadores, los cables de datos y las baterías no aprobados que no estén certificados por el fabricante pueden resultar en descargas eléctricas, incendios, explosiones u otros peligros.
- Al cargar, coloca el dispositivo en un entorno con una temperatura ambiente normal y buena ventilación. Se recomienda cargar el dispositivo en un entorno con una temperatura ambiente entre 5 °C~35 °C.
- La batería no se puede quitar del dispositivo. Si necesitas reemplazarla, comunícate con el centro de servicio autorizado de realme.

Accesorios estándar

Se te suministran los siguientes accesorios estándar: 1 realme Pad, 1 cargador, 1 cable de datos, 1 tarjeta de garantía, 1 manual del usuario, 1 pin para SIM.

Este producto cumple con el estándar de audio de alta resolución definido por la Japan Audio Society. El logotipo del audio de resolución alta se utiliza con la licencia de Japan Audio Society.

ES

Especificaciones

Modelo		RMP2205	
Parámetros de la pantalla principal		11.5 pulgadas (29.2 cm)	
Dimensiones		268.2 × 168.5 × 7.2 (mm)	
Batería		8080mAh/31,27 Wh (min.) 8360 mAh/32,35 Wh (tip.)	
Cámara		Posterior: 8 megapíxeles Delantera: 5 megapíxeles	
Temperatura de funcionamiento		0 °C~35 °C	
Valores de SAR	FCC SAR	X,XXXW/KG (cuerpo)	
Características Eléctricas	Entrada	100 V - 240 Vca 50 Hz / 60 Hz 1.2 A	
	Salida	5 Vcc 2 A o 5-11 Vcc 3 A MAX	
realme adaptador de ca/cc			VCB3HDUH
Especificación Eléctrica del terminal móvil			3.87 Vcc

Especificaciones de las ondas de radio		
Radio	Frecuencia	Potencia máx. de salida
Bluetooth	2,4 ~ 2,4835GHz	15,7dBm(EIRP)
2,4G Wi-Fi	2,4 ~ 2,4835GHz	20,7dBm(EIRP)
5G Wi-Fi	5,15 ~ 5,25GHz	20dBm(EIRP)
	5,25 ~ 5,35GHz	20,8dBm(EIRP)
	5,47 ~ 5,725GHz	23dBm(EIRP)
	5,725 ~ 5,85GHz	22,4dBm(EIRP)

ES

Este manual del usuario suministra la información de seguridad del producto.
Antes de utilizar la tablet, lee con atención la guía de seguridad

Declaración

El manual del usuario contiene información en relación con la operación segura y el servicio al cliente. Antes de utilizar la tablet realme, lee todas las instrucciones y la información de seguridad debajo, y consérvalas. Se conservan instrucciones más detalladas en el producto como un archivo electrónico. Lee las instrucciones incorporadas en la tablet realme. Para obtener la información más reciente, visita https://www.realme.com.

Información de seguridad

Esta tablet es adecuada para su funcionamiento en un entorno de 0 °C a 35 °C. La temperatura de almacenamiento debe estar entre -20 °C y 45 °C. Las temperaturas excesivamente altas o bajas pueden afectar el uso de la tablet e incluso dañar la tablet y la batería. Cuando uses la tablet, evita los lugares próximos a televisores, radios y máquinas para la automatización de oficinas. Carga la tablet en un entorno a entre 5 °C y 35 °C para no reducir el rendimiento ni la duración en espera de la batería. Si la tablet tiene una función de carga flash, es posible que no pueda acceder al modo de carga flash cuando la temperatura esté por debajo de 15 °C o por arriba de 35 °C.

El sistema operativo de este producto admite las actualizaciones oficiales. Si el usuario estableció la raíz del sistema de la ROM de cualquier tercero o modificó el archivo del sistema mediante una vulneración, podrían producirse riesgos para la seguridad del sistema. realme no concederá soporte ni asumirá ninguna responsabilidad por el uso final en estos casos.

Precauciones de uso de la batería

1. No sueldes los terminales de la batería. De lo contrario, pueden producirse fugas, sobrecalentamiento, explosiones e incendios en la batería.
2. No presiones la batería ni la perfores con objetos duros (por ejemplo, agujas u otros objetos filosos) para evitar daños, fugas en la batería, sobrecalentamiento o incendios.

ES

3. El líquido de la batería puede resultar perjudicial si entra en contacto con la piel o con la ropa. Puede dañarse la piel. Lávala de inmediato con agua o dirígete al hospital de inmediato para procurar ayuda médica si es necesario.
4. Si hay alguna anomalía, como temperaturas altas, descoloración, distorsión, hinchazón, fugas, etc. durante el funcionamiento, la carga o el guardado, deja de utilizar el dispositivo.
5. No expongas el líquido de la batería a los ojos. Esto podría provocar ceguera. Si esto sucede, lávate los ojos de inmediato o dirígete al hospital si es grave.
6. No desarmes ni modifiques la batería, ya que esto podría provocar fugas en la batería, sobrecalentamiento, explosiones o incendios.
7. No coloques ni uses la batería cerca del fuego, de calentadores ni de otros lugares con alta temperatura. De lo contrario, podrían producirse fugas, sobrecalentamiento, explosiones o incendios en la batería.
8. Si la batería presenta fugas o hay un olor extraño, aléjala de inmediato de las llamas abiertas para evitar incendios o explosiones.
9. Conserva la batería alejada de la humedad o de áreas húmedas o mojadas. De lo contrario, podrían producirse sobrecalentamiento, emanaciones y corrosión en la batería.
10. No coloques la batería en la luz solar directa ni en otras áreas de altas temperaturas. De lo contrario, la batería podría tener fugas y sobrecalentarse, lo que reduciría su rendimiento y afectaría su vida útil. Conserva la batería en un área bien ventilada.
11. No utilices la batería ni la conectes con una fuente de alimentación de alto voltaje, de lo contrario podrían producirse un cortocircuito o un pico.
12. La batería puede cargarse y descargarse como mínimo cientos de veces, pero finalmente se agotará.
13. No elimines la batería con los desechos domésticos. Elimina la batería en conformidad con las normas locales.
Precaución: Riesgo de explosiones si la batería se reemplaza por un tipo incorrecto. Elimina las baterías usadas en conformidad con el manual del usuario.

ES

Advertencia: No cargues la batería durante más de 12 horas.

Otros temas relevantes

1. El adaptador debe instalarse cerca del equipo y debe poder accederse a él con facilidad.
2. Si alguna parte del equipo presenta grietas o daños, deja de usar el equipo de inmediato y comunícate con el centro de servicio de realme.

Para prevenir el posible daño auditivo, no escuches a altos niveles durante mucho tiempo.

Equipos eléctricos y electrónicos de desecho (WEEE)

Este símbolo significa que, según las leyes y normas locales, tu producto y su batería deben eliminarse por separado de los desechos domésticos. Cuando este producto llegue al final de su vida útil, el usuario puede entregárselo a una organización de reciclaje competente. El reciclaje adecuado del producto protegerá la salud humana y el medio ambiente.

- realme procurará la responsabilidad compartida y la cooperación por parte de los clientes para reducir el impacto ambiental de sus productos.
- realme cumplirá todas las leyes aplicables relacionadas con la gestión de WEEE.

Conformidad con reglamentaciones de la FCC

Declaración de la FCC

Este dispositivo cumple con la parte 15 de las disposiciones de la FCC. La peración está sujeta a las dos condiciones siguientes:
(1) Este dispositivo no debe causar interferencias nocivas y
(2) este dispositivo debe aceptar cualquier interferencia recibida, incluidas las interferencias que puedan provocar un funcionamiento no deseado.

ES

Advertencia: El fabricante no es responsable de ninguna interferencia a la radio o la TV causada por modificaciones o cambios no autorizados realizados a este equipo. Tales modificaciones o cambios podrían invalidar la autorización del usuario para operar el equipo.

Advertencia: Este equipo se sometió a pruebas y se concluyó que cumple los límites para un dispositivo digital Clase B, de conformidad con la parte 15 de las Disposiciones de la FCC. Estos límites están diseñados para brindar una protección razonable contra interferencia nociva en una instalación residencial. Este equipo genera, utiliza y puede emitir energía de radiofrecuencia y, si no se instala y se usa de conformidad con las instrucciones, puede causar interferencia nociva a las radiocomunicaciones.

No obstante, no hay garantía de que no se presente la interferencia en una instalación específica. Si este quipo efectivamente causa interferencia a la recepción de señales de radio o televisión, lo cual se puede determinar encendiendo y apagando el equipo, se le invita al usuario a intentar corregir la interferencia mediante una o más de las medidas siguientes:
- Vuelva a orientar o reubicar la antena receptora.
- Aumente la distancia entre el equipo y el receptor.
- Conecte el equipo en una toma ubicada en un circuito distinto de aquel al cual está conectado el receptor.
- Consulte al distribuidor o a un técnico de radio/TV con experiencia para que le proporcionen ayuda.

Advertencia de la FCC

- Cualquier cambio o modificación que no haya sido aprobado expresamente por la parte responsable del cumplimiento de normas podría invalidar la autorización del usuario para operar el equipo.
- La o las antenas usadas para este transmisor no deben ser ubicadas junto a ninguna otra antena o transmisor ni funcionar conjuntamente con dichos dispositivos.
- La selección del código de país es para el modelo no estadounidense únicamente y no está disponible para todos los modelos estadounidenses.

ES

- Por norma de la FCC, todos los productos de Wi-Fi comercializados en EE.UU. deben ajustarse para los canales de operación de EE.UU. solamente.

Información sobre restricciones a la exposición humana (SAR)

Este producto cumple con SAR respecto de los límites de exposición para entornos sin controlar/población general El límite de SAR para usar en el cuerpo es de 1,6 W/kg, el límite de SAR para las extremidades es de 4,0 W/kg. Consulte el manual del usuario para hallar el mayor valor de SAR. Si utiliza dispositivos médicos u otros dispositivos similares, como marcapasos cardíacos, audífonos, implantes cocleares, etc., utilice este producto según las instrucciones de su médico.

PT

Saudações do realme Pad 2

Este manual mostrará como usar o pad e suas funções importantes. Você também pode visitar o site oficial da realme para obter mais informações sobre o pad.

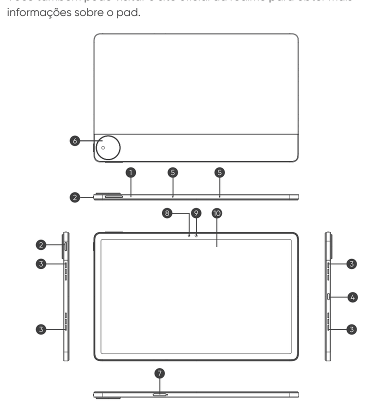

PT

Aviso

- Não coloque o tablet ou a bateria perto ou dentro de equipamentos de aquecimento, equipamentos de cozinha, recipientes de alta pressão (como fornos de micro-ondas, fogão de indução, forno elétrico, aquecedor, panela de pressão, aquecedor de água, fogão a gás, etc.) o superaquecimento da bateria que pode levar a uma explosão.
- O carregador original, cabo de dados e bateria devem ser usados. Carregadores, cabos de dados ou baterias não aprovados que não são certificados pelo fabricante podem resultar em choque elétrico, incêndio, explosão ou outros perigos.
- Ao carregar, coloque o dispositivo em um ambiente com temperatura ambiente normal e boa ventilação. Recomenda-se carregar o dispositivo em um ambiente com temperatura variando de 5°C a 35°C.
- A bateria não pode ser removida do dispositivo, se você precisar substituí-la, entre em contato com o Centro de Serviço Autorizado realme.

Acessórios padrão

Você recebe os seguintes acessórios padrão: realme Pad x 1, Carregador x 1, Cabo de Dados x 1, Cartão de Garantia x 1, Manual do Usuário x 1, Pin SIM x 1.

Este produto está em conformidade com a norma de áudio de alta resolução definida pela Sociedade de Áudio do Japão. O logótipo de Áudio de alta resolução é utilizado sob licença da Sociedade de Áudio do Japão.

PT

Especificação

Produto		RMP2205
Parâmetro da tela principal		29,2cm (11,5")
Dimensão		268,2 × 168,5 × 7,2 mm
Bateria		8080mAh/31,27Wh(Min) 8360mAh/32,35Wh(Tipo)
Câmera		Traseira: 8 Megapixels Frente: 5 Megapixels
Temperatura de operação		0°C~35°C
Valores SAR	FCC SAR	X,XXXW/KG (Corpo)

Especificaciones de las ondas de radio		
Rádio	Frequência	Pot máxima de saída
Bluetooth	2,4 ~ 2,4835GHz	15,7dBm(EIRP)
Wi-Fi 2,4G	2,4 ~ 2,4835GHz	20,7dBm(EIRP)
5G Wi-Fi	5,15 ~ 5,25GHz	20dBm(EIRP)
	5,25 ~ 5,35GHz	20,8dBm(EIRP)
	5,47 ~ 5,725GHz	23dBm(EIRP)
	5,725 ~ 5,85GHz	22,4dBm(EIRP)

PT

Este manual do usuário fornece as informações de segurança do produto.
Antes de usar o tablet, leia atentamente o Guia de segurança.

Declaração

O Manual do usuário contém informações sobre segurança, operação e atendimento ao cliente. Antes de usar o tablet realme, leia todas as instruções e as informações de segurança abaixo e guarde-o para backup. Instruções mais detalhadas são mantidas neste produto como um arquivo eletrônico. Leia as instruções integradas no tablet realme. Para obter as informações mais recentes, visite https://www.realme.com.

Informações de segurança

Este tablet é adequado para trabalhar em um ambiente de 0°C a 35°C. A temperatura de armazenamento deve estar entre -20°C e 45°C. Temperaturas excessivamente altas ou baixas podem afetar o uso do tablet e até danificar o tablet e a bateria. Ao usar este tablet, evite locais próximos a telefones, televisão, rádio e máquinas de automação de escritório. Carregue este tablet em um ambiente entre 5°C e 35°C, para não reduzir o desempenho da bateria e o tempo de espera. Se o tablet tiver uma função de carregamento por flash, talvez ele não consiga entrar no modo de carregamento por flash quando a temperatura estiver abaixo de 15°C ou acima de 35°C.

O sistema operacional deste produto é compatível com atualizações oficiais do sistema. Se o usuário enraizou o sistema ROM de qualquer terceiro ou modificou o arquivo do sistema por cracking, isso pode levar a riscos de segurança do sistema. A realme não fornecerá nenhum suporte nem assumirá qualquer responsabilidade pelo uso final nesses casos.

Precauções da bateria em uso

1. Não solde os terminais da bateria. Caso contrário, pode causar vazamento da bateria, superaquecimento, explosão e incêndio.
2. Não pressione ou perfure a bateria com objetos duros (por exemplo, agulha ou outros objetos pontiagudos), para evitar danos, vazamento da bateria, superaquecimento ou incêndio.

PT

3. O líquido da bateria pode ser prejudicial se entrar em contato com a pele ou roupas, sua pele pode ser ferida. Lave imediatamente com água ou vá ao hospital imediatamente para procurar ajuda médica, se necessário.
4. Se houver alguma anormalidade como alta temperatura, descoloração, distorção, abaulamento, vazamento, etc. durante a operação, carregamento ou preservação, pare de usar o dispositivo.
5. Não exponha o líquido da bateria aos olhos. Pode causar cegueira potencial. Quando isso acontecer, lave os olhos imediatamente ou vá ao hospital se for grave.
6. Não desmonte ou modifique a bateria, pois pode causar vazamento, superaquecimento, explosão ou incêndio.
7. Não coloque ou use a bateria perto de fogo, aquecedor ou outros locais de alta temperatura. Caso contrário, pode causar vazamento da bateria, superaquecimento, explosão ou incêndio.
8. Se houver vazamento ou cheiro estranho na bateria, remova-a imediatamente da chama aberta para evitar incêndio ou explosão.
9. Mantenha a bateria longe de áreas úmidas ou molhadas de umidade. Caso contrário, pode causar superaquecimento, fumaça e corrosão da bateria.
10. Não coloque a bateria diretamente na luz solar ou em outras áreas de alta temperatura. Caso contrário, o vazamento e o superaquecimento da bateria podem diminuir o desempenho da bateria e afetar a vida útil. Mantenha a bateria em uma área bem ventilada.
11. Não use a bateria ou conecte-a a uma fonte de alimentação de alta tensão, caso contrário pode causar um curto-circuito ou estouro.
12. A bateria pode ser carregada e descarregada centenas de vezes pelo menos, mas acabará por se desgastar.
13. Não descarte a bateria como lixo doméstico. Descarte a bateria de acordo com os regulamentos locais.
Cuidado: Risco de explosão se a bateria for substituída por um tipo incorreto. Descarte as baterias usadas de acordo com o manual do usuário.

Aviso: Não carregue a bateria por mais de 12 horas.

PT

Outras questões de atenção

1. O adaptador deve ser instalado próximo ao equipamento e deve ser facilmente acessível.
2. Se alguma parte do produto estiver rachada ou danificada, interrompa o uso imediatamente e entre em contato com a Central de atendimento realme.

Para evitar possíveis danos auditivos, não ouça em níveis de volume altos por longos períodos.

Resíduos de Equipamentos Elétricos e Eletrônicos (WEEE)

Este símbolo significa que, de acordo com as leis e regulamentações locais, seu produto e/ou sua bateria devem ser descartados separadamente do lixo doméstico. Quando este produto chega ao fim de sua vida útil, o usuário tem a opção de entregar seu produto a uma organização de reciclagem competente. A reciclagem adequada de seu produto protegerá a saúde humana e o meio ambiente.

- A realme buscará responsabilidade compartilhada e cooperação dos clientes para reduzir o impacto ambiental de seus produtos.
- a realme cumprirá todas as leis aplicáveis relacionadas ao gerenciamento de REEE.

Conformidade regulamentar da FCC

Declaração da FCC

Este dispositivo está em conformidade com a secção 15 das regras da FCC. O funcionamento está sujeito às duas condições seguintes:
(1) Este dispositivo não pode provocar interferências nocivas;
(2) Este dispositivo deve aceitar qualquer interferência recebida, incluindo interferências que possam provocar funcionamento indesejado.
Este equipamento foi testado e considerado em conformidade com os limites para um dispositivo digital Classe B, de acordo com a secção 15 das regras da FCC.

PT

Estes limites foram concebidos para proporcionar uma proteção razoável contra interferências prejudiciais nas instalações residenciais. Este equipamento gera, utiliza e pode irradiar energia de radiofrequência e, se não for instalado e utilizado de acordo com as instruções, pode provocar interferências nocivas nas comunicações via rádio. No entanto, não há garantias de que não ocorram interferências numa determinada instalação. Se este equipamento provocar interferências prejudiciais à receção de rádio ou televisão, que podem ser determinadas ligando e desligando o equipamento, o utilizador é encorajado a tentar corrigir a interferência através de uma ou mais das seguintes medidas:
- Reorientar ou recolocar a antena recetora.
- Aumentar a separação entre o equipamento e o recetor.
- Ligar o equipamento a uma tomada num circuito diferente daquele a que está ligado o recetor.
- Consultar o revendedor ou um técnico de rádio/TV experiente para obter ajuda.
- Reorientar ou recolocar a antena recetora.
- Aumentar a separação entre o equipamento e o recetor.
- Ligar o equipamento a uma tomada num circuito diferente daquele a que está ligado o recetor.
- Consultar o revendedor ou um técnico de rádio/TV experiente para obter ajuda.

Atenção:
Quaisquer alterações ou modificações não expressamente aprovadas pela parte responsável pela conformidade podem anular a autoridade do utilizador para operar o equipamento.

PT

Informações sobre restrições de exposição a humanos (SAR)

Este produto está em conformidade com a SAR para limites de exposição da população geral/ambiente não controlado. O limite de SAR para uso corporal é de 1,6W/kg, o limite de SAR de membros do corpo de 4,0W/kg. Consulte também o «Manual do usuário» para ver o valor mais alto de SAR.
Se você estiver usando dispositivos médicos ou similares como marca-passos, aparelhos auditivos, implantes cocleares, etc., use este produto de acordo com as instruções do seu médico.