NIKKO RADIO CONTROL — ROCK CRUSHR RC™

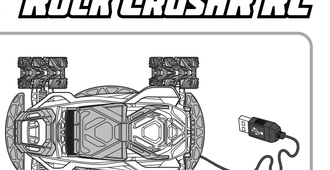

NIKKO TOYS LTD.
www.nikkotoys.com

NIKKO TOYS LIMITED
6-8 Harbour Road, Wan Chai
Hong Kong

Asst. #10210

www.nikkotoys.com/FAQ
customerservice@nikkotoys.com

0-3 6+

Li-ion

EN – SIMPLIFIED EU DECLARATION OF CONFORMITY
Hereby, "Nikko Toys Ltd declares that the radio equipment type [ROCK CRUSHR RC™] is in compliance with Directive 2014/53/EU. The full text of the EU declaration of conformity is available at the following internet address: www.nikkotoys.com"
Keep the instruction sheet since it contains important information.

FR – DECLARATION UE DE CONFORMITE SIMPLIFIEE
Le soussigné, "Nikko Toys Ltd, déclare que l'équipement radioélectrique du type [ROCK CRUSHR RC™] est conforme à la directive 2014/53/UE. Le texte complet de la déclaration UE de conformité est disponible à l'adresse internet suivante: www.nikkotoys.com"
Conservez la feuille d'instructions car elle contient des informations importantes.

DE – VEREINFACHTE EU-KONFORMITÄTSERKLÄRUNG
Hiermit erklärt "Nikko Toys Ltd, dass der Funkanlagentyp [ROCK CRUSHR RC™] der Richtlinie 2014/53/EU entspricht. Der vollständige Text der EU-Konformitätserklärung ist unter der folgenden Internetadresse verfügbar: www.nikkotoys.com"
Bewahren Sie das Merkblatt auf, da es wichtige Informationen enthält.

ES – DECLARACIÓN UE DE CONFORMIDAD SIMPLIFICADA
Por la presente, "Nikko Toys Ltd declara que el tipo de equipo radioeléctrico [ROCK CRUSHR RC™] es conforme con la Directiva 2014/53/UE. El texto completo de la declaración UE de conformidad está disponible en la dirección Internet siguiente: www.nikkotoys.com"
Conserve la hoja de instrucciones ya que contiene información importante.

IT – DICHIARAZIONE DI CONFORMITÀ UE SEMPLIFICATA
Il fabbricante, "Nikko Toys Ltd, dichiara che il tipo di apparecchiatura radio [ROCK CRUSHR RC™] è conforme alla direttiva 2014/53/UE. Il testo completo della dichiarazione di conformità UE è disponibile al seguente indirizzo Internet: www.nikkotoys.com"
Conservare le istruzioni in quanto contengono informazioni importanti.

PT – DECLARAÇÃO UE DE CONFORMIDADE SIMPLIFICADA
Ojo abaixo assinado(a) "Nikko Toys Ltd declara que o presente tipo de equipamento de rádio [ROCK CRUSHR RC™] está em conformidade com a Diretiva 2014/53/UE. O texto integral da declaração de conformidade está disponível no seguinte endereço de Internet: www.nikkotoys.com"
Guarde a folha de instruções, pois ela contém informações importantes.

NL – VEREENVOUDIGDE EU-CONFORMITEITSVERKLARING
Hierbij verklaar ik, "Nikko Toys Ltd, dat het type radioapparatuur [ROCK CRUSHR RC™] conform is met Richtlijn 2014/53/EU. De volledige tekst van de EU-conformiteitsverklaring kan worden geraadpleegd op het volgende internetadres: www.nikkotoys.com"
Bewaar de handleiding, daar deze belangrijke informatie bevat.

PL – UPROSZCZONA DEKLARACJA ZGODNOŚCI UE
"Nikko Toys Ltd niniejszym oświadcza, że typ urządzenia radiowego [ROCK CRUSHR RC™] jest zgodny z dyrektywą 2014/53/UE. Pełny tekst deklaracji zgodności UE jest dostępny pod następującym adresem internetowym: www.nikkotoys.com"
Zachowaj instrukcję, ze względu na zawarte w niej ważne informacje.

SE – FÖRENKLAD EU-FÖRSÄKRAN OM ÖVERENSSTÄMMELSE
Härmed försäkrar "Nikko Toys Ltd att denna typ av radioutrustning [ROCK CRUSHR RC™] överensstämmer med direktiv 2014/53/EU. Den fullständiga texten till EU-försäkran om överensstämmelse finns på följande webbadress: www.nikkotoys.com"
Behåll instruktionsbladet eftersom det innehåller viktig information.

FI – YKSINKERTAISTETTU EU-VAATIMUSTENMUKAISUUSVAKUUTUS
"Nikko Toys Ltd vakuuttaa, että radiolaitetyyppi [ROCK CRUSHR RC™] on direktiivin 2014/53/EU mukainen. EU-vaatimustenmukaisuusvakuutuksen täysimittainen teksti on saatavilla seuraavassa internetosoitteessa: www.nikkotoys.com"
Säilytä ohjeet, koska ne sisältävät tärkeitä tietoja.

GR – ΑΠΛΟΥΣΤΕΥΜΕΝΗ ΔΗΛΩΣΗ ΣΥΜΜΟΡΦΩΣΗΣ ΕΕ
Με την παρούσα ο/η "Nikko Toys Ltd, δηλώνει ότι η ραδιοεξοπλισμός [ROCK CRUSHR RC™] πληροί την οδηγία 2014/53/ΕΕ. Το πλήρες κείμενο της δήλωσης συμμόρφωσης ΕΕ διατίθεται στην ακόλουθη ιστοσελίδα στο διαδίκτυο: www.nikkotoys.com"
Κρατήστε το φυλλάδιο οδηγιών, καθώς περιέχει σημαντικές πληροφορίες.

DK – FORENALET EU-OVERENSSTEMMELSESERKLÆRING
Hermed erklærer "Nikko Toys Ltd, at radioudstyrstypen [ROCK CRUSHR RC™] er i overensstemmelse med direktiv 2014/53/EU. EU-overensstemmelseserklæringens fulde tekst kan findes på følgende internetadresse: www.nikkotoys.com"
Dansk Behold instruktionspapiret da det indeholder vigtig information.

NO – FORENLET EU-ERKLÆRING OM ØVERENSSTEMMELSE
Herved ", bekrefter Nikko Toys Ltd at radioutstyrstypen [ROCK CRUSHR RC™] er i samsvar med direktiv 2014/53 / EU. Den fulle teksten til EU-samsvarserklæringen er tilgjengelig på følgende internetadresse: www.nikkotoys.com"
Oppbevar instruksjonsheftet siden det inneholder viktig informasjon.

BG – УПРОСЕНАЗАЯВЛЕНИЕ ЗА СЪОТВЕТСТВИЕ ЕС
В настоящия момент "Nikko Toys Ltd заявяват, что этот [ROCK CRUSHR RC™], находящ се в съответствие с основните изисквания и разпоредбите 2014/53/ЕО. Пълният текст ЕО декларация о съответствие, достъпен по адресу интернета: www.nikkotoys.com"
Съхранете инструкция, поеколку она содержит важную информацию.

I

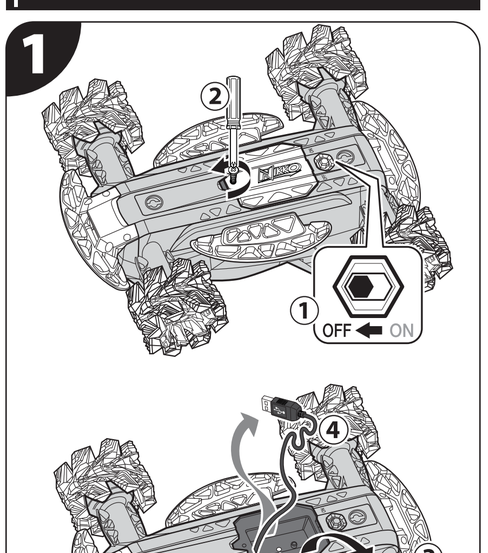

II

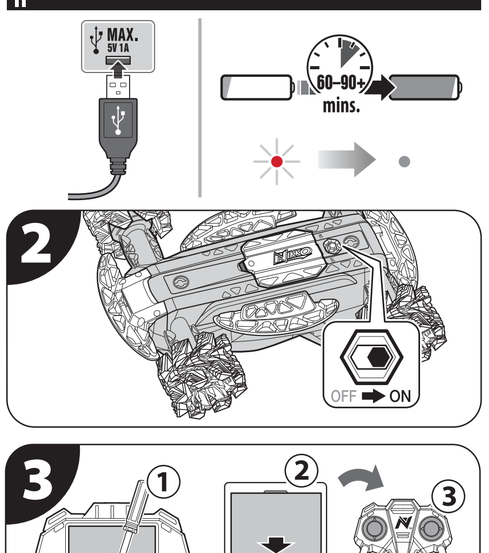

III

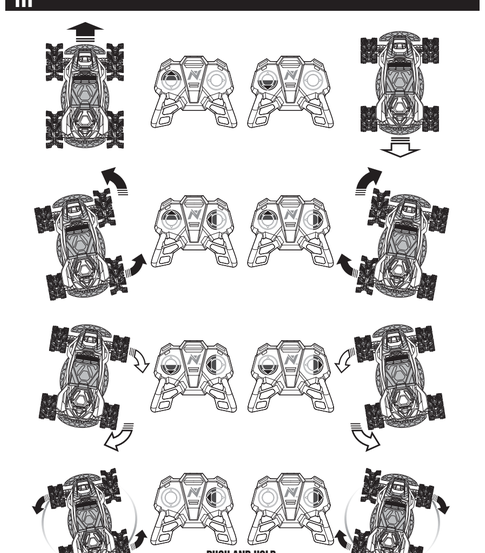

IV

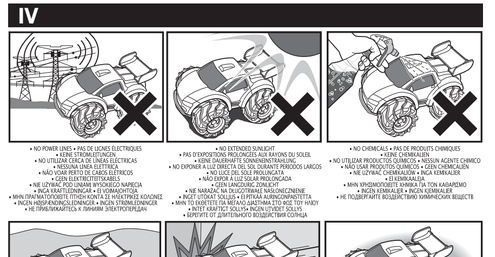

Warning: Rock CrushR has wheels that automatically open and transform. Do not operate near hair, string, cables or other objects that can become entangled.
Attention: Rock CrushR a des roues qui s'ouvrent et se transforment automatiquement. N'utilisez pas les roues à proximité de cheveux, ficelles, câbles ou autres objets susceptibles de s'emmêler.
ACHTUNG Der Rock CrushR verfügt über Räder, die sich automatisch ausdehnen. Nicht in der Nähe von Haaren, Schnüren, Kabeln oder anderen Objekten benutzen, die sich darin verfangen können.
Advertencia: Rock CrushR tiene ruedas que se abren y transforman automáticamente. No lo use cerca de cabello, cuerdas, cables u otros objetos que puedan enredarse.
Avvertenza: Rock CrushR ha ruote che si aprono e si trasformano automaticamente. Non azionare vicino a capelli, stringhe, cavi o altri oggetti che possono impigliarsi.
Advertencia: Rock CrushR tiene ruedas que se abren y transforman automáticamente. No lo use cerca de cabello, cuerdas, cables u otros objetos que puedan enredarse.
Waarschuwing: Rock CrushR heeft wielen die automatisch openen en transformeren. Werk niet in de buurt van touw, haar, kabels of andere voorwerpen die in de knoop kunnen raken.
Ostrzeżenie: Rock CrushR ma koła, które automatycznie otwierają się i zmieniają kształt. Nie używaj w pobliżu włosów, sznurków, kabli lub innych przedmiotów, które mogą się zaplątać.
Varning: Rock CrushR har hjul som automatiskt öppnas och transformeras (ändrar form). Använd inte nära hår, snöre, kablar eller andra föremål som kan fastna i hjulen.
Varoitus! Rock CrushR ajoneuvossa on renkaat, jotka avautuvat ja muuntuvat automaattisesti. Pidä poissa hiusten, narujen ja piuhojen lähellä, jotta ne eivät sotkeudu renkaisiin.
Προειδοποίηση: Το Rock CrushR έχει ρόδες που ανοίγουν και μετασχηματίζονται αυτόματα. Μην το χρησιμοποιείτε κοντά σε μαλλιά, κορδόνια, καλώδια ή άλλα αντικείμενα που μπορεί να μπλεκτούν.
Advarsel: Rock CrushR har hjul, som automatisk åbner og transformerer sig. Kør ikke i nærheden af hår, snore, kabler eller lignende genstande, som kan blive viklet ind i hjulene.
Advarsel: Rock CrushR har hjul som automatisk åpnes og transformeres (endrer farsong). Brukes ikke i nærheten av hår, tråd, kabler eller annet som kan sette seg fast i hjulene.
Внимание: Rock CrushR имеет колёса, которые автоматически открываются и трансформируются. Не используйте возле волос, верёвок, кабелей или других объектов, которые могут запутаться.

EN This device contains licence-exempt transmitter(s) / receiver(s) that comply with Innovation, Science and Economic Development Canada's licence-exempt RSS(s). Operation is subject to the following two conditions:
1. This device may not cause interference.
2. This device must accept any interference, including interference that may cause undesired operation of the device.

FR L'émetteur/récepteur exempt de licence contenu dans le présent appareil est conforme aux CNR d'Innovation, Sciences et Développement économique Canada applicables aux appareils radio exempts de licence. L'exploitation est autorisée aux deux conditions suivantes :
1) L'appareil ne doit pas produire de brouillage;
2) L'appareil doit accepter tout brouillage radioélectrique subi, même si le brouillage est susceptible d'en compromettre le fonctionnement.

- The toy is only to be connected to equipment bearing either of the following symbols: ⊞ or ◇.
- Le jouet doit uniquement être connecté à un équipement portant l'un des symboles: ⊞ ou ◇ suivants.
- Das Spielzeug darf nur an Geräte angeschlossen werden, die eines der folgenden Symbole: ⊞ oder ◇ tragen.
- El juguete solo se debe conectar a un equipo con cualquiera de los siguientes símbolos: ⊞ o ◇.
- Il giocattolo deve essere collegato ad un apparecchiature recanti uno dei seguenti simboli: ⊞ o ◇.
- O brinquedo deve ser conectado apenas a equipamentos com um dos seguintes símbolos: ⊞ ou ◇.
- Het speelgoed mag alleen worden aangesloten op apparatuur met een van de volgende symbolen: ⊞ of ◇.
- Zabawkę można podłączać wyłącznie do sprzętu opatrzonego jednym z następujących symboli: ⊞ lub ◇.
- Leksaken skall endast anslutas till utrustning som bär någon av följande symboler: ⊞ eller ◇.
- Lelu on kytkettävä vain laitteisiin, joissa on jompikumpi seuraavista symboleista: ⊞ tai ◇.
- Το παιχνίδι πρέπει να συνδεθεί μόνο σε εξοπλισμό που φέρει οπωσδήποτε από τα ακόλουθα σύμβολα: ⊞ ή ◇.
- Legetøjet må kun tilkluttes udstyr, der bærer et af følgende symboler: ⊞ eller ◇.
- Leketøyet skal bare koble til utstyr som har et av følgende symboler: ⊞ eller ◇.
- Играчка должна быть подключена только к оборудованию с любым из следующих символов: ⊞ или ◇.

QUICK START

EN

(1) Ensure the vehicle is OFF and plug USB into any Version 1 or higher USB power source (power output 5V, greater than 1A).
(2) The red light will turn on while charging. A full charge will take between 60 and 90 minutes depending on your USB charger. If the red light does not turn on, unplug the USB, and try another charger. Wall chargers work best.
(3) The red light will turn OFF when charging is complete.

Once charging is complete, the vehicle and controller signal must be linked. This process needs only be done the first time using the item, or when replacing the controller batteries.
(1) After charging the vehicle, turn the switch to ON.
(2) Within the next 5 minutes, install the batteries into the controller and push any buttons. The vehicle should now be linked and can be driven.
(3) If the link is unsuccessful, turn the vehicle OFF, remove the controller batteries and repeat steps 1 and 2 above. If the link is still unsuccessful, try linking in a different area with low interference.

NOTE: There is no ON/OFF switch on the controller. Moving the sticks turns it on automatically. For best performance, always use alkaline batteries only. To remove the batteries, reverse the installation procedure.

SAFETY CIRCUIT

During use, the internal power in the electric circuit can get quite high (for example during a 360˚spin). In such a case a safety circuit will shut down the vehicle for approximately 10–15 seconds. During this period the car will not respond to signals from the transmitter. This is not a defect but a safety measure to protect the electronic circuits. After this period, the car will resume normal operation.

TROUBLE SHOOTING AND CARE FOR R/C VEHICLE

R/C VEHICLE DOES NOT MOVE	PERFORMANCE DROP, INCONSISTENT MOVEMENT OR FAILS TO RUN
• Is the power switch turned to ON position? • Are the batteries weak or out of power? • Are the battery installation and control linking completed? – See "QUICK START" • Are the + and – contacts correctly matched to the batteries?	• Are the batteries weak or out of power? • Check batteries. If necessary, recharge battery pack and/or replace the batteries in the R/C vehicle and controller with new alkaline batteries. • Are the batteries installed properly?

PRECAUTION

WARNING! CHOKING HAZARD
Not suitable for children under 36 months due to small parts.
Only operate the product and its accessories when fully assembled and in accordance with this manual!

- Do not use this vehicle in mud or sand.
- This product and its accessories are not suitable for children under the age of 36 months, because of small parts that can be swallowed.
- Intended for children age 6 and older.
- Adult supervision strongly recommended.
- Drive your vehicle in a safe area away from people, pets, cars, etc.
- Do not drive on streets or after dark.
- Do not touch or try to pick up the vehicle when it is in motion. Wait until it has stopped completely.
- Do not drive the vehicle in the clothing away from front and rear wheels while the vehicle is switched on or while the controller is operating.
- Be a responsible operator.
- Do not drop or give impact to the product and its accessories.
- Never attempt to disassemble or modify the product or its accessories.

IMPORTANT BATTERY SAFETY INFORMATION. CAUTION: TO AVOID BATTERY LEAKAGE.
NOTE: BATTERIES MUST BE RECYCLED OR DISPOSED PROPERLY.
Contact your local area office of solid waste management or other appropriate local agency for information.

- Make sure the batteries are inserted with correct polarity and follow the toy and battery manufacturer's instructions.
- Use only battery type(s) recommended.
- Do not attempt to short-circuit, charge, disassemble or heat batteries.
- Do not dispose of batteries in fire or make them wet.
- Do not mix or use new and old batteries together.
- Do not mix or use different types of batteries together.
- Non-rechargeable batteries are not to be charged by adult only.
- Rechargeable batteries are to be charged by adult only.
- The battery contained in the car is non-replaceable.

BATTERIES SAFETY INFORMATION & PERFORMANCE INSTRUCTION

- Cells or batteries should not be crushed, punctured, opened, or otherwise mutilated.
- Do not drop or subject the cell or battery to strong mechanical shock.
- Keep cells and batteries out of reach of children.
- Seek medical advice immediately if a cell or battery has been swallowed
- In the event that the electrolyte comes into contact with the skin or eyes, immediately flush with fresh water for at least 15 minutes and seek medical advice.
- Keep cells or batteries clean and dry both during use and storage. Wipe metal terminals with a soft, dry cloth if they become dirty.
- On first use, or after prolonged periods of storage, it may be necessary to charge and discharge the cell or battery two or three times before obtaining maximum performance.
- It is best to charge the cell or battery at temperatures between 15° C and 30° C unless otherwise specified by the manufacturer.

MANUFACTURER'S NOTE

- Modifications not authorized by the manufacturer may void users authority to operate the device.
- This toy and all accessories need to be periodically examined for potential hazards and any potentially hazardous parts be repaired or replaced.
- In the interest of better quality and value, we are constantly improving and updating our products. Consequently, pictures in this instruction sheet may sometimes differ from the model enclosed.
- You are advised to retain the packaging for future reference as it contains important information.

FEDERAL COMMUNICATIONS COMMISSION COMPLIANCE

NOTE: This device complies with Part 15 of the FCC Rules. Operation is subject to the following two conditions:
(1) this device may not cause harmful interference, and
(2) this device must accept any interference received, including interference that may cause undesired operation.
Warning: Changes or modifications to this unit not expressly approved by the party responsible for compliance could void the user's authority to operate the equipment. **NOTE:** This equipment has been tested and found to comply with the limits for a Class B digital device, pursuant to Part 15 of the FCC Rules. These limits are designed to provide reasonable protection against harmful interference in a residential installation. This equipment generates, uses and can radiate radio frequency energy and, if not installed and used in accordance with the instructions, may cause harmful interference to radio communications. However, there is no guarantee that interference will not occur in a particular installation. If this equipment does cause harmful interference to radio or television reception, which can be determined by turning the equipment off and on, the user is encouraged to try to correct the interference by one or more of the following measures:
– Reorient or relocate the receiving antenna.
– Increase the separation between the equipment and receiver.
– Connect the equipment into an outlet on a circuit different from that to which the receiver is connected.
– Consult the dealer or an experienced radio/TV technician for help.

DÉMARRAGE RAPIDE

FR

(1) Assurez-vous que le véhicule est ÉTEINT et branchez l'USB sur n'importe quelle source d'alimentation USB de version 1 ou supérieure (puissance de sortie 5 V, supérieure à 1 A).
(2) Le voyant rouge s'allumera pendant la charge. Une charge complète prendra entre 60 et 90 minutes selon votre chargeur USB. Si le voyant rouge ne s'allume pas, débranchez l'USB et essayez un autre chargeur. Les prises murales fonctionnent le mieux.
(3) Le voyant rouge s'éteint lorsque la charge est terminée.

Une fois la charge terminée, le signal du véhicule et du contrôleur doit être lié. Ce processus ne doit être effectué que la première fois que vous utilisez l'élément ou lors du remplacement des piles du contrôleur.
(1) Après avoir chargé le véhicule, mettez l'interrupteur sur ON.
(2) Dans les 5 minutes suivantes, installez les piles dans le contrôleur et appuyez sur n'importe quel bouton. Le véhicule doit maintenant être lié et peut être conduit.
(3) Si la liaison échoue, éteignez le véhicule, retirez les batteries du contrôleur et répétez les étapes 1 et 2 ci-dessus. Si la liaison échoue toujours, essayez de la relier dans une zone différente avec peu d'interférences.

REMARQUE : La télécommande ne comporte pas de bouton On/Off. Le déplacement des leviers permet de démarrer automatiquement le véhicule. Pour obtenir des performances optimales, utilise toujours uniquement des piles alcalines. Pour retirer les piles, inverse la procédure d'installation.

CIRCUIT DE SÉCURITÉ

Pendant l'utilisation, la puissance contenue dans le circuit électrique peut être très élevée (par exemple lors d'une rotation à 360). Dans un tel cas, un circuit de sécurité arrête le véhicule pour environ 10 à 15 secondes. Pendant cette période, la voiture ne répondra pas aux signaux provenant de l'émetteur. Ce n'est pas un défaut mais une mesure de sécurité pour protéger les circuits électroniques internes. Après cette période, la voiture reprendra son fonctionnement normal.

DÉPANNAGE ET ENTRETIEN DE TON VÉHICULE RADIOCOMMANDÉ

LE VÉHICULE RADIOCOMMANDÉ RESTE IMMOBILE	DIMINUTION DES PERFORMANCES, DÉPLACEMENT SACCADÉ OU IMMOBILITÉ
• Le commutateur d'alimentation est-il positionné sur ON (Marche)? • Les piles sont-elles faibles ou épuisées? • L'installation de la batterie et la connexion de la télécommande sont-elles effectuées ? – Voir la section "DEMARRAGE RAPIDE" • Les bornes + et – correspondent-elles à celles des piles? • Les languettes métalliques de contact sont-elles en contact, rouillées ou sales?	• Les piles sont-elles faibles ou épuisées? • Vérifiez l'état des piles. Au besoin, recharge le bloc batterie et/ou remplace les piles du véhicule radiocommandé et de la télécommande par des piles alcalines neuves. • Les piles sont-elles installées correctement?

PRÉCAUTIONS

ATTENTION! RISQUES D'ÉTOUFFEMENT
Petites pièces. Ne convient pas aux enfants de moins de 3 ans.
Utilise le produit et ses accessoires seulement après montage complet conformement aux instructions contenues dans le présent manuel !

- Ne plonge jamais ce véhicule dans la boue ou le sable.
- Ce produit et ses accessoires ne conviennent pas aux enfants de moins de 36 mois, car ils comportent de petites pièces que ceux-ci risquent d'avaler.
- Prévu pour enfants de 6 ans et plus.
- Surveillance d'un adulte fortement conseillée.
- Conduis ton véhicule dans une zone sûre à l'écart de toutes personnes, de tous animaux domestiques, de toutes voitures, etc.
- Ne roule jamais dans les rues après la tombée de la nuit.
- Ne touche pas et n'essaye pas de soulever le véhicule lorsque celui-ci est en mouvement. Patiente jusqu'à son arrêt complet.
- Maintiens les cheveux, les doigts, le visage, et les vêtements amples à l'écart des roues avant et arrière lorsque le véhicule roule ou pendant que la télécommande est en cours de fonctionnement.
- Sois un conducteur responsable.
- Evite au produit et à ses accessoires toutes chutes et tous chocs violents.
- Ne tente jamais de démonter ou de modifier le produit ou ses accessoires.

INFORMATIONS IMPORTANTES DE SÉCURITÉ CONCERNANT LES PILES.
REMARQUE : LES PILES DOIVENT ÊTRE RECYCLÉES OU MISES AU REBUT CORRECTEMENT.
Pour toutes informations, contactez le centre de gestion des déchets solides de votre localité ou tout autre organisme local approprié.

- Assure-toi d'insérer correctement les piles dont elles doivent être placées en présence d'un adulte, et suis toujours les instructions du fabricant du jouet et des piles.
- Utilise exclusivement des piles du type recommandé.
- Ne tente pas de court-circuiter, charger, démonter ou chauffer les piles.
- N'incinère jamais les piles et ne les trempe pas dans l'eau.
- Ne mélange pas les piles usées et neuves.
- Ne mélange, n'utilise jamais des piles de types différents.
- Ne recharge pas des piles non rechargeables, car cela présente des risques d'explosion.
- Les batteries rechargeable ne doivent être chargées que par un adulte, et suis toujours les instructions du fabricant du chargeur.
- Les piles sont-elles faibles ou épuisées? Au besoin, recharge le bloc batterie et/ou remplace les piles du véhicule radiocommandé et de la télécommande par des piles alcalines neuves.
- Les piles sont-elles installées correctement?

DÉTAIL DU FABRICANT

- Toute modification non autorisée par le fabricant peut annuler le droit qu'a l'utilisateur d'utiliser l'appareil.
- Ce jouet ainsi que tous les accessoires doivent être périodiquement vérifiés afin de détecter tout danger et toute pièce potentiellement dangereuse doit être réparée ou remplacée.
- Soucieux d'offrir une qualité et une valeur sans cesse supérieures, nous améliorons et mettons à jour nos produits constamment.
- En conséquence, les images de ce manuel peuvent parfois différer du modèle ci-joint.
- Nous recommandons de garder toutes les informations relatives à ce produit pour référence future.
- La supervision d'un adulte est fortement recommandée lorsque vous jouez près d'une surface d'eau. N'utilisez pas le véhicule dans l'eau de mer, sur une surface glacée ou dans un courant rapide. Evitez les hautes vagues dues au vent.
- Evitez également d'utiliser le véhicule sur une eau malpropre ou dense en plantes aquatiques, car un dysfonctionnement risque de se produire.
- Utilisez votre véhicule sur l'eau en faisant attention à la distance et à l'état de la batterie, afin de pouvoir récupérer le véhicule avant que la batterie ne soit déchargée.

CERTIFICATION FCC

REMARQUE : Cet appareil est conforme à la Section 15 du règlement de la FCC. Son utilisation est soumise aux deux conditions suivantes :
(1) cet appareil ne peut pas causer de brouillage préjudiciable, et
(2) cet appareil doit accepter toutes les interférences reçues, y compris celles susceptibles d'engendrer un dysfonctionnement.
Avertissement : Tout appareil de changement ou de modification à cette unité qui n'est pas approuvé expressément par la partie responsable de la conformité peut annuler le droit de l'utilisateur d'utiliser l'appareil. REMARQUE : Cet appareil a été testé et respecte les limites prévues pour un appareil numérique de classe B, conformément à la section 15 du règlement FCC. Ces limites sont conçues pour assurer une protection raisonnable contre les interférences nuisibles dans des bâtiments à vocation résidentielle. Cet appareil génère, utilise et peut émettre de l'énergie radiofréquence, et s'il n'est pas installé et utilisé conformément aux instructions, il peut causer des interférences préjudiciables pour les communications radio. Cependant, nous ne pouvons garantir qu'aucun brouillage ne se produira dans une installation particulière. Si cet appareil produit des interférences nuisibles dans la réception radio ou télévisée qui peuvent être détectées en allumant et en éteignant l'appareil, l'utilisateur est prié de les supprimer d'une ou de plusieurs manières :
– Réorienter ou déplacer l'antenne de réception.
– Augmenter la distance entre l'appareil et le récepteur.
– Brancher l'appareil à une prise de courant d'un circuit différent de celui auquel le récepteur est branché.
– Consulter le revendeur ou un technicien radio/TV expérimenté pour obtenir de l'aide.

SCHNELLSTART

DE

(1) Vergewissern Sie sich, dass das Fahrzeug ausgeschaltet ist und stecken Sie den USB-Stecker in eine beliebige USB-Stromquelle der Version 1.0 oder darüber (Leistung 5 V, mehr als 1 A).
(2) Das rote Lämpchen beginnt während des Ladevorgangs zu leuchten. Eine vollständige Aufladung dauert je nach USB-Ladegerät zwischen 60 und 90 Minuten. Sollte das rote Lämpchen nicht aufleuchten, entfernen Sie den USB-Stecker und versuchen Sie es erneut mit einem anderen Ladegerät. An besten funktionieren Wandladegeräte.
(3) Sobald der Ladevorgang abgeschlossen ist, schaltet sich das rote Lämpchen aus.

Ist der Ladevorgang beendet, müssen das Fahrzeug- und der Controller miteinander verbunden werden. Dieser Vorgang ist nur für den ersten Anwendung oder beim Austausch der Batterien im Controller nötig.

(1) Nach dem Aufladen setzen Sie zuerst den Schalter am Fahrzeug auf ON.
(2) Anschließend legen Sie innerhalb der nächsten 5 Minuten die Batterien in den Controller und drücken eine beliebige Taste. Das Fahrzeug sollte nun gekoppelt sein und kann gefahren werden.
(3) Falls die Kopplung nicht funktioniert hat, setzen Sie den Schalter am Fahrzeug wieder auf OFF, entfernen die Batterien des Controllers und wiederholen die soeben beschriebenen Schritte 1 und 2. Sollte die Kopplung dennoch nicht erfolgt sein, versuchen Sie es erneut in einer anderen Umgebung mit wenig Störeinflüssen.

HINWEIS: Der Sender besitzt keinen Ein-/Ausschalter. Bewegen der Bedienelemente schaltet ihn automatisch ein. Verwenden Sie für die optimale Leistung stets nur Alkali-Batterien. Gehen Sie zum Entfernen der Batterien in umgekehrter Reihenfolge wie beim Einlegen vor.

SICHERHEITS-SCHALTUNG

Während des Gebrauchs kann das Energievolumen innerhalb des Stromkreises erheblich ansteigen (beispielsweise während eines 360˚ Spins). In einem solchen Fall wird eine Sicherheitsschaltung das Fahrzeug für ungefähr 10 – 15 Sekunden abschalten. Während dieses Zeitraums reagiert das Fahrzeug nicht auf Signale des Senders. Dies ist kein Defekt, sondern eine Sicherheitsmaßnahme um die Elektronik zu schützen. Nach dem erwähnten Zeitraum wird das Fahrzeug in den normalen Betriebszustand zurückgesetzt.

FEHLERBEHEBUNG UND PFLEGE FÜR DAS FERNGESTEUERTE FAHRZEUG

FERNGESTEUERTES FAHRZEUG BEWEGT SICH NICHT	LEISTUNGSABFALL, UNBESTÄNDIGE BEWEGUNG ODER ES LÄUFT NICHT
• Wurde der Ein/Ausschalter am Fahrzeug eingeschaltet? • Sind die Batterien schwach oder leer? • Wurden die Installation der Batterie und die Verknüpfung der Steuerung abgeschlossen? – Siehe Abschnitt "SCHNELLSTART" • Ist die Batterie richtig mit den + und – Kontakten ausgerichtet? • Sind die Metallkontakte verrostet oder schmutzig, oder berühren sie sich gegenseitig?	• Wurde der Ein/Ausschalter am Fahrzeug eingeschaltet? • Kontrollieren Sie die Batterien. Ersetzen Sie nötigenfalls die Batterien im Ferngesteuerten Fahrzeug und der Fernsteuerung mit frischen Alkali-Batterien. • Wurden die Batterien richtig installiert?

VORSICHTSMASSNAHMEN

ACHTUNG! ERSTICKUNGSGEFAHR
Kleine Teile. Nicht für Kinder unter 3 Jahren geeignet.
Nehmen Sie das Produkt und sein Zubehör nur in Betrieb, wenn es gemäß dieser Bedienungsanleitung vollständig zusammengebaut wurde!

- Benutzen Sie dieses Fahrzeug nicht in Schlamm oder Sand.
- Dieses Produkt und sein Zubehör ist wegen kleiner Teile, die verschluckt werden können, nicht für Kinder unter 36 Monaten geeignet.
- Für Kinder im Alter von 6 Jahren und älter bestimmt.
- Aufsicht durch Erwachsene dringend empfohlen.
- Nehmen Sie Ihr Fahrzeug in einem sicheren Bereich und nicht in der Nähe von Personen, Haustieren, Autos usw. in Betrieb.
- Nicht auf Straßen oder nach Einbruch der Dunkelheit verwenden.
- Das Fahrzeug während der Fahrt nicht anfassen oder anheben. Warten Sie, bis es vollständig zum Stillstand gekommen ist.
- Halten Sie Haare, Finger, Gesicht und weite Kleidung von den Vorder- und Hinterrädern fern, während das Fahrzeug eingeschaltet ist oder der Sender bedient wird.
- Seien Sie ein verantwortungsbewusster Bediener!
- Lassen Sie das Produkt und sein Zubehör nicht fallen und setzen Sie es keinen Stößen aus.
- Versuchen Sie niemals das Produkt oder sein Zubehör auseinanderzunehmen oder zu modifizieren.

WICHTIGE INFORMATIONEN ZUR BATTERIE.
SICHERHEIT VERMEIDEN DES AUSLAUFENS VON BATTERIEN.
HINWEIS: BATTERIEN MÜSSEN ORDNUNGSGEMÄSS WIEDERVERWERTET ODER ENTSORGT WERDEN. Weitere Informationen über das Abgabe- und Sammelsystem erhalten Sie bei der für Sie zuständigen Gemeindeverwaltung oder anderen zuständigen Behörden.

- Achten Sie darauf, dass die Batterien mit der richtigen Polarität eingelegt wurden und befolgen Sie die Anweis ungen des Spielzeug- und des Batterieherstellers.
- Verwenden Sie ausschließlich die empfohlenen Batterietypen.
- Batterien nicht kurzschließen, aufladen, auseinandernehmen oder erhitz.
- Batterien nicht im Feuer entsorgen oder nass werden lassen.
- Alte und neue Batterien nicht mischen.
- Verschiedene