REVISION HISTORY

OPERATOR	DESCRIPTION
WW	07.02.2024 - Initial release
WW	07.09.2024 - Customer provided new AW
WW	07.12.2024 - Customer provided new AW

QC stamp here

PROJECT INFORMATION

Project #	27886499
Name:	HiRise 2
AW Description:	OWNER'S GUIDE_HR2D AMR
Other:	27886499-01-PPR-01A-ART-01A.pdf
Veritiv Design P/N:	27886499-01-PPR-01A
Veritiv AW P/N:	27886499-01-PPR-01A-ART-01C
Customer P/N:	
Customer AW P/N:	
ECO#:	
Printing Method:	Process Black + Pantone 1795C + Pantone Cool Gray 9C + Matte AQ

COATINGS

AQUEOUS:	X	GLOSS: SPOT ☐ OVERALL ☐	MATTE: SPOT ☐ OVERALL X
UV:	☐	GLOSS: SPOT ☐ OVERALL ☐	MATTE: SPOT ☐ OVERALL ☐
PPLAM:	☐	GLOSS: ☐	MATTE: ☐

SPECIAL: SEE SPECIAL INSTRUCTIONS BELOW ☐

SEPARATIONS

- Process Black
- Pantone 1795C
- Pantone CG 9C

important: this document does not represent final reproduction and is for content and placement reference only. it is the client's responsibility to check for any errors in spelling, punctuation, alignment and arrangement, that may have occurred during preparation. colors are computer simulated and are not for color matching. pantone® simulations used in this art may not match pantone-identified color standards. use current pantone color reference manuals for accurate color matching.

© Veritiv Operating Company. All rights reserved. The designs, specifications, and other information contained in this document are confidential, proprietary, and the intellectual property of Veritiv. This document, and the designs, specifications, and other information contained herein, may not be disclosed, reproduced, or utilized in any manner without the express prior written consent of Veritiv.

Veritiv™
2460 East Germann Road Suite #2 Chandler, AZ. 85286

Face

80.00 [3.1496]

HiRise 2 Deluxe

owner's guide

manuel pour HiRise 2 Deluxe
guide du propriétaire

twelve south

100.00 [3.9370]

What's in the Box / *Contenu de la boîte:*

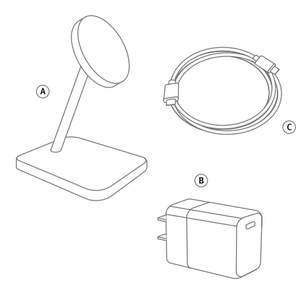

Ⓐ **HiRise 2 Deluxe**

Ⓑ **36 W US Power Supply**
Alimentation 36 W E.-U.

Ⓒ **5ft (1.5m) USB-C Charging Cable**
Câble de charge USB-C de 1,5 m (5 pi)

100.00 [3.9370]

Getting Started / *Pour commencer:*

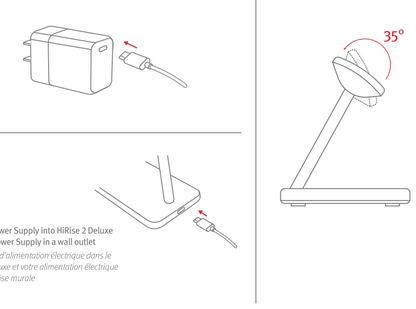

Plug the Power Supply into HiRise 2 Deluxe and your Power Supply in a wall outlet
Branchez le d'alimentation électrique dans le HiRise 2 Deluxe et votre alimentation électrique dans une prise murale

100.00 [3.9370]

thank you / *merci*

Have questions?
Visit twelvesouth.com or contact support@twelvesouth.com
© 2024 Twelve South, LLC. All rights reserved. 1503 King St. Charleston, SC 29405 - USA

Des questions?
Visitez le twelvesouth.com ou communiquez avec support@twelvesouth.com
© 2024 Twelve South, LLC. Tous droits réservés. 1503 King St. Charleston, SC 29405 - USA

AMR

100.00 [3.9370]

Back

80.00 [3.1496]

Charging your Devices / *Charger vos appareils:*

HiRise 2 Deluxe is more flexible then you think, see below to learn all the different devices you can charge with HiRise.
Le HiRise 2 Deluxe est plus polyvalent que vous ne le pensez, voir ci-dessous pour apprendre tous les différents appareils que vous pouvez charger avec HiRise.

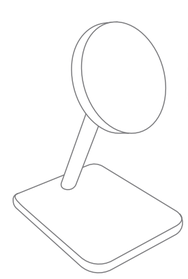

15W Qi2 magnetic charger for iPhones, Qi2 mobile phones or compatible AirPods
Chargeur magnétique Qi2 de 15W pour iPhones, téléphones mobiles Qi2 ou AirPods compatibles

5W wireless charger compatible with AirPods or a second wireless charging phone
Chargeur sans fil de 5W compatible avec les AirPods ou un deuxième téléphone à charge sans fil

100.00 [3.9370]

HiRise 2 Deluxe Charging Stand Tech Specs
Spécifications techniques du support de chargement HiRise 2 Deluxe

Input/ Saisir / 입력 / 入力 / Entrada / 輸入 / 輸入: PD12V3A/15V2.4A
Output/ Sortir / 출력 / 出力 / Potencia de salida / 輸出 / 輸出: 5W/ 15W
Top Qi2 Output / Sortie Qi2 Supérieure / 최대 출력 / Qi2最大出力 / Potencia de salida superior de Qi2 / 頂部 Qi2輸出 / 頂部 Qi2輸出 : 15W Max
Base Qi Output /Sortie Qi de Base / 기본 출력 / BaseQi出力 / Potencia de salida de la base de Qi / 底部 Qi 輸出 / 底部 Qi 輸出 : 5W Max
Charging Efficiency / Efficacité de Charge / 충전 효율 / 充電効率 / Eficiencia de carga / 充電效率 / 充电效率 : 9V: ≥72%; 12V: ≥72%;
FCC ID: 2AREB-HR2D

This device complies with part 15 of the FCC Rules. Operation is subject to the following two conditions:
1. This device may not cause harmful interference, and
2. This device must accept any interference received, including interference that may cause undesired operation.
Any changes or modifications not expressly approved by the party responsible for compliance could void the user's authority to operate the equipment.
Note: This equipment has been tested and found to comply with the limits for a Class B digital device, pursuant to part 15 of the FCC Rules. These limits are designed to provide reasonable protection against harmful interference in a residential installation. This equipment generates uses and can radiate radio frequency energy and, if not installed and used in accordance with the instructions, may cause harmful interference to radio communications. However, there is no guarantee that interference will not occur in a particular installation. If this equipment does cause harmful interference to radio or television reception, which can be determined by turning the equipment off and on, the user is encouraged to try to correct the interference by one or more of the following measures:
•Reorient or relocate the receiving antenna.
•Increase the separation between the equipment and receiver.
•Connect the equipment into an outlet on a circuit different from that to which the receiver is connected. •Consult the dealer or an experienced radio/TV technician for help.
This equipment complies with FCC radiation exposure limits set forth for an uncontrolled environment. This equipment should be installed and operated with minimum distance 20cm between the radiator & your body.

CE DECLARATION OF CONFORMITY
Twelve South declares that this product is in compliance with the essential requirements and other relevant provisions of applicable EC directives. For Europe, a copy of the Declaration of Conformity for this product may be obtained by visiting www.twelvesouth.com
EU Representative: AOCE Information Technology | 61 rue de Lyon 75012 Paris | +49-163 1014 128
IC ID:2438S-HR2D

This device complies with Industry Canada's license-exempt RSS standard(s). Operation is subject to the following two conditions:
1.This device may not cause interference, and
2.This device must accept any interference, including interference that may cause undesired operation of the device.

IC RF Statement:
When using the product, maintain a distance of 20cm from the body to ensure compliance with RF exposure requirements.

100.00 [3.9370]

Cet appareil est conforme à la partie 15 des règles de la FCC. L'opération est soumise aux deux conditions suivantes :
1. Cet appareil ne doit pas causer d'interférences nuisibles, et
2. Cet appareil doit accepter toute interférence reçue, y compris les interférences pouvant entraîner un fonctionnement indésirable.
Toute modification ou changement non expressément approuvé par la partie responsable de la conformité pourrait annuler l'autorité de l'utilisateur à utiliser l'équipement.
Remarque : Cet équipement a été testé et trouvé conforme aux limites pour un appareil numérique de Classe B, conformément à la partie 15 des règles de la FCC. Ces limites sont conçues pour fournir une protection raisonnable contre les interférences nuisibles dans une installation résidentielle. Cet équipement génère, utilise et peut émettre de l'énergie de fréquence radio et, s'il n'est pas installé et utilisé conformément aux instructions, peut causer des interférences nuisibles aux communications radio. Cependant, il n'y a aucune garantie que des interférences ne se produiront pas dans une installation particulière. Si cet équipement cause des interférences nuisibles à la réception radio ou télévisée, ce qui peut être déterminé en éteignant et en rallumant l'équipement, il est recommandé à l'utilisateur d'essayer de corriger les interférences par une ou plusieurs des mesures suivantes :
•Réorientez ou déplacez l'antenne réceptrice.
•Augmentez la distance entre l'équipement et le récepteur.
•Branchez l'équipement sur une prise d'un circuit différent de celui auquel le récepteur est connecté. •Consultez le revendeur ou un technicien radio/TV expérimenté pour obtenir de l'aide.
Cet équipement est conforme aux limites d'exposition aux radiations de la FCC établies pour un environnement non contrôlé. Cet équipement doit être installé et utilisé avec une distance minimale de 20 cm entre le radiateur et votre corps.

DÉCLARATION DE CONFORMITÉ CE
Twelve South déclare que ce produit est conforme aux exigences essentielles et aux autres dispositions pertinentes des directives CE applicables. Pour l'Europe, une copie de la déclaration de conformité de ce produit peut être obtenue en visitant www.twelvesouth.com
Représentant de l'EU : AOCE Information Technology | 61 rue de Lyon 75012 Paris | +49-163 1014 128
ID IC : 2438S-HR2D

Cet appareil est conforme aux normes RSS sans licence d'Industrie Canada. L'opération est soumise aux deux conditions suivantes :
1. Cet appareil ne doit pas causer d'interférences, et
2. Cet appareil doit accepter toute interférence, y compris les interférences pouvant entraîner un fonctionnement indésirable de cet appareil.

Déclaration IC RF :
Lors de l'utilisation du produit, maintenez une distance de 20 cm du corps pour garantir le respect des exigences d'exposition aux RF.

100.00 [3.9370]

NCC警示語
根據低功率射頻器材技術規範：
取得審驗證明之低功率射頻器材，非經核准，公司，商號或使用者均不得擅自變更頻率、加大功率或變更原設計之特性及功能。低功率射頻器材之使用不得影響飛航安全及干擾合法通信；
經發現有干擾現象時，應立即停用，並改善至無干擾時方得繼續使用。前述合法通信，指依電信管理法規定作業之無線電通信。低功率射頻器材須忍受合法通信或工業、科學及醫療用電波輻射性電機設備之干擾。

주의 또는 경고문구
- 콘센트에삽입된플러그에무거운물건을올리거나, 힘을가하지말것..
- 습기가있은장소및물이튈염려가있는장소에서사용하지말것.
- 분해 및 개조 하지 말것.
- 제품을던지거나충격을주지말것.
- 기기근처에콘센트가있어야하고그콘센트에쉽게접근할수있어야할것. - 제품을확기가까이에 두지 말 것.

Designed by Twelve South. Made in Vietnam
Conçu par Twelve South. Fabriqué au Vietnam
由 Twelve South 设计。越南制造
Hecho en Vietnam 베트남 산
صنع في فيتنام

Intertek 5030198
CONFORMS TO UL STD.62368-1 AND 2738. CERTIFIED TO CSA STD. C22.2 NO.62368-1
CAN ICES-3(A)/NMB-3(A)
FSC MIX FSC™ C165787
PAPER BOX BOITE | PAPER INSERTS ENCARTS | PAPER TRAY PLATEAU
www.pprc.org/pledge

100.00 [3.9370]

80.00 [3.1496]

IC Caution:
RSS-Gen Issue 5 "&" RSS-Gen numéro 5
- English:
This device contains licence-exempt transmitter(s)/receiver(s) that comply with Innovation, Science and Economic Development Canada's licence-exempt RSS(s).
Operation is subject to the following two conditions:
(1) This device may not cause interference.
(2) This device must accept any interference, including interference that may cause undesired operation of the device.
Any changes or modifications not expressly approved by the party responsible for compliance could void the user's authority to operate the equipment.
RF exposure statement:
The equipment complies with IC Radiation exposure limit set forth for uncontrolled environment. This equipment should be installed and operated with minimum distance 10cm between the radiator and your body.
- French:
Cet appareil contient des émetteurs / récepteurs exemptés de licence conformes aux RSS (RSS) d'Innovation, Sciences et Développement économique Canada. Le fonctionnement est soumis aux deux conditions suivantes:
(1) Cet appareil ne doit pas causer d'interférences.
(2) Cet appareil doit accepter toutes les interférences, y compris celles susceptibles de provoquer un fonctionnement indésirable de l'appareil.
Tout changement ou modification non expressément approuvé par la partie responsable de la conformité pourrait annuler l'autorité de l'utilisateur à utiliser l'équipement.
Déclaration d'exposition RF:
L'équipement est conforme à la limite d'exposition aux radiations de la IC établie pour un environnement non contrôlé. Cet équipement doit être installé et utilisé avec une distance minimale de 10 cm entre le radiateur et votre corps.

"Hereby, Twelve South, LLC, declares that the radio equipment type HR2D is in compliance with Directive 2014/53/EU. The declaration of conformity may be consulted at www.twelvesouth.com
(a) frequency band(s) in which the radio equipment operates;
(b) Maximum radio - frequency power transmitted in the frequency band(s) in which the radio equipment operates: 4.20 dBµA/m

Manufacturer: Twelve South, LLC
Address: 1503 King Street, Charleston,SC 29405, United States,South Carolina.
Model: HR2D

100.00 [3.9370]