HF	☐
RoHS	■
REACH	☐
CONFIDENTIAL 3	

SIGN	DATE	DESCRIPTION	APPROVER
B			
C			
D			

焊接區（镀金3u''）

布線區

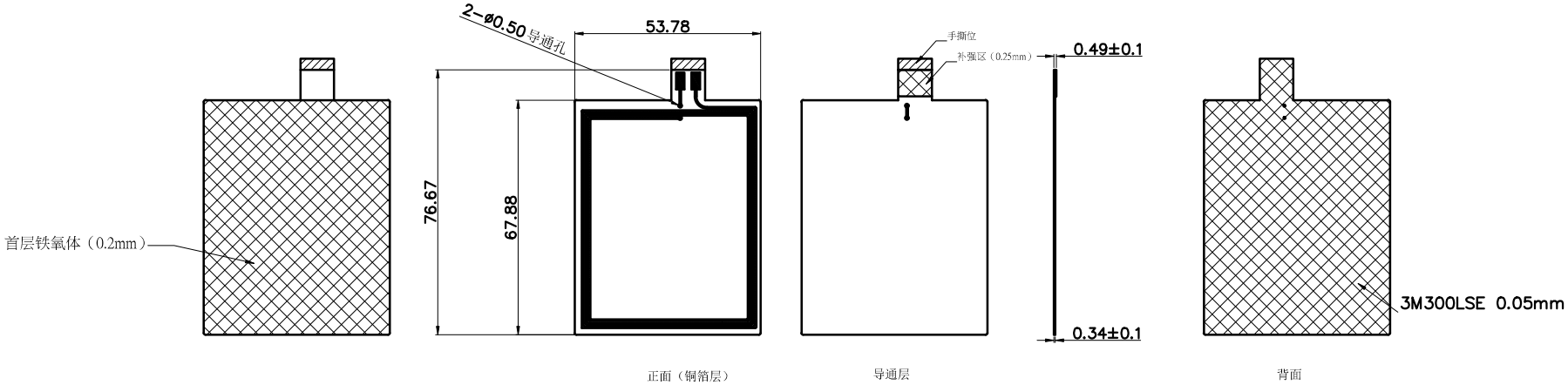

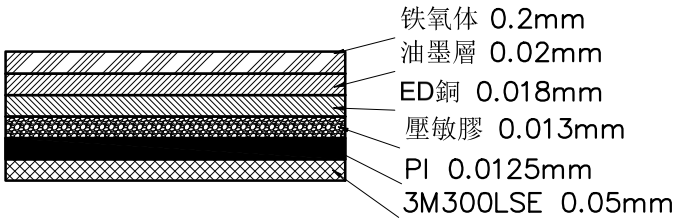

备注:

1.材质: PI
2.颜色/表面处理: 正面过黄油;
3.尺寸: 带＊和紅色標識为重点;带Cpk尺寸需做制程能力管控(≧1.33)
4.公差: 未标注公差请参照标准公差.
5.沾锡及环境等检验请参照《天线检验标准》及《承认书》.
6.其它未定義項依IPC-JPCA-6202 3級驗收標準.

Invax System Group.
Cortec
Cortec Technology Inc.
Http://www.invaxsystem.com
E-mail:info@invax.com.tw
Tel :886-2-27885218
Fax:886-2-27831658

TITLE: NFC					
PART NO.: PB-NB1567-01PY			CUSTOMER P/N: /		
APP BY	CHK BY	RF BY	DES BY		Tolerance
			WS 2022/03/16	UNITS: mm SCALE: 1/1 REVISION: A	X.X ±0.1 X.XX ±0.05 X° ±1