深圳市南斗星科技有限公司

SHENZHEN SOUTH STAR TECHNOLOGY CO.,LTD

承 认 书

APPROVAL SHEET

样品封订

客户名称 Customer Name 多酷

产品型号 Product Model WR3600H

客户料号 Customer P/N

规格描述 Specifications 黑色利刃型外置天线,2.4G,1.37 白色 L=110mm

南斗星料号 Southstar P/N 3.N102.1337

制作日期 Production date 2024.08.09

制作版本 Revision 1.0

南斗星（Southstar）		
编制（FICTION）	品质（DQE）	研发（R&D）
客户（Customer）		
采　购（PUR）	品质（QC）	研发（R&D）

制造厂商：深圳市南斗星科技有限公司

办公地址：深圳市宝安区福海街道新和社区宝安大道 6099 号星港同创汇天枢座 803

制造地址：广东省东莞市虎门镇赤岗南坊一路 3 号

电　　话：0755-27474071　0769-88086190

网　　址：//www.southstar-tech.com

深圳市南斗星科技有限公司

SHENZHEN SOUTH STAR TECHNOLOGY CO.,LTD

承认书变更履历

版本	日期	变更描述	备注
1.0	2024.08.09	初版	

目 录

Index

一、封面 （Cover）·····1

二、版本记录（Colophon）·····2

三、目录 （Index）·····3

四、基本参数（The basic parameters）·····4

五、工程图纸（Product Drawing）·····5

六、测试设备（Test Equipment & Conditions）·····6

七、测试报告（Test Report）·····7-8

八、天线装配图片（Antenna assembly picture）·····9

九、包装方式（Packing method）·····10

基本参数(The basic parameters)：

A. 电性能Electrical Characteristics	
Frequency 频率	2400MHz ~2500MHz
VSWR 电压驻波比	≤2
Efficiency 效率	77.17%@2450MHz
Impedance 阻抗	50 Ohm
Polarization 极化	Linear
Gain 增益	5.29dBi@2450MHz
Note 备注：	
B. 材料&物理性能Material & Mechanical Characteristics	
射频材料 Material of Radiator	外置
射频线类型 Cable Type	1.37mm 白色
接头类型 Connector Type	一代
C. 环境 Environmental	
工作温度 Operation Temperature	-30℃ ~+65℃
存放温度 Storage Temperature	-40℃ ~+70℃

版本	描述	日期	备注
A	新发文		

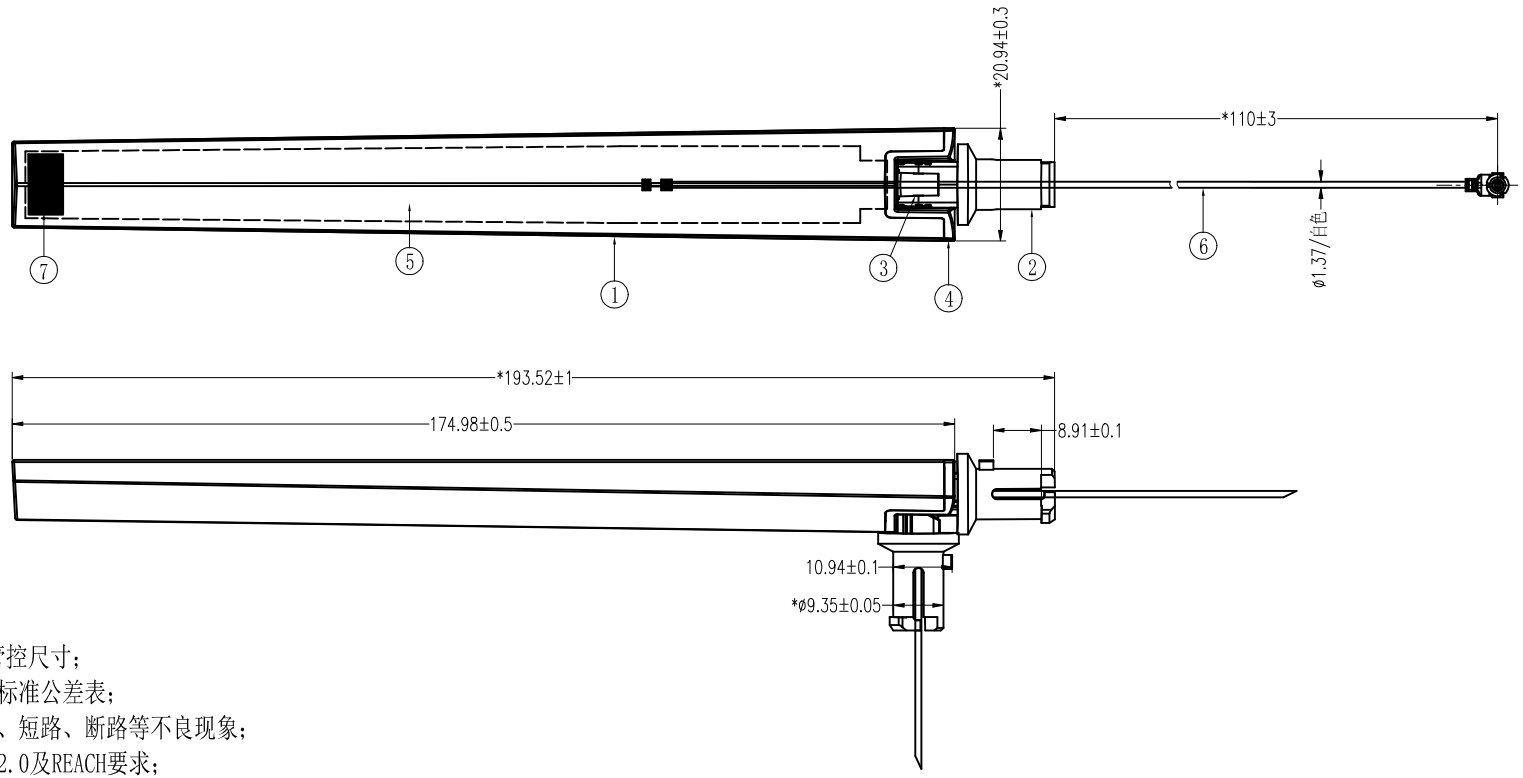

技术要求：

1.标“*”尺寸为重点管控尺寸；

2.未标注公差依照图纸标准公差表；

3.无虚焊、假焊、连锡、短路、断路等不良现象；

4.所有部件需符合RoHS2.0及REACH要求；

编号	料号	品名	规格描述	数量	备注
7	1.Z02.0448	泡棉	EVA/黑色	1	
6	2.A01.2226	2.4G-1/射频线	ϕ1.37mm/白色线+一代端子	1	
5	2.A21.0793	2.4G/PCB	FR4单面板/绿色，T0.6mm	1	
4	2.A07.0799	利刃后盖	ABS 黑色	1	
3	2.A07.0030	铆钉	POM 黑色	2	
2	2.A07.0689	下固(30度)	PC 黑色	1	
1	2.A07.0798	利刃杆套	ABS 黑色	1	

端子方向标准	
线长L≤100	±45°
100＜L≤200	±90°
线长L＞200	不管控

South Star

深圳市南斗星科技有限公司 Shenzhen South Star Technology Co.,Ltd

东莞市南斗星科技有限公司 Dongguan South Star Technology Co.,Ltd

未注公差表				项目	WR3600H	结构	雷双露 2024-08-24
0.5～6	±0.1	—	0.1	品名	2.4G-1/天线	射频	李娜 2024-08-24
＞6～30	±0.2	○	0.1				
＞30～120	±0.3	◎	ø0.1	料号	3.N102.1337	审核	
＞120～400	±0.5	⊥	0.1	客户料号	/	单位	mm
＞400～1000	±0.8	▱	0.1				
＞1000	±1.2	角度	±1.0°	页码 1/1	第三视角	比例	FIT

版本 A

测试设备(Test Equipment & Conditions):

1. 网络分析仪 NetWork Analyzers:

Keysight E5071C

2. 综合测试仪 Comprehensive tester:

CMW500 、MT8000A、MT8862A

3. 3D 暗室测试系统 3D Chamber Test System:

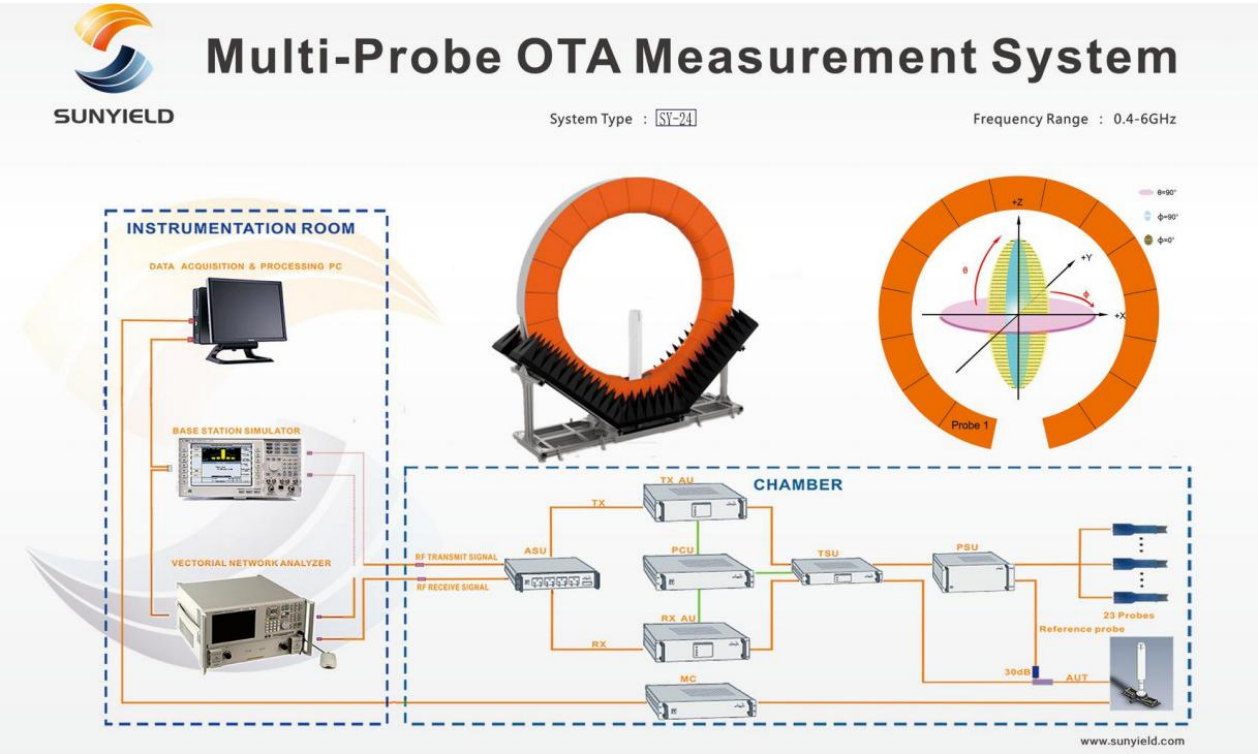

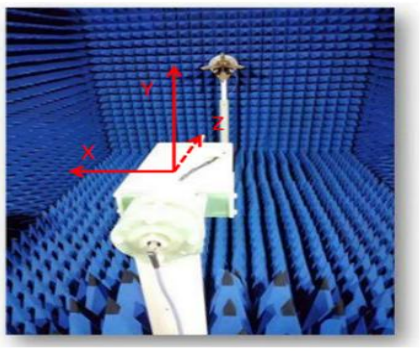

H 面: XOY轴;
E1面: XOZ轴;
E2面: YOZ轴;

天线阻抗(Antenna Impedance)： S11

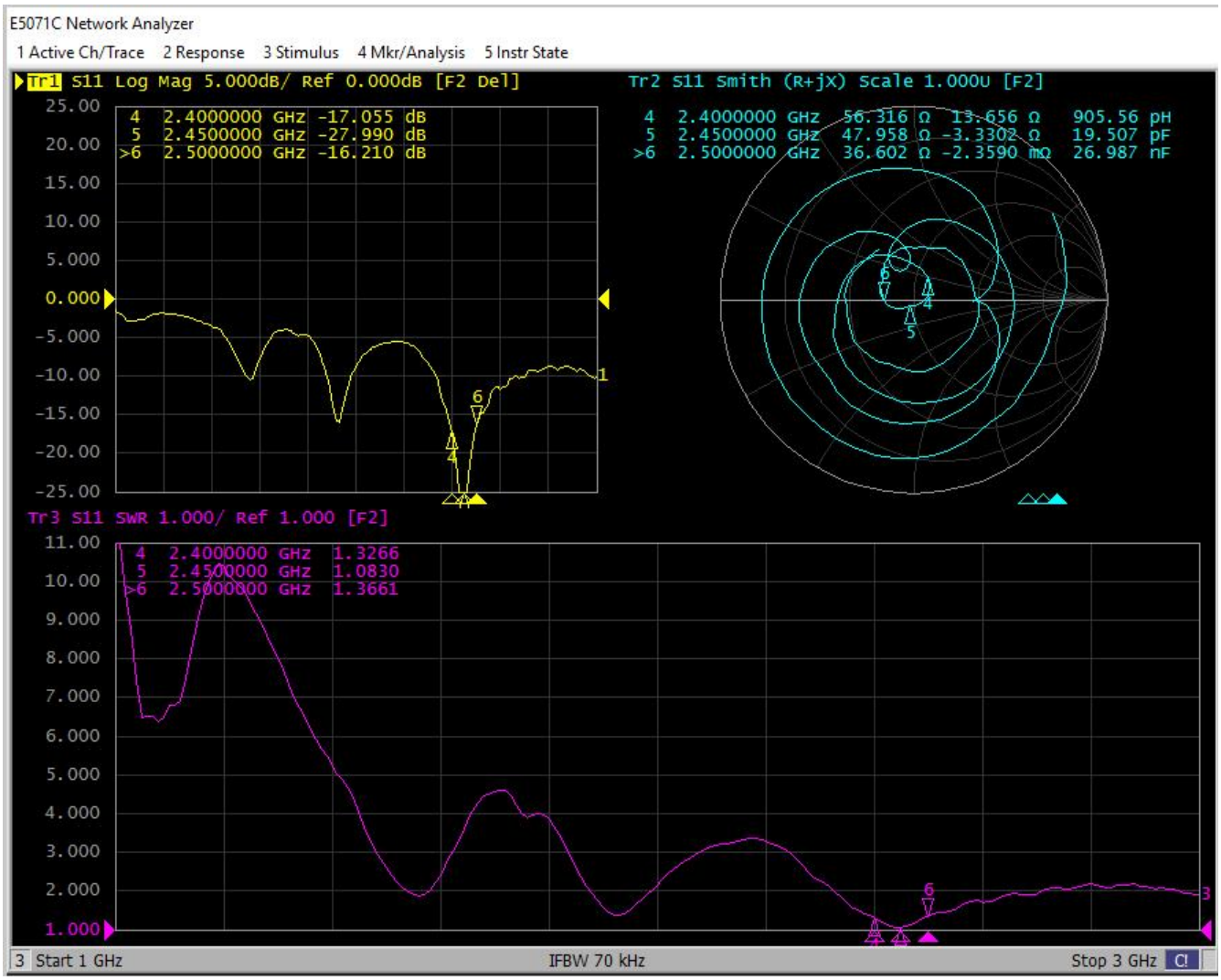

效率&增益(Efficiency & Gain)：

Freq (MHz)	Effi (%)	Gain (dBi)
2400	72.25	4.72
2410	73.46	4.88
2420	74.64	4.97
2430	75.94	5.04
2440	76.4	5.14
2450	77.17	5.29
2460	78.13	5.41
2470	77.86	5.35
2480	76.99	5.19
2490	76.38	5.21
2500	77.12	5.3

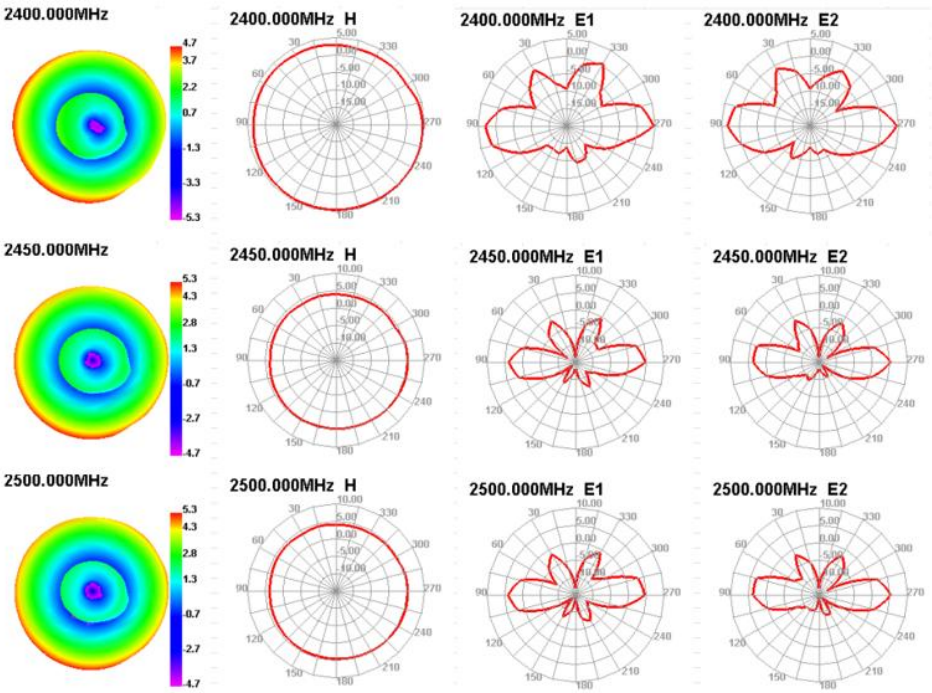

天线装配图片(Antenna assembly picture)：

产品包装规范

日期：2024-07-24

成品名称 ： 利刃外置天线-黑色	版本：A

一：成品天线

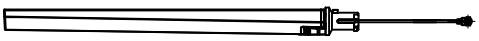

二：每10PCS装排袋，50PCS产品用一个夹链袋包装。

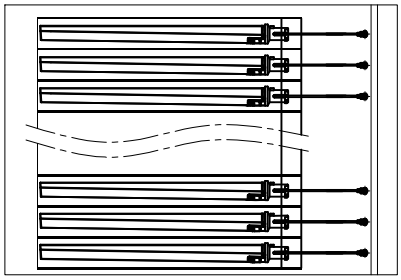

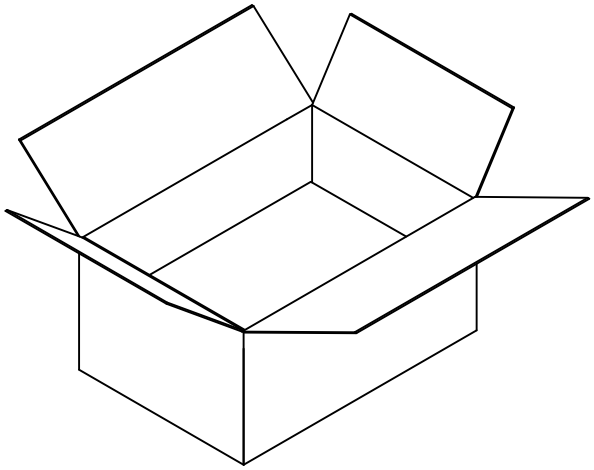

三：装箱,每箱装600PCS(以实际包装为准)。

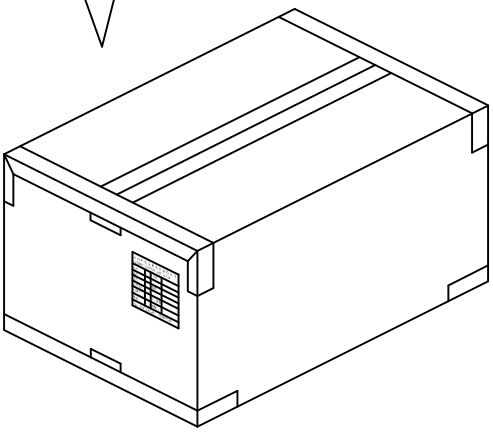

四：封箱，外箱贴我司生产标签和ROHS标签。

制作：雷双露　　审核：