Front

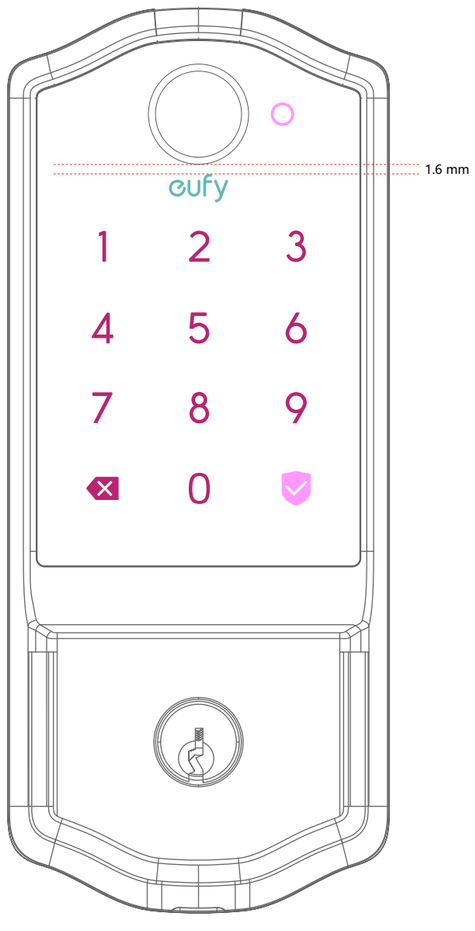

Back

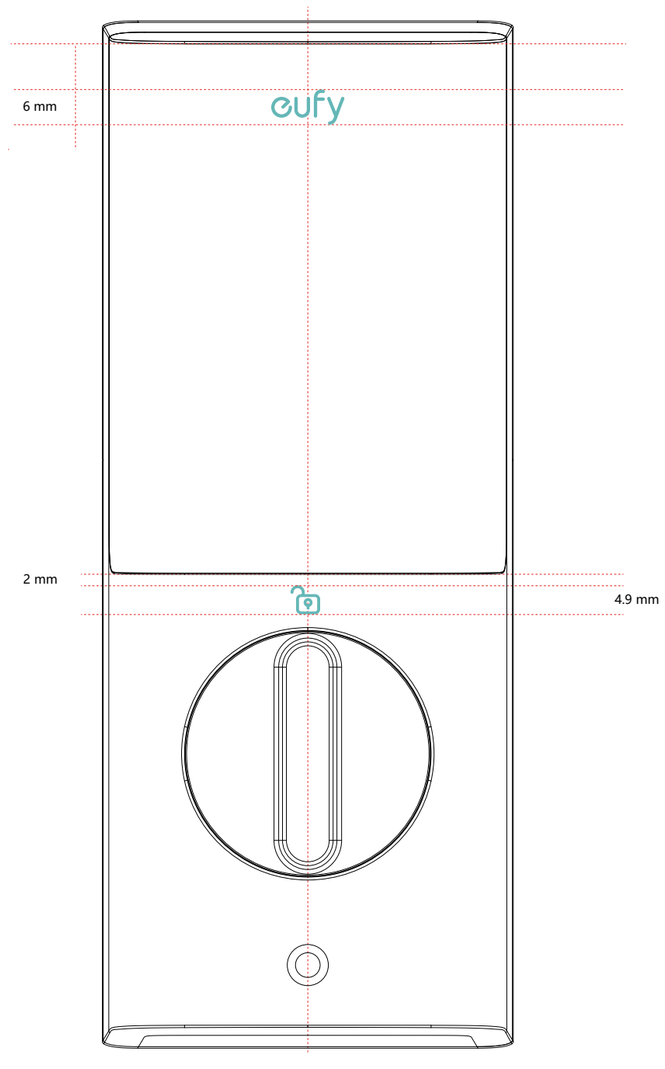

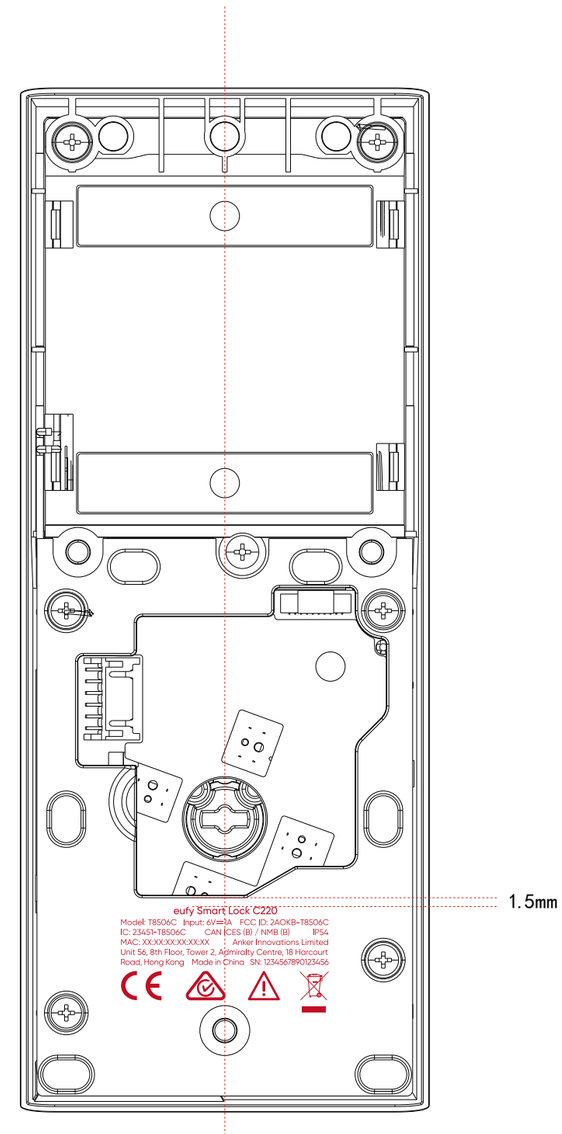

丝印 PT 877 C

熄灯：丝印 PT 10 C
亮灯：透光eufy蓝

熄灯：丝印 PT 10 C
亮灯：透光白色

PT 877 C

Laser