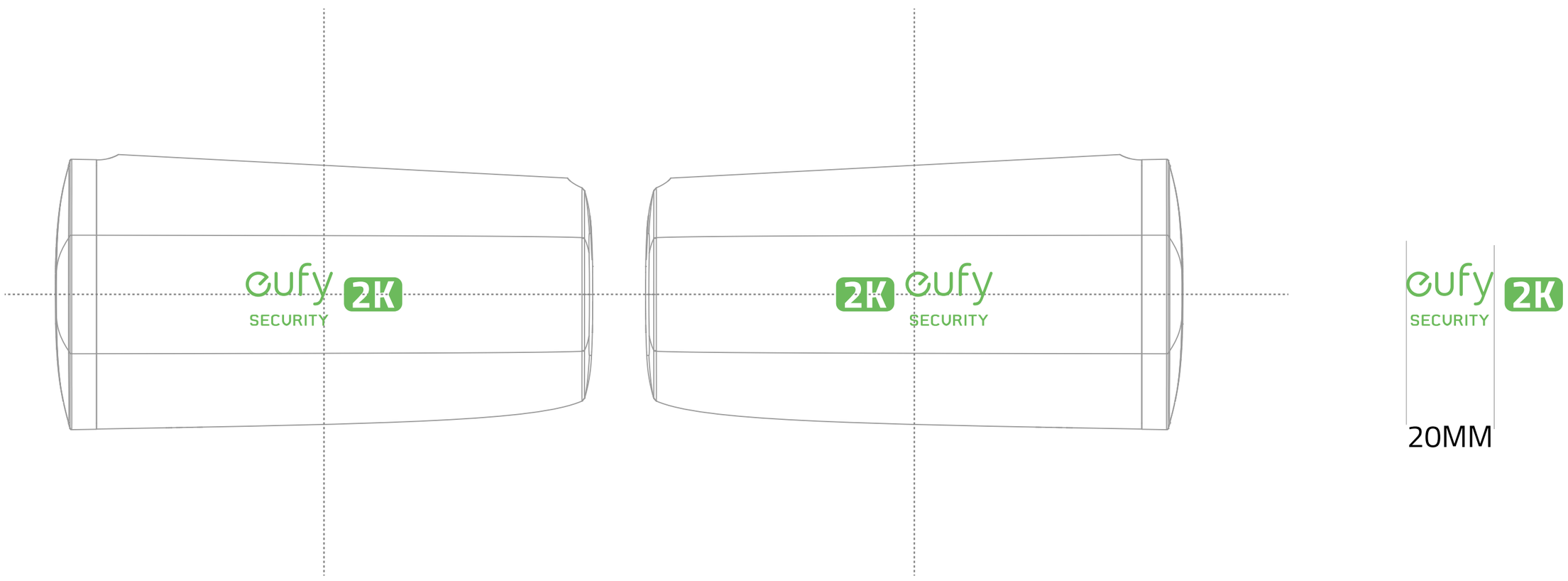


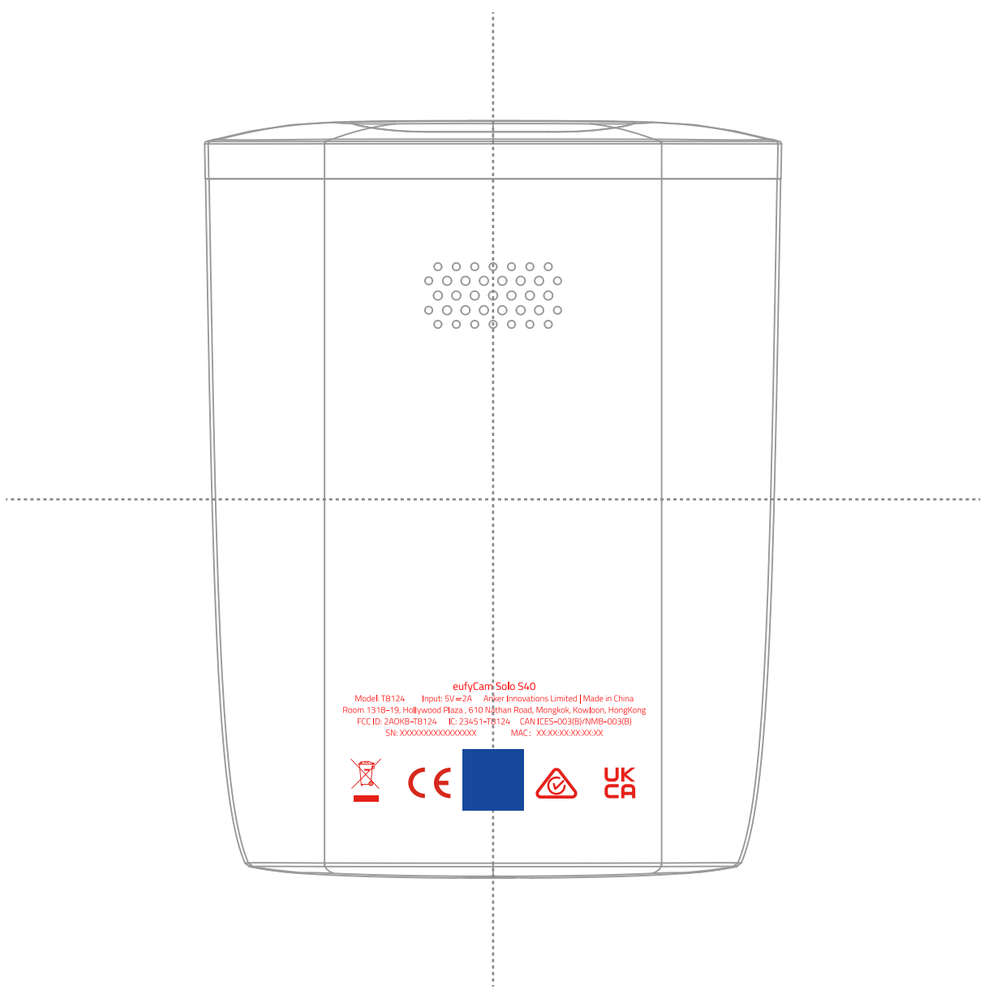


LOGO 丝印 PT877C

安规信息紫光镭雕

二维码10*10mm紫光镭雕

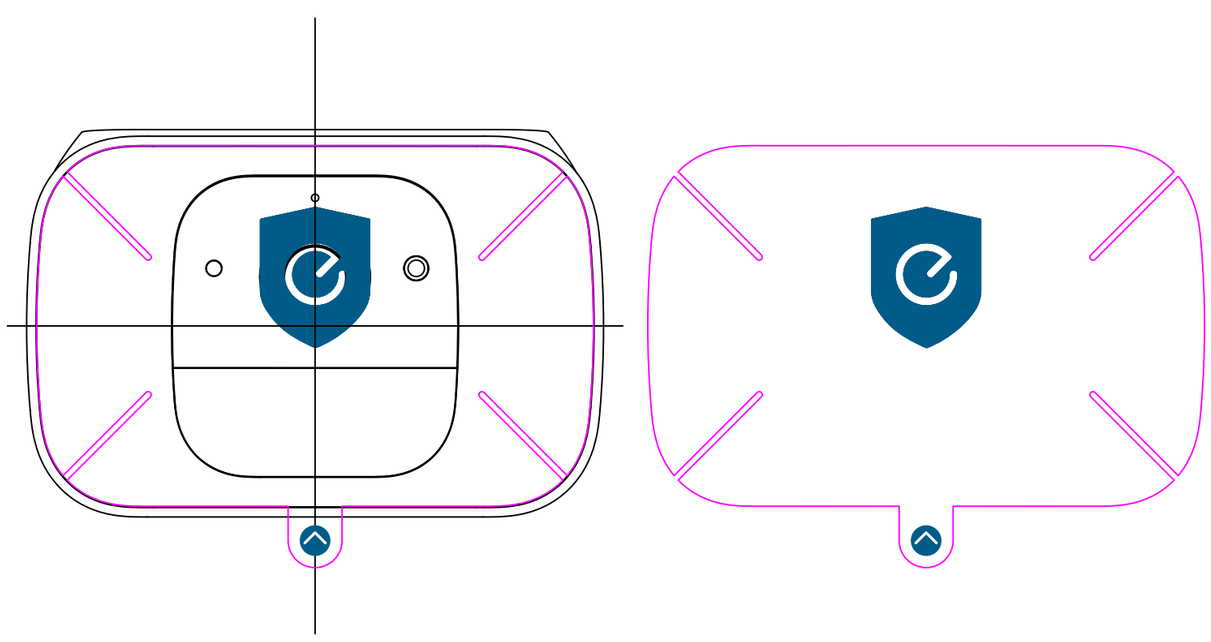

防滑贴纸

表面丝印 PT 2152C
材质用白色磨砂不透静电膜PVC 75#材料制作