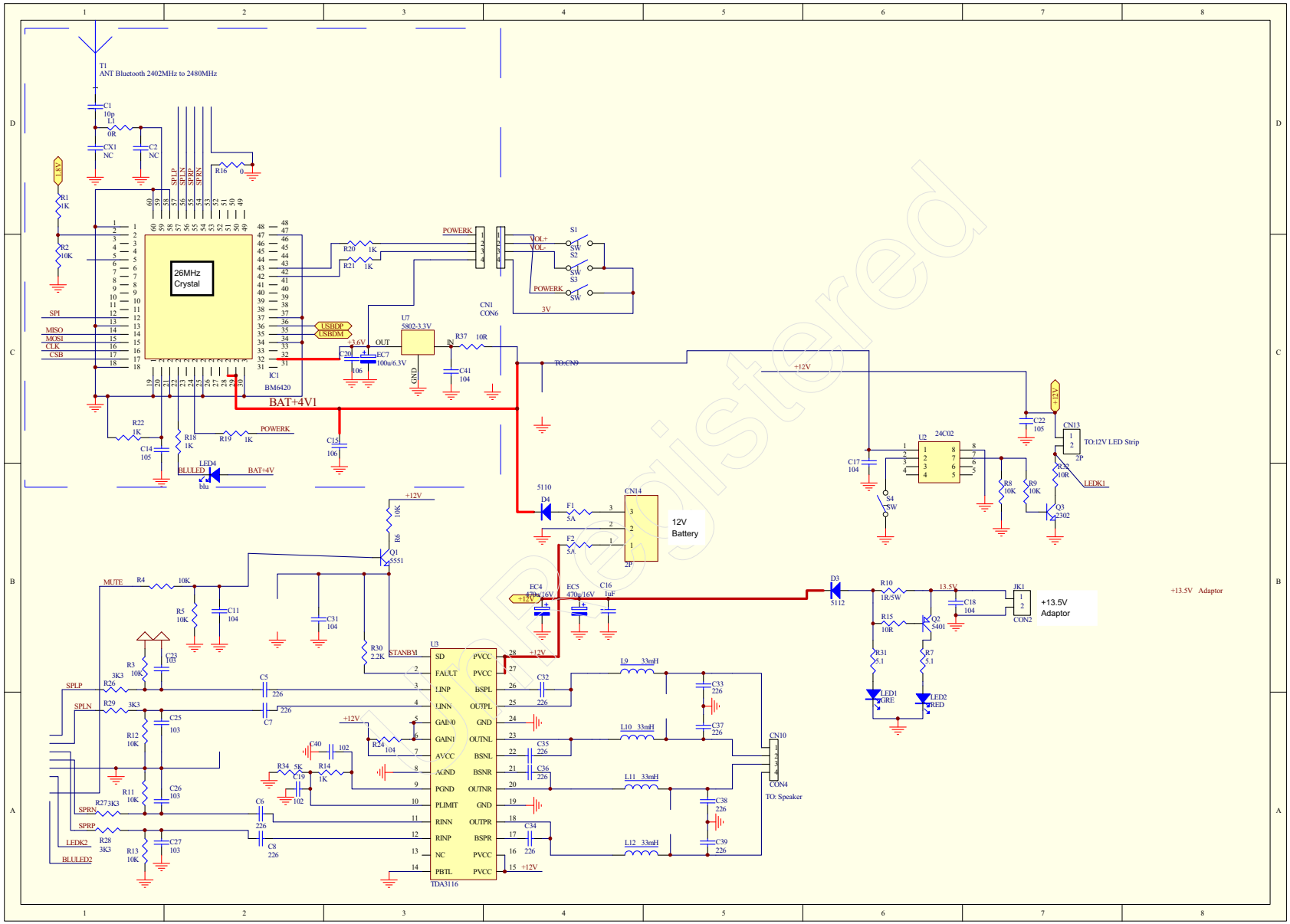

Unregistered