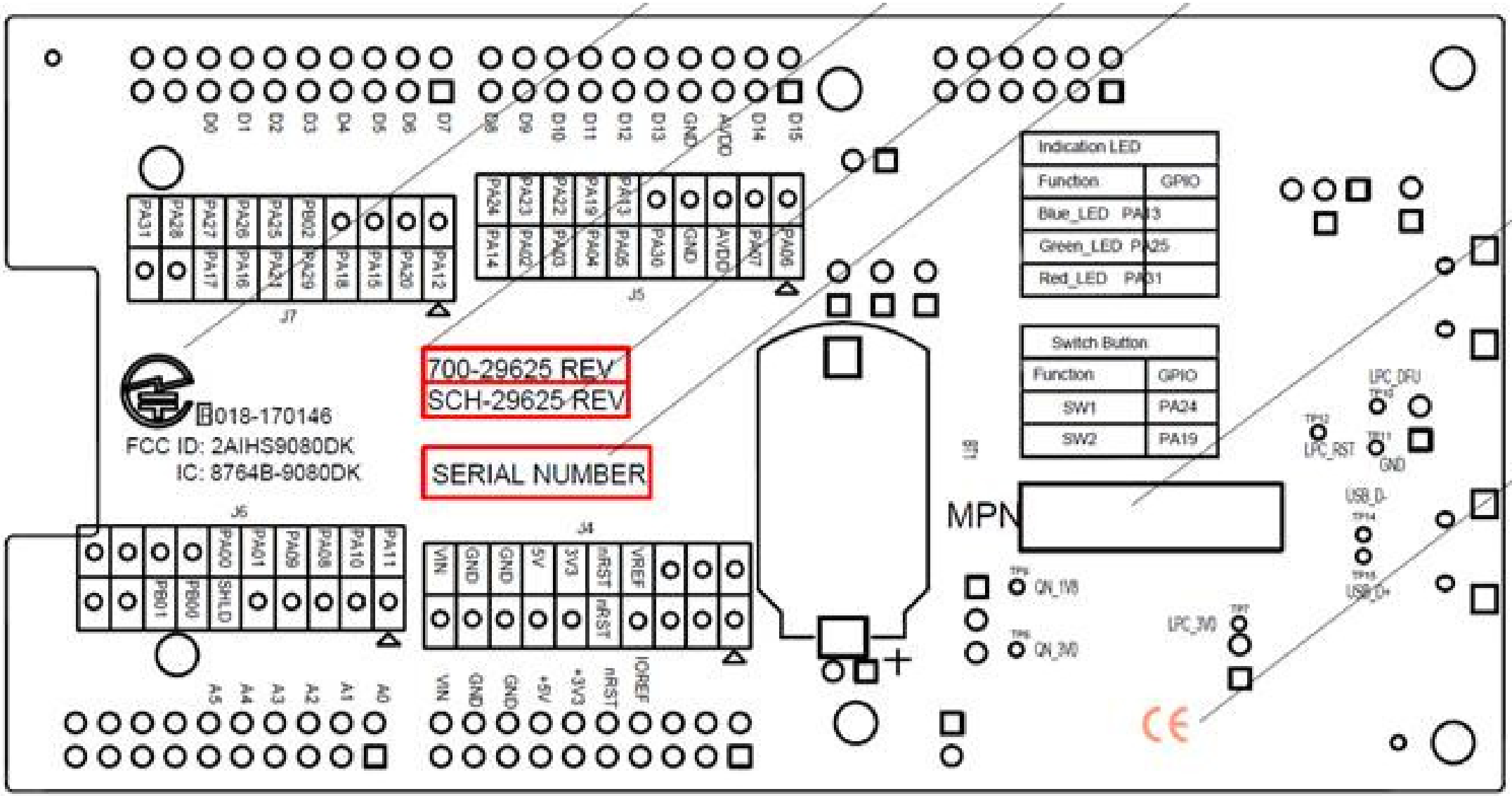
D0 D1 D2 D3 D4 D5 D6 D7 D8 D9 D10 D11 D12 D13 GND AVDD D14 D15
PA31 PA28 PA27 PA17 PA26 PA16 PA23 PA21 PB02 PA29 PA18 PA15 PA20 PA12
J7
PA24 PA23 PA22 PA19 PA13 GND AVDD PA08
PA14 PA02 PA03 PA04 PA05 PA30 GND PA07
J5
Indication LED
Function GPIO
Blue_LED PA13
Green_LED PA25
Red_LED PA31
Switch Button
Function GPIO
SW1 PA24
SW2 PA19
700-29625 REV
SCH-29625 REV
SERIAL NUMBER
B018-170146
FCC ID: 2AIHS9080DK
IC: 8764B-9080DK
J6
PA00 PA01 PA09 PA08 PA10 PA11
PB01 PB00 SHLD
J4
VIN GND GND 5V 3V3 nRST nRST VREF
A5 A4 A3 A2 A1 A0
VIN GND GND +5V +3V3 nRST IOREF
MPN
ON_1V8
ON_3V0
LPC_3V0
LPC_DFU
LPC_RST
GND
USB_D-
USB_D+