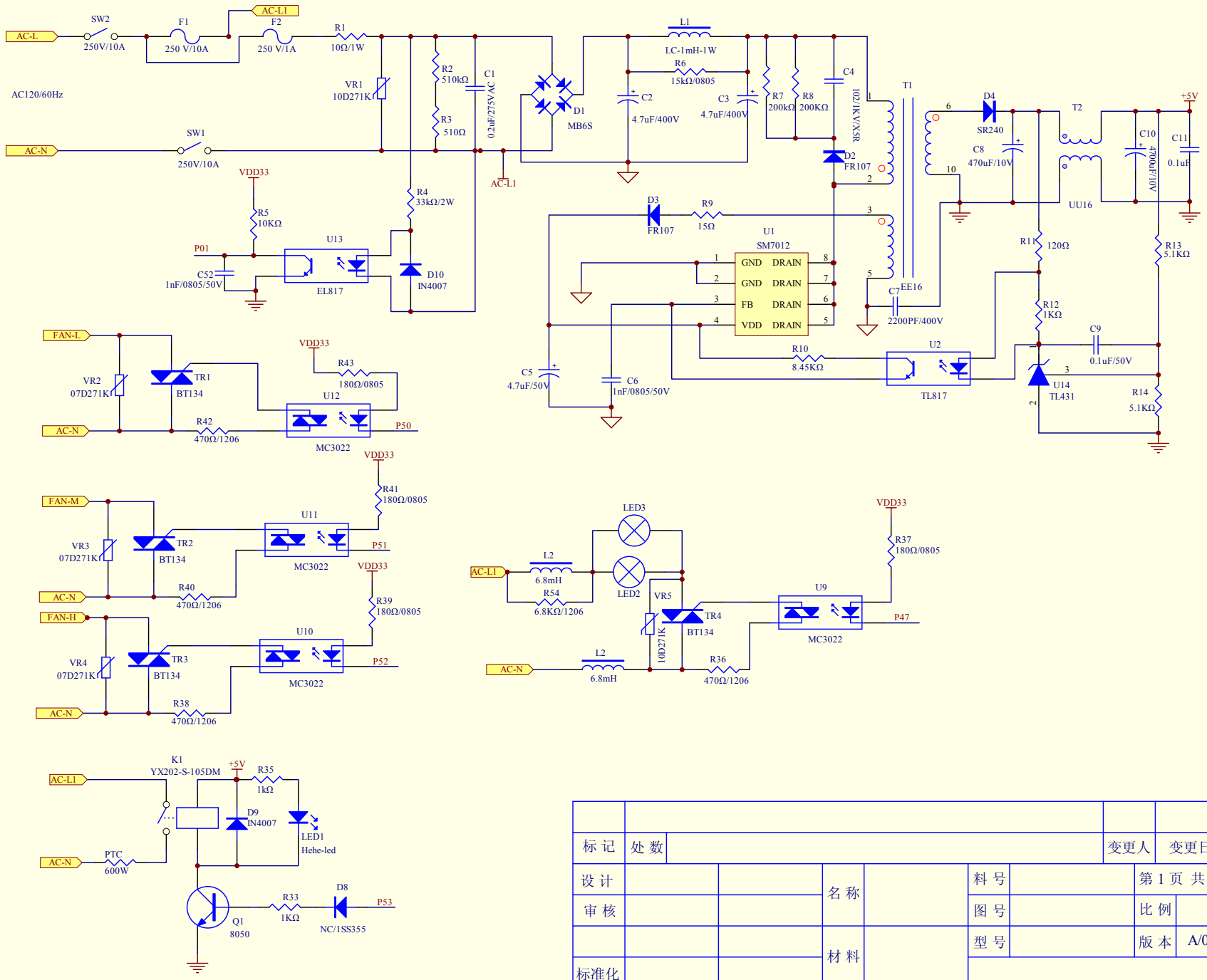

标 记	处 数				变更人	变更日期	
设 计			名 称		料 号		第 1 页 共 2页
审 核					图 号		比 例
			材 料		型 号		版 本 A/0
标准化							
批 准			投 影				

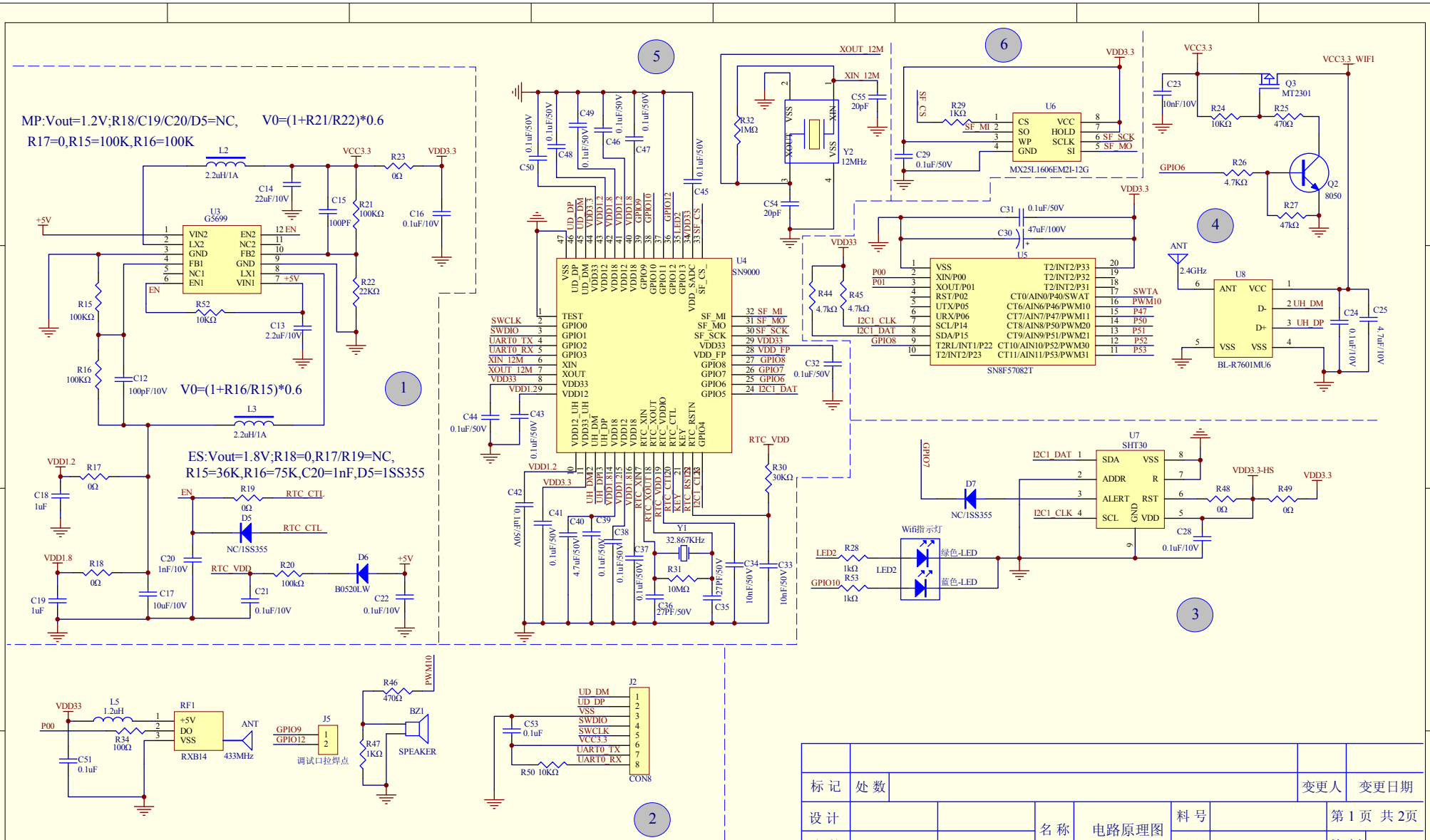

标记	处数					变更人	变更日期
设计			名称	电路原理图	料号		第 1 页 共 2页
审核					图号		比例
			材料		型号		版本 A/0
标准化							
批准			投影				

wifi module circuit

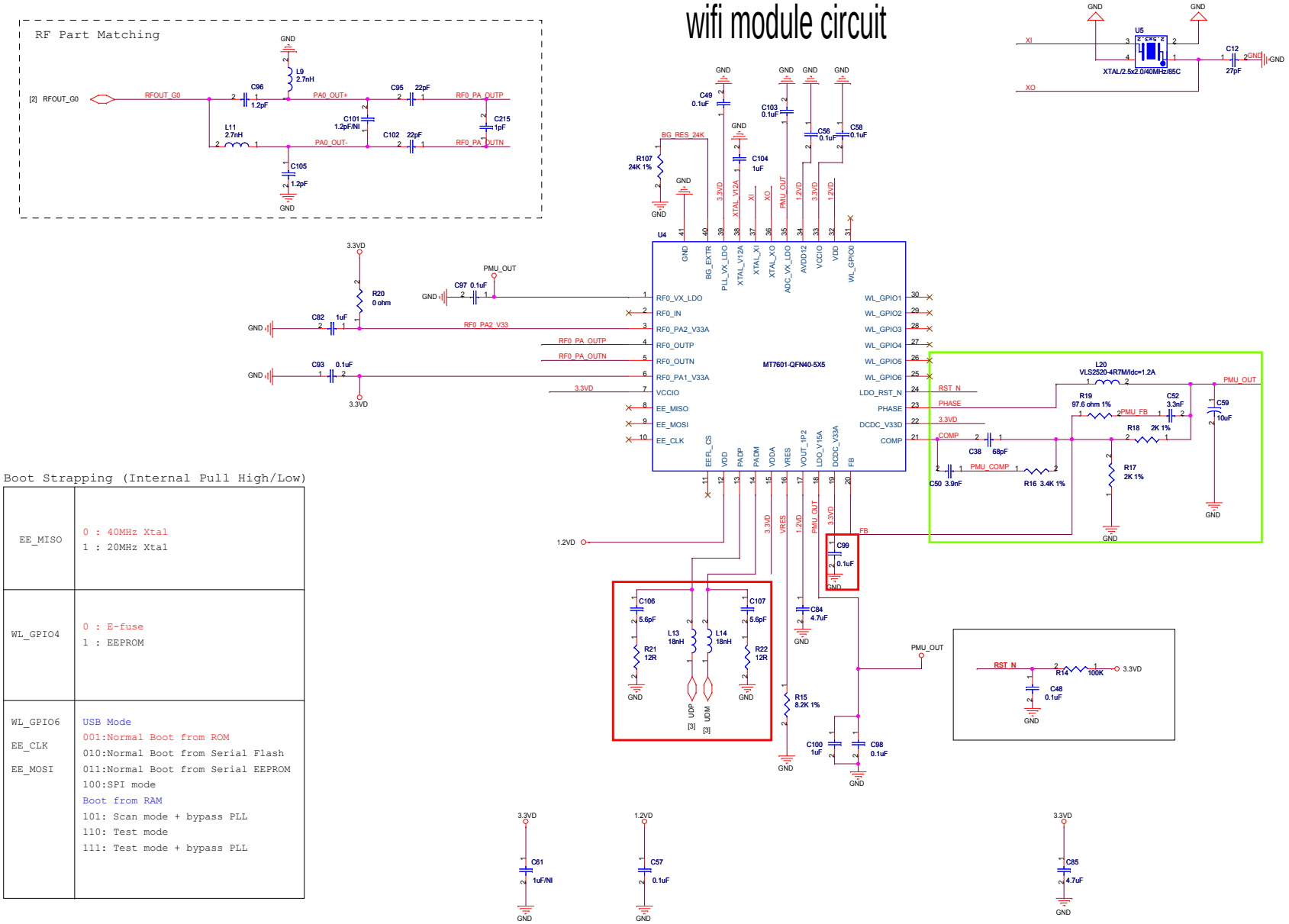

Boot Strapping (Internal Pull High/Low)

EE_MISO	0 : 40MHz Xtal 1 : 20MHz Xtal
WL_GPIO4	0 : E-fuse 1 : EEPROM
WL_GPIO6 EE_CLK EE_MOSI	USB Mode 001:Normal Boot from ROM 010:Normal Boot from Serial Flash 011:Normal Boot from Serial EEPROM 100:SPI mode Boot from RAM 101: Scan mode + bypass PLL 110: Test mode 111: Test mode + bypass PLL

MediaTek Confidential

MediaTek Inc.
No.1, Dusing Rd. 1, Hsinchu Science Park
Hsinchu,Taiwan 300, R.O.C.
TEL:+886-3-567-0766
Fax:+886-3-578-7610

Title: MT7601U			
Size: C	Document Number: 2-MT7601-WLAN.SCH	Drawn: Alex	Rev: 3.2
Date: Friday, March 22, 2013		Sheet 3 of 5	
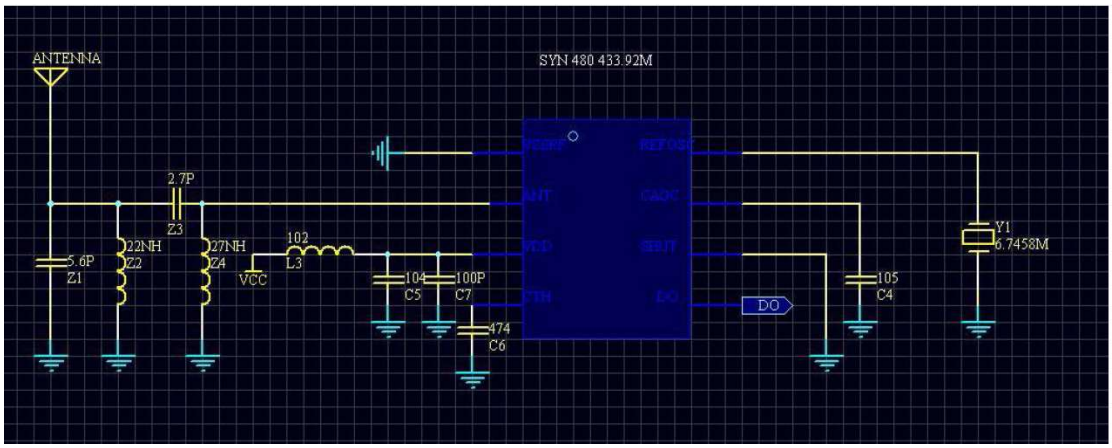
433.87MHz receiver circuit