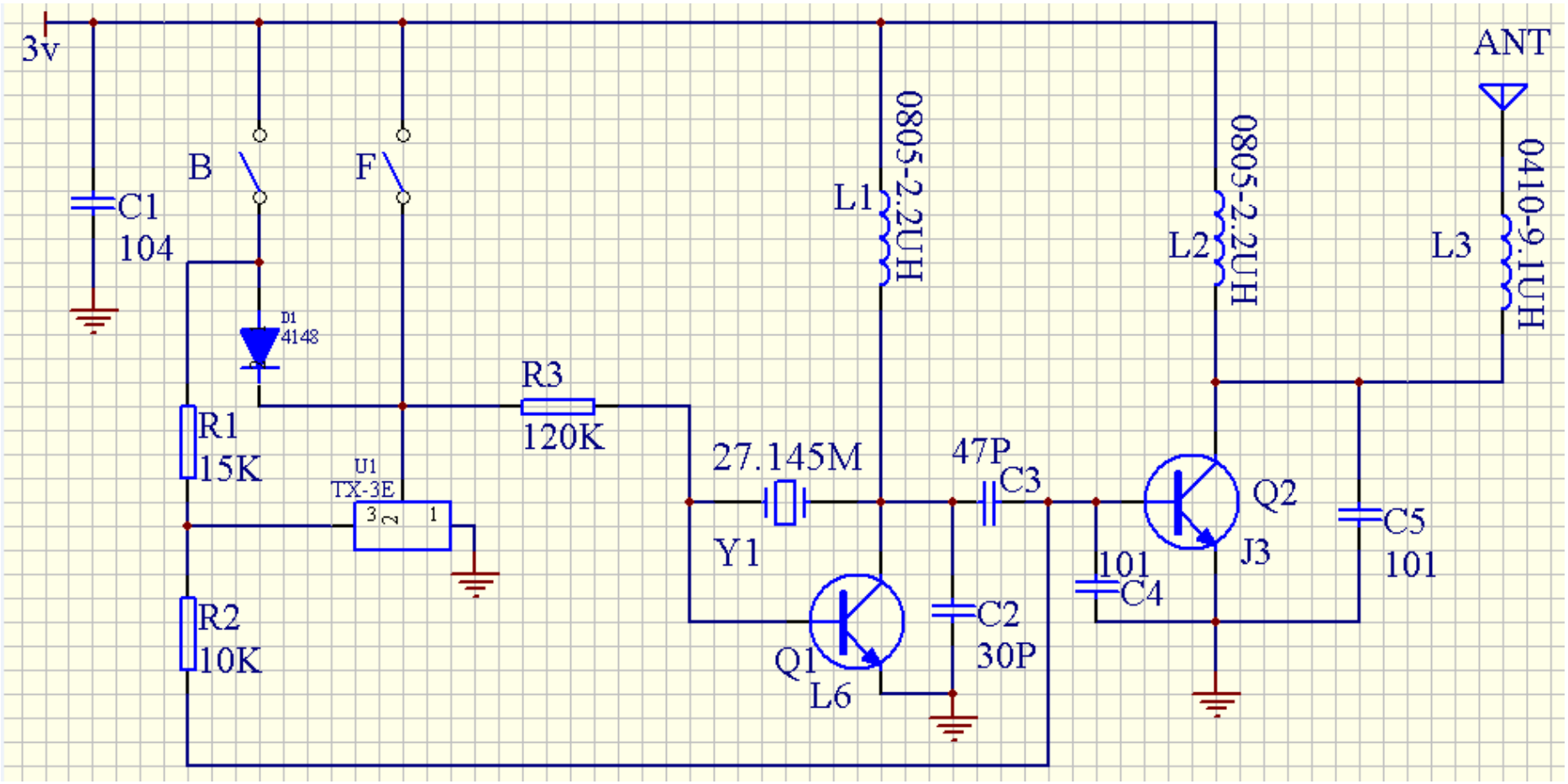
3v
C1
104
B
F
D1
4148
R1
15K
R2
10K
U1
TX-3E
3
2
1
R3
120K
27.145M
Y1
Q1
L6
L1
0805-2.2UH
C2
30P
47P
C3
101
C4
L2
0805-2.2UH
Q2
J3
C5
101
L3
0410-9.1UH
ANT