Modifiche:
1) Modificato codice IC da 20665 a 20655 M.G. 19-10-15

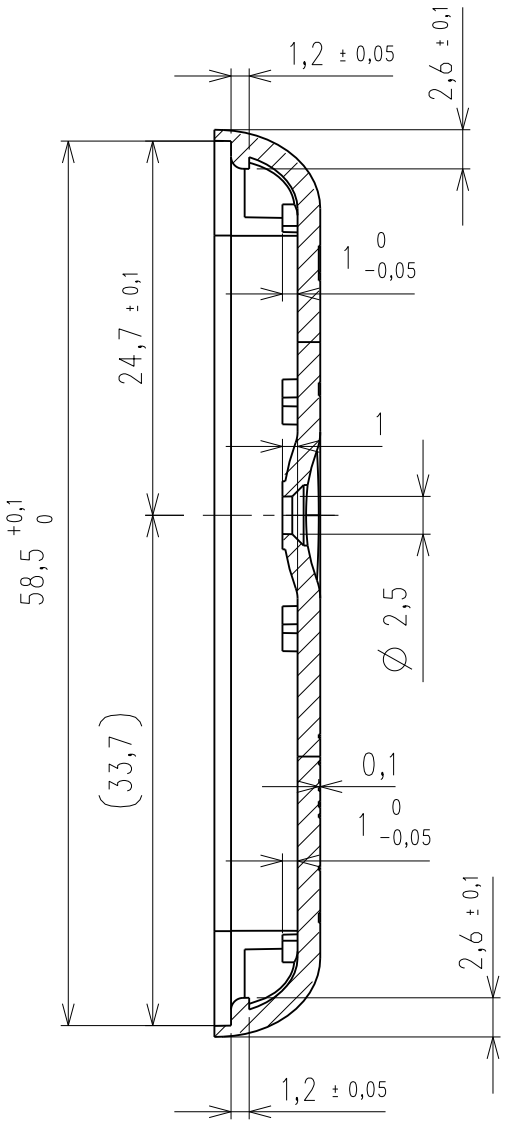

SECTION B-B

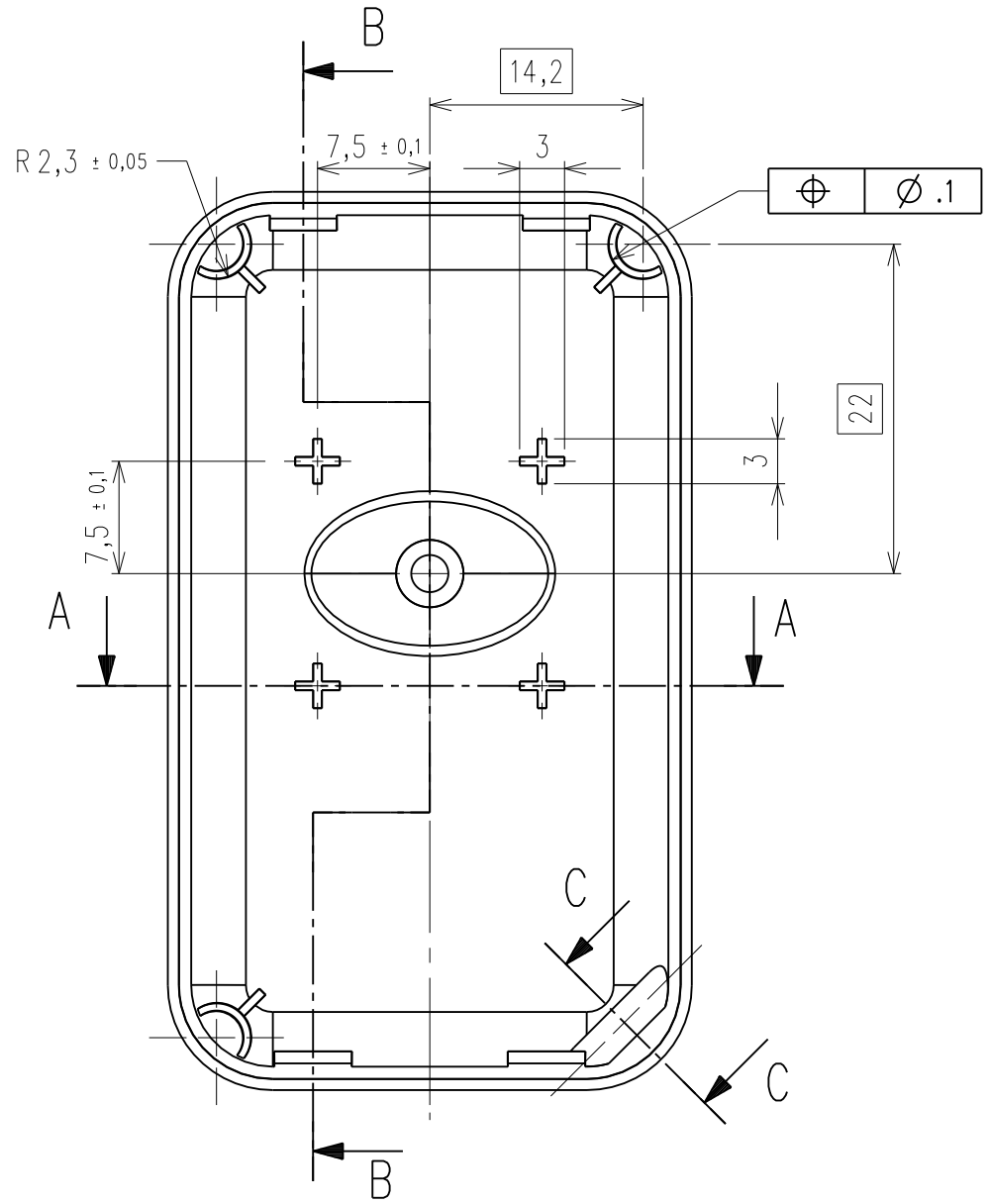

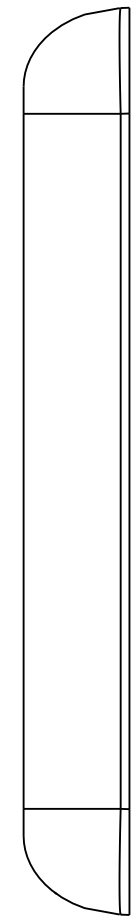

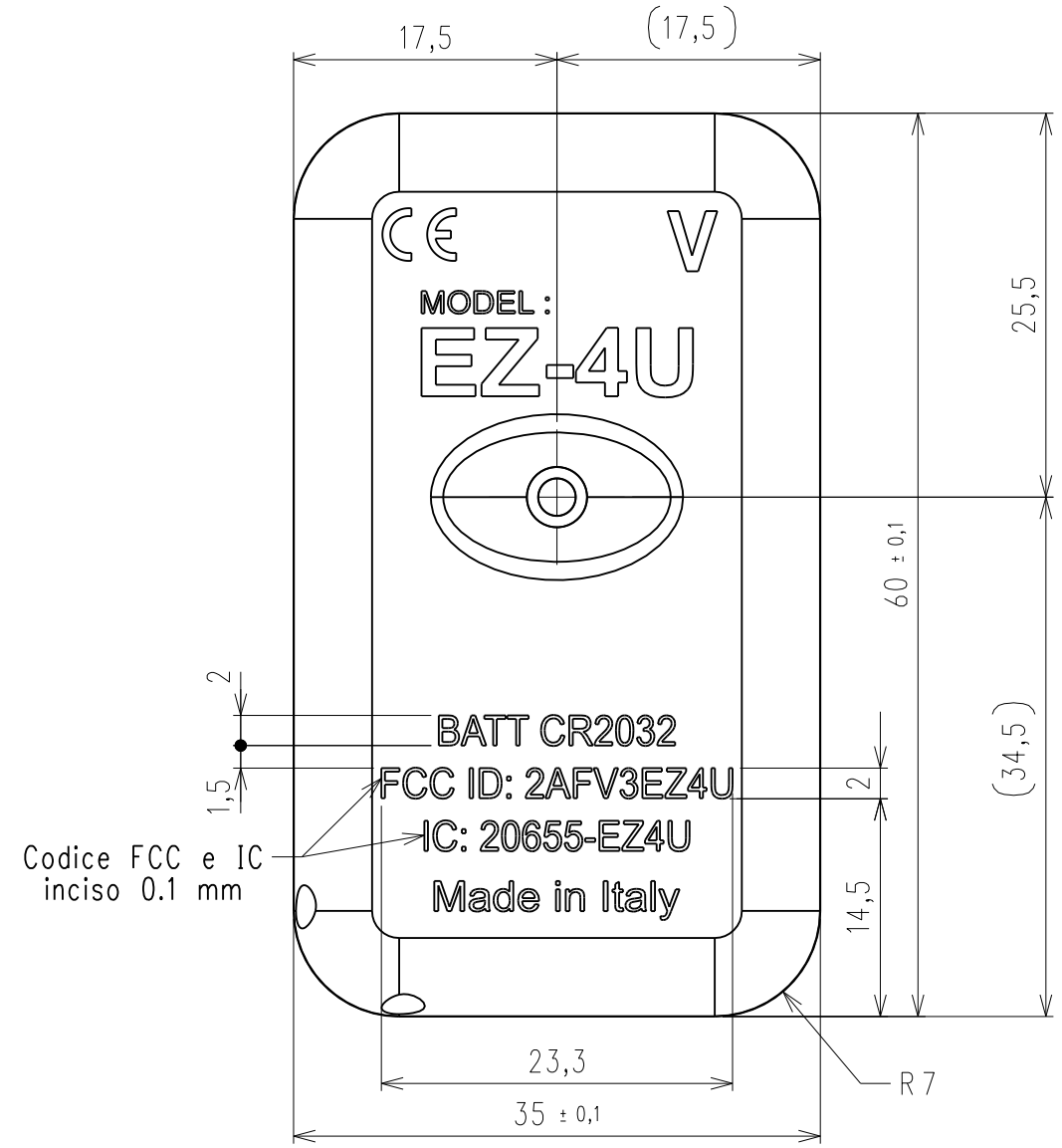

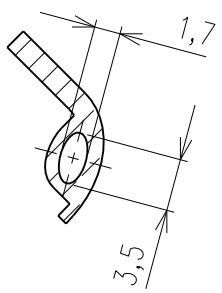

SECTION C-C

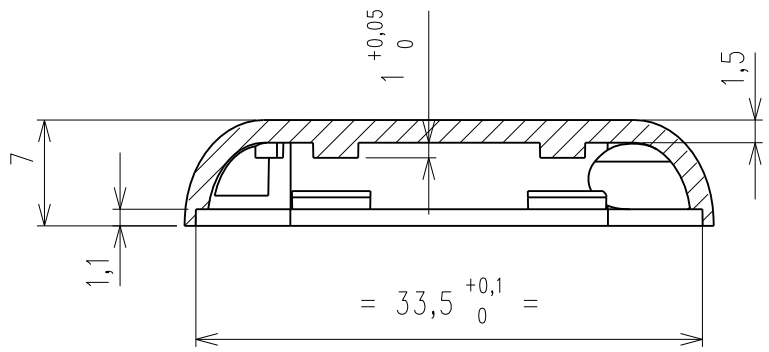

SECTION A-A

Pos.	Denominazione	N° pezzi	Peso Kg	Materiale	Modello	N° disegno
				ABS		

Oggetto: Radiocomando EZ4U	Codice testa:	Articolo originale:	Articolo Silca: art EZ-4U
Particolare: Guscio inferiore	Scala: 2:1 (1:1)	Disegnato: Mezzarobba G.	Data: 24-09-2015
		Controllato:	Data:

Classi di tolleranza UNI EN 22768-1							Trattamento termico e/o superficiale:	N° Disegno / N° File:	Formato:	Indice di Modifica
f	m	c	v	H	K	L		83815	A3	1
X				X						

Disegno di proprieta' della ditta Silca, diffusione e riproduzione vietata a termini di legge.

SILCA
VIA PODGORA 20 (Z.I)
31029 VITTORIO VENETO (TV) ITALY