材质：80g书写纸　　成品尺寸：75*75mm

折法：风琴折 11页10折，再对折

20250607:更正内容

ZEALOT

ZEALOT-MP1

快速入门指南

WIRELESS SPEAKER

QUICK START GUIDE

注意事项 CN

○为确保正确使用和无故障运行，请先仔细阅读本用户手册。
○首次使用，建议充满电。
○请在室温下使用和储存产品。
○请勿将产品暴露于火、高温、直接阳光等
○请保持扬声器音量适中以避免暂时或永久性听力障碍。
○请勿使用有机溶剂或其他化学品清洁产品。
○不要让小颗粒进入产品。
○请勿拆解产品或对产品进行任何修改结构或其任何部分。
○如果电池没有正确更换，将会出现爆炸事故，只能更换同款电池类型。
○电池（电池组）不能暴露于此类日照、火灾或类似的过热条件。
○请勿投掷和掉落产品，以免造成损坏。

PACKING CONTENT
包装内容

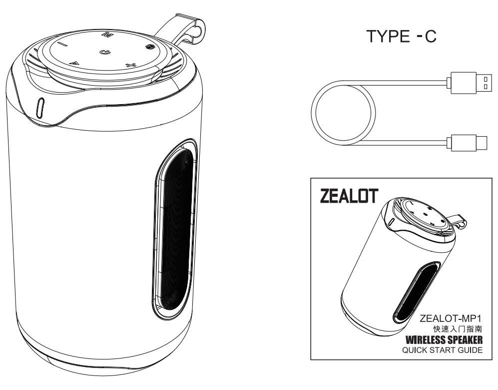

Avertissement FR

○ TPour garantir une utilisation correcte et un fonctionnement sans probleme,
veuillezd' abord lire attentivement ce manuel d'utilisation.
○ Pour la premiere utilisation,une charge complete est recommandee.
○ Ne jetez pas et ne laissez pas tomber le produit pour eviter tout dommage.
○ N'exposez pas le produit au feu,aux temperatures elevees,a la lumiere directe dusoleil,etc.
○ N'utilisez pas de solvants organiques ou d'autres produits chimiques pour nettoyer le produit.
○ Veuillez maintenir les volumes de l'enceinte moderes pour eviter une deficienceauditive temporaire ou permanente.
○ Ne demontez pas le produit et ne modifiez pas la structure ou une partie de celle-ci.
○ Si la batterie n'est pas correctement remplacee,il y aura un accident d'explosion,qui ne peut etre remplace qu'avec le meme type de batterie.
○ Les batteries ne peuvent pas etre exposees a des conditions telles que le soleil,le feu ou des conditions de surchauffe similaires.

POWER ON
开关机

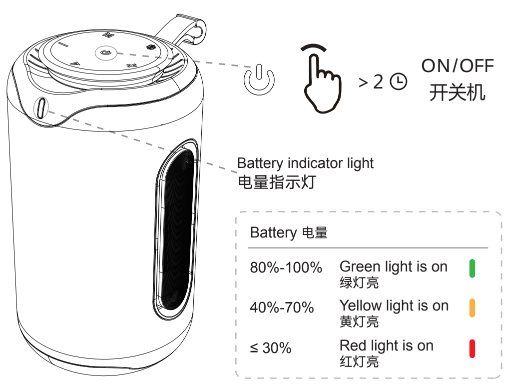

Warnungen DE

○ Bitte lesen Sie zuerst diese Bedienungsanleitung sorgfaltig durch,um eine ordnungsgemaBe Verwendung und einen storungsfreien Betrieb zu gewahrleisten.
○ Fur den ersten Gebrauch wird eine volle Ladung empfohlen.
○ Bitte werfen und lassen Sie das Produkt nicht fallen,um Schaden zu vermeiden.
○ Bitte setzen Sie das Produkt keinem Feuer,hohen Temperaturen, direkter Sonneneinstrahlung usw.aus.
○ Bitte verwenden Sie zur Reinigung des Produkts keine organischen Losungsmittel oder andere Chemikalien.
○ Bitte halten Sie die Lautstarke des Lautsprechers moderat,um vorubergehende oder dauerhafte Horstorungen zu vermeiden.
○ Bitte zerlegen Sie das Produkt nicht und nehmen Sie keine Anderungen an der Struktur oder Teilen davon vor.
○ Wenn die Batterie nicht ordnungsgemaB ausgetauscht wird,liegt ein Explosionsunfall vor,der nur durch denselben Batterietyp ersetzt werden kann.
○ Die Batterie (Akkupack) darf keiner Sonneneinstrahlung, Feuer oder ähnlichen Überhitzungsbedingungen ausgesetzt werden.

WIRELESS CONNECTION
无线连接

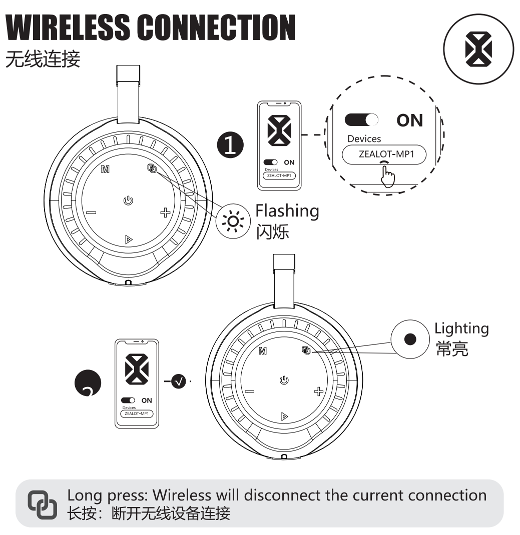

Avvertenza IT

○ Per garantire un uso corretto e un funzionamento senza problemi, leggere attentamente questo manuale d'uso.
○ Per il primo utilizzo, si consiglia di caricarlo completamente.
○ Si prega di utilizzare e conservare il prodotto a temperatura ambiente.
○ Non esporre il prodotto a fuoco, temperatura elevata, luce solare diretta, ecc.
○ Si prega di mantenere moderato il volume dell'altoparlante per evitare disturbi dell'udito temporanei o permanenti.
○ Non utilizzare solventi organici o altre sostanze chimiche per pulire il prodotto.
○ Non lasciare che piccole particelle entrino nel prodotto.
○ Non smontare il prodotto o apportare modifiche alla struttura del prodotto o a qualsiasi parte di esso.
○ Se la batteria non viene sostituita correttamente, ci sarà un incidente di esplosione, solo lo stesso tipo di batteria può essere sostituito.
○ La batteria (batteria) non deve essere esposta a tali raggi solari, incendi o simili condizioni di surriscaldamento.
○ Non gettare e far cadere il prodotto per evitare danni.

MODE SWITCH
模式转换

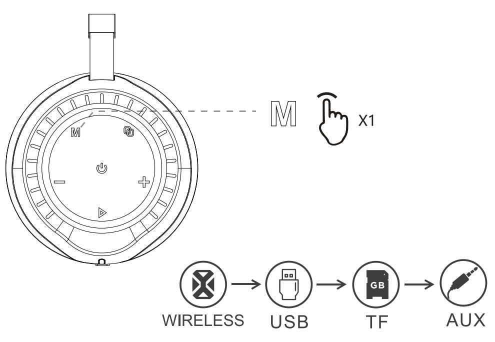

Precauciones ES

○ Para asegurar el uso correcto y la operación sin problemas, lea por favor este manual del usuario cuidadosamente primero.
○ Para el primer uso, se recomienda cargar completamente.
○ Utilice y almacene el producto a temperatura ambiente.
○ No exponer el producto al fuego, altas temperaturas, luz solar directa, etc.
○ Mantenga el volumen de los altavoces a un nivel moderado para evitar problemas de audición temporales o permanentes.
○ No utilice disolventes orgánicos u otros productos de limpieza químicos.
○ No permita que las partículas pequeñas entren en el producto.
○ No desmonte el producto ni modifique su estructura ni ninguna de sus partes.
○ Si la batería no se reemplaza correctamente, se producirá un accidente de explosión. Solo se puede reemplazar el mismo tipo de batería.
○ La batería (paquete de baterías) no debe ser expuesta a tal luz solar, fuego o condiciones de sobrecalentamiento similares.
○ No tire ni deje caer el producto para evitar daños.

PLAY
播放控制

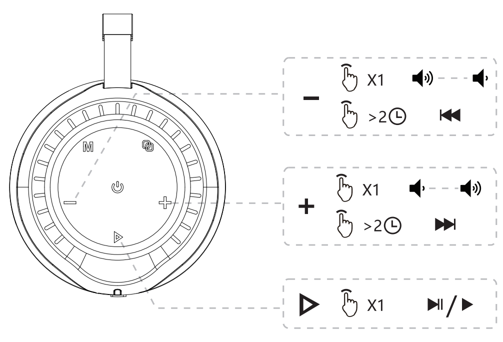

注意事項 JP

○ 正しく使用し、故障しないようにするために、まずこのユーザーズマニュアルをよく読んでください。
○ 初めての使用で、充電することをお勧めします。
○ 製品を火、高温、直接日光などに曝さないでください
○ 一時的または永続的な聴力障害を回避するために、スピーカーの音量を適切に維持してください。
○ 有機溶剤やその他の化学品を使用して製品を洗浄しないでください。
○ 製品を分解したり、構造やその一部を修正したりしないでください。
○ 電池が正しく交換されていない場合、爆発事故が発生し、同じタイプの電池しか交換できない。
○ 電池（電池パック）は、このような日照、火災又は類似の過熱条件に曝されてはならない。
○ 製品を投げたり落としたりして、破損の原因にならないようにしてください。

PARTYADD
派对对连

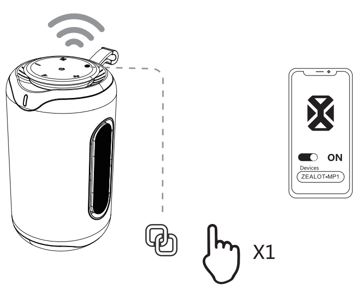

1. Turn on a speaker, connect it to your device, and click the dual pairing button.
打开音响，将其连接到您的设备，然后单击对联按钮。

경고 KO

○ 올바르게 사용되고 장애가 발생하지 않도록 하려면 먼저 이 사용자 안내서를 자세히 읽어 보십시오.
○ 처음 사용할 때는 충전하는 것이 좋습니다.
○ 제품을 실온에서 사용하고 저장하십시오.
○ 제품을 불, 고온, 햇빛 직사 등의 환경에 노출시키지 마십시오.
○ 일시적 또는 영구적인 청력 손상을 방지하기 위해 스피커 볼륨을 적당히 유지하십시오.
○ 유기용매 또는 기타 화학물질을 사용하여 제품을 청소하지 마십시오.
○ 작은 알갱이가 제품에 들어가지 않도록 하세요.
○ 제품을 분해하거나 제품 구조 또는 일부를 수정하지 마십시오.
○ 배터리를 제대로 교체하지 않으면 폭발 사고가 발생해 같은 종류의 배터리만 교체할 수 있다.
○ 배터리 (배터리 팩) 는 이러한 햇빛, 화재 또는 이와 유사한 과열 조건에 노출되어서는 안 됩니다.
○ 파손되지 않도록 제품을 버리지 마십시오.

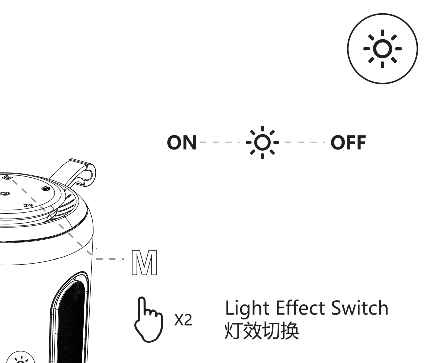

2. Turn on another speaker, click the dual pairing button, there will be a prompt tone, indicating that both speakers have connected successfully.
打开另一个音响，单击对联按钮，会出现提示音，表示两个扬声器已成功连接。

Ostrzeżenie PL

○ Aby zapewnić prawidłowe użytkowanie i bezproblemowe działanie, należy najpierw uważnie przeczytać tę instrukcję obsługi.
○ Przy pierwszym użyciu zaleca się całkowite naładowanie.
○ Należy używać i przechowywać produkt w temperaturze pokojowej.
○ Nie narażaj produktu na ogień, wysoką temperaturę, bezpośrednie światło słoneczne itp.
○ Należy utrzymywać umiarkowaną głośność głośności głośnika, aby uniknąć tymczasowego lub trwałego zaburzenia słuchu.
○ Do czyszczenia produktu nie należy używać rozpuszczalników organicznych ani innych chemikaliów.
○ Nie dopuszczać małych cząstek do produktu.
○ Nie należy demontować produktu ani wprowadzać żadnych modyfikacji w strukturze produktu lub jego części.
○ Jeśli akumulator nie zostanie prawidłowo wymieniony, nastąpi wypadek wybuchu, można wymienić tylko ten sam typ akumulatora.
○ Akumulator (akumulator) nie może być narażony na działanie takiego światła słonecznego, ognia lub podobnych warunków przegrzania.
○ Nie rzucać i upuścić produktu, aby uniknąć uszkodzenia.

LIGHT
灯光模式

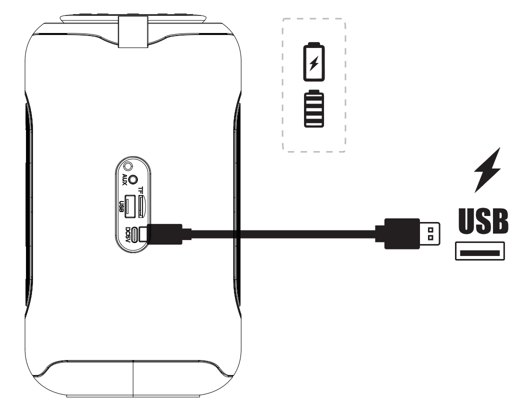

Varování CZ

○ Pro zajištění správného používání a bezproblémového provozu si nejprve pečlivě přečtěte tuto uživatelskou příručku.
○ Pro první použití se doporučuje plně nabit.
○ Výrobek používejte a uchovávejte při pokojové teplotě.
○ Nevystavujte výrobek požáru, vysoké teplotě, přímému slunečnímu záření atd.
○ Udržujte hlasitost reproduktoru středně, aby se zabránilo dočasnému nebo trvalému poruchě sluchu.
○ K čištění výrobku nepoužívejte organická rozpouštědla ani jiné chemikálie.
○ Nedovolujte, aby malé částice vstoupily do výrobku.
○ Nesmíte produkt rozebírat ani provádět žádné úpravy struktury výrobku nebo jeho části.
○ Pokud není baterie správně vyměněna, dojde k nehodě výbuchu, lze vyměnit pouze stejný typ baterie.
○ Baterie (baterie) nesmí být vystavena takovému slunečnímu záření, požáru nebo podobným podmínkám přehřátí.
○ Neházejte a nespusťte výrobek, aby se zabránilo poškození.

CHARGE
充电

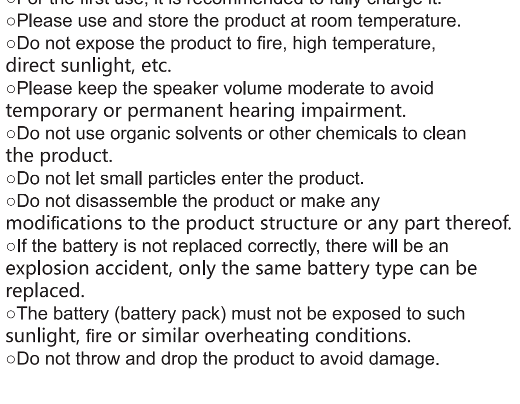

Aviso PT

○ Para garantir o uso correto e operação livre de problemas, leia este manual do usuário cuidadosamente primeiro.
○ Para o primeiro uso, recomenda-se carregá-lo totalmente.
○ Por favor, use e armazene o produto à temperatura ambiente.
○ Não exponha o produto ao fogo, à alta temperatura, à luz solar direta, etc.
○ Por favor, mantenha o volume moderado do alto-falante para evitar deficiência auditiva temporária ou permanente.
○ Não use solventes orgânicos ou outros produtos químicos para limpar o produto.
○ Não deixe que pequenas partículas entrem no produto.
○ Não desmonte o produto nem faça quaisquer modificações na estrutura do produto ou em qualquer parte dela.
○ Se a bateria não for substituída corretamente, haverá um acidente de explosão, apenas o mesmo tipo de bateria pode ser substituído.
○ A bateria (bateria) não deve ser exposta a tal luz solar, fogo ou condições semelhantes de superaquecimento.
○ Não jogue e solte o produto para evitar danos.

WARNING EN

○To ensure correct use and trouble-free operation, please read this user manual carefully first.
○For the first use, it is recommended to fully charge it.
○Please use and store the product at room temperature.
○Do not expose the product to fire, high temperature, direct sunlight, etc.
○Please keep the speaker volume moderate to avoid temporary or permanent hearing impairment.
○Do not use organic solvents or other chemicals to clean the product.
○Do not let small particles enter the product.
○Do not disassemble the product or make any modifications to the product structure or any part thereof.
○If the battery is not replaced correctly, there will be an explosion accident, only the same battery type can be replaced.
○The battery (battery pack) must not be exposed to such sunlight, fire or similar overheating conditions.
○Do not throw and drop the product to avoid damage.

Figyelmeztetés HU

○ A megfelelő használat és a problémamentes működés biztosítása érdekében először figyelmesen olvassa el ezt a felhasználói kézikönyvet.
○ Az első használatra ajánlott teljesen feltölteni.
○ Kérjük, használja és tárolja a terméket szobahőmérsékleten.
○ Ne tegye ki a terméket tűznek, magas hőmérsékletnek, közvetlen napfénynek stb.
○ Az ideiglenes vagy tartós halláskárosodás elkerülése érdekében tartsa mérsékelten a hangszóró hangerejét.
○ Ne használjon szerves oldószereket vagy más vegyi anyagokat a termék tisztításához.
○ Ne engedje, hogy kis részecskék kerüljenek a készítménybe.
○ Ne szedje szét a terméket, és ne módosítsa a termék szerkezetét vagy annak bármely részét.
○ Ha az akkumulátor nincs megfelelően cserélve, robbanási baleset történik, csak ugyanaz az akkumulátor típusa cserélhető.
○ Az akkumulátort (akkumulátort) nem szabad ilyen napfénynek, tűznek vagy hasonló túlmelegedési körülményeknek kitenni.
○ Ne dobja és ejtse el a terméket a károsodás elkerülése érdekében.

Advarsel DK

○ For at sikre korrekt brug og problemfri betjening skal du først læse denne brugervejledning omhyggeligt.
○ Til første brug anbefales det at oplade den fuldt ud.
○ Udsæt ikke produktet for brand, høj temperatur, direkte sollys osv.
○ Hold højttalerens lydstyrke moderat for at undgå midlertidig eller permanent hørenedsættelse.
○ Brug ikke organiske opløsningsmidler eller andre kemikalier til at rengøre produktet.
○ Produktet må ikke skilles ad eller ændres i produktets struktur eller dele heraf.
○ Hvis batteriet ikke udskiftes korrekt, vil der være en eksplosionsulykke, kun den samme batteritype kan udskiftes.
○ Batteriet (batteripakken) må ikke udsættes for sådanne sollys, brand eller lignende overophedning.
○ Smid og slip ikke produktet for at undgå skader.

Technical Specification
技术规格

EN
Wireless version: 5.4
Charging voltage: DC5V
Working voltage: 7.4V
Transmission distance: 10m
Frequency range: 20Hz-20KHz
Speaker: Φ66mm*2pcs
SNR:>96dB
Distortion:≤1%
Weight:1600g
Size: 130*130*230mm

CN
无线版: V5.4
充电电压: DC5V
工作电压: 7.4V
传输距离: 10m
频率范围: 20Hz-20KHz
喇叭: Φ66mm*2pcs
信噪比: >96dB
失真: ≤1%
重量:1600g
尺寸:130*130*230mm

FR
Version Wireless: 5.4
Tension de charge : DC5V
CHaut-parleur: Φ66mm*2pcs
Distance de transmission : 10 m
Réponse en fréquence:20Hz-20KHz
Rapport signal sur bruit : >96dB
Tension de fonctionnement : 7.4V
Distorsion : ≤1%
Poids:1600g
Taille 130*130*230mm

JP
Wireless バージョン: 5.4
充電電圧: DC5V
スピーカー: Φ66mm*2pcs
伝送距離: 約10m
周波数応答: 20Hz-20KHz
信号対雑音比: >96dB
動作電圧: 7.4V
歪み: ≤1%
重量:1600g
サイズ: 130*130*230mm

Προειδοποίηση EL

○ Για να εξασφαλιστεί η σωστή χρήση και η απρόσκοπτη λειτουργία, διαβάστε προσεκτικά αυτό το εγχειρίδιο χρήσης πρώτα.
○ Για την πρώτη χρήση, συνιστάται να το φορτίσετε πλήρως.
○ Μην εκθέτετε το προϊόν στη φωτιά, την υψηλή θερμοκρασία, το άμεσο ηλιακό φως, κ.λπ.
○ Κρατήστε την ένταση του ηχείου μέτρια για να αποφύγετε την προσωρινή ή μόνιμη απώλεια ακοής.
○ Μην χρησιμοποιείτε οργανικούς διαλύτες ή άλλες χημικές ουσίες για να καθαρίσετε το προϊόν.
○ Μην αποσυναρμολογείτε το προϊόν ή μην κάνετε οποιεσδήποτε τροποποιήσεις στη δομή του προϊόντος ή οποιοδήποτε μέρος του.
○ Εάν η μπαταρία δεν αντικατασταθεί σωστά, θα υπάρξει ένα ατύχημα έκρηξης, μόνο ο ίδιος τύπος μπαταρίας μπορεί να αντικατασταθεί.
○ Η μπαταρία (πακέτο μπαταριών) δεν πρέπει να εκτίθεται σε τέτοιες συνθήκες ηλιακής ακτινοβολίας, πυρκαγιάς ή παρόμοιες συνθήκες υπερθέρμανσης.
○ Μην πετάτε και ρίξτε το προϊόν για να αποφύγετε τη ζημία.

DE
Wireless-Version: 5.4
Ladespannung: DC5V
Lautsprecher: Φ66mm*2pcs
Übertragungsreichweite: ca. 10m
Frequenzgang: 20Hz-20KHz
Signal-Rausch-Verhältnis: >96dB
Betriebsspannung: 7.4V
Verzerrung: ≤1%
Gewicht:1600g
Größe:130*130*230mm

IT
Versione Wireless: 5.4
Tensione di carica: DC5V
Tensione di esercizio: 7.4V
Distanza di trasmissione: 10m
Gamma di frequenza: 20Hz-20KHz
Relatore: Φ66mm*2pcs
SNR: >96dB
Distorsione: ≤1%
Peso:1600g
Dimensione:130*130*230mm

ES
Versión Wireless: 5.4
Voltaje de entrada: DC5V
Altavoz: Φ66mm*2pcs
Distancia de transmisión: 10m
Respuesta de frecuencia:20Hz-20KHz
SNR: >96dB
Voltaje de funcionamiento: 7.4V
Distorsión: ≤1%
Peso: 1600g
Dimensión:130*130*230mm

KO
무선 버전: 5.4
충전 전압: DC5V
스피커: Φ66mm*2pcs
작동 전압: 7.4V
전송 거리: 10m
주파수 범위: 20Hz-20KHz
SNR: >96dB
왜곡: ≤1%
무게: 1600g
크기: 130*130*230mm

Waarschuwing NL

○ Om een correct gebruik en probleemloze werking te garanderen, lees deze gebruikershandleiding eerst zorgvuldig door.
○ Voor het eerste gebruik wordt aanbevolen om het volledig op te laden.
○ Stel het product niet bloot aan vuur, hoge temperatuur, direct zonlicht, enz.
○ Houd het volume van de luidspreker matig om tijdelijke of permanente gehoorproblemen te voorkomen.
○ Gebruik geen organische oplosmiddelen of andere chemicaliën om het product schoon te maken.
○ Demonteer het product niet of breng geen wijzigingen aan aan de productstructuur of enig deel daarvan.
○ Als de batterij niet correct wordt vervangen, zal er een explosie-ongeluk zijn, alleen hetzelfde batterijtype kan worden vervangen.
○ De batterij (accu pack) mag niet worden blootgesteld aan zonlicht, brand of soortgelijke oververhittingen.
○ Gooi en laat het product niet vallen om schade te voorkomen.

PL
Wersja bezprzewodowa: 5.4
Napięcie ładowania: DC5V
Napięcie robocze: 7.4V
Odległość transmisji: 10m
Zakres częstotliwości: 20Hz-20KHz
Głośnik: Φ66mm*2pcs
SNR: >96dB
Zniekształcenie: ≤1%
Waga:1600g
Rozmiar: 130*130*230mm

CZ
Bezdrátová verze: 5.4
Nabíjecí napětí: DC5V
Pracovní napětí: 7.4V
Vzdálenost přenosu: 10m
Frekvenční rozsah: 20Hz-20KHz
Mluvčí: Φ66mm*2pcs
SNR: >96dB
Deformace: ≤1%
Hmotnost:1600g
Velikost: 130*130*230mm

PT
Versão sem fios: 5.4
Tensão de carregamento: DC5V
Tensão de trabalho: 7.4V
Distância de transmissão: 10m
Faixa de frequência: 20Hz-20KHz
Alto-falante: Φ66mm*2pcs
SNR: >96dB
Distorção: ≤1%
Peso:1600g
Tamanho: 130*130*230mm

HU
Vezeték nélküli verzió: 5.4
Töltési feszültség: DC5V
Üzemi feszültség: 7.4V
Átviteli távolság: 10m
Frekvenciatartomány:20Hz-20KHz
Előadó: Φ66mm*2pcs
SNR: >96dB
Torzítás: ≤1%
Súly:1600g
Méret: 130*130*230mm

Varoitus FI

○ Oikean käytön ja häiriöttömän toiminnan varmistamiseksi lue tämä käyttöohje huolellisesti ensin.
○ Ensimmäistä käyttöä varten on suositeltavaa ladata se kokonaan.
○ Älä altista tuotetta tulelle, korkealle lämpötilalle, suoralle auringonvalolle jne.
○ Pidä kaiuttimen äänenvoimakkuus kohtalaisena tilapäisen tai pysyvän kuulovamman välttämiseksi.
○ Älä käytä orgaanisia liuottimia tai muita kemikaaleja tuotteen puhdistamiseen.
○ Älä pure tuotetta tai tee muutoksia tuotteen rakenteeseen tai sen osiin.
○ Jos akkua ei vaihdeta oikein, tapahtuu räjähdysvaara, vain sama akkutyyppi voidaan vaihtaa.
○ Akkua (akkua) ei saa altistaa tällaiselle auringonvalolle, tulipalolle tai vastaaville ylikuumenemisolosuhteille.
○ Älä heitä ja pudota tuotetta vahingoittumisen välttämiseksi.

Advarsel NO

○ For å sikre riktig bruk og problemfri drift, vennligst les denne brukerhåndboken nøye først.
○ For første gangs bruk anbefales det å lade den helt opp.
○ Ikke utsett produktet for ild, høy temperatur, direkte sollys osv.
○ Hold høyttalervolumet moderat for å unngå midlertidig eller permanent hørselshemming.
○ Ikke bruk organiske løsemidler eller andre kjemikalier for å rengjøre produktet.
○ Ikke demonter produktet eller foreta endringer i produktstrukturen eller deler av denne.
○ Hvis batteriet ikke skiftes ut på riktig måte, vil det være en eksplosjonsulykke, kun samme batteritype kan byttes ut.
○ Batteriet (batteripakken) må ikke utsettes for slikt sollys, brann eller lignende overopphetingsforhold.
○ Ikke kast og slipp produktet for å unngå skade.

DK
Trådløs version: 5.4
Ladningsspænding: DC 5V
Arbejdsspænding: 7.4V
Transmissionsafstand: 10m
Frekvensområde: 20Hz-20KHz
Højttaler: Φ66mm*2pcs
SNR: >96dB
Forvrængning:≤1%
Vægt:1600g
Størrelse: 130*130*230mm

EL
Ασύρματη έκδοση: 5.4
Τάση φόρτισης: DC 5V
Τάση εργασίας:7.4V
Απόσταση μετάδοσης: 10m
Σειρά συχνότητας: 20Hz-20KHz
Ομιλητής: Φ66mm*2pcs
SNR: >96dB
Διαστρέβλωση: ≤1%
Βάρος:1600g
Μέγεθος: 130*130*230mm

FI
Langaton versio: 5.4
Latausjännite: DC 5V
Käyttöjännite: 7.4V
Lähetysetäisyys: 10m
Taajuusalue: 20Hz-20KHz
Kaiutin: Φ66mm*2pcs
SNR: >96dB
Vääristymä: ≤1%
Paino:1600g
Koko: 130*130*230mm

NL
Draadloze versie: 5.4
Laadspanning: DC5V
Werkspanning: 7.4V
Transmissieafstand: 10m
Frequentiebereik: 20Hz-20KHz
Spreker: Φ66mm*2pcs
SNR:>96dB
Vervorming:≤1%
Gewicht:1600g
Grootte: 130*130*230mm

Uyarı TR

○ Doğru kullanımı ve bela özgür operasyonu sağlamak için, lütfen önce bu kullanıcıyı dikkatli olarak okuyun.
○ İlk kullanım için tam olarak yüklemek öneriliyor.
○ Ürünü ateşe, yüksek sıcaklığına, doğrudan güneş ışığına göstermeyin.
○ Lütfen konuştuğun sesi geçici veya sürekli duyulma hassasından kaçırmak için ortal tutun.
○ Ürünü temizlemek için organik çözücüler veya diğer kimyasallar kullanmayın.
○ Ürünü sökmeyin veya ürün yapısında veya herhangi bir parçasında herhangi bir değişiklik yapmayın.
○ Batarya doğru değiştirilmezse patlama kazası olacak, sadece aynı batarya tipi değiştirilebilir.
○ Batarya (bateri paketi) bu şekilde güneş ışığı, ateş veya benzer ısınma şartlarına açılmamalı.
○ Hasar görmesini önlemek için ürünü atmayın ve düşürmeyin.

NO
Wireless versjon: 5.4
Charging voltage: DC 5V
Arbeidsvoltage: 7.4V
Transmission avstand: 10m
Frekvensområde: 20Hz-20KHz
Snakker: Φ66mm*2pcs
SNR: >96dB
Distorsjon: ≤1%
Vekt:1600g
Størrelse: 130*130*230mm

SV
Trådlös version: 5.4
Laddningsspänning: DC5V
Arbetsspänning: 7.4V
Transmissionsavstånd: 10m
Frekvensområde: 20Hz–20KHz
Högtalare: Φ66mm*2pcs
SNR: >96dB
Förvrängning:≤1%
Vikt:1600g
Storlek: 130*130*230mm

TR
Kablosuz sürüm: 5.4
Şarj voltajı: DC 5V
Çalışma voltajı: 7.4V
İletim mesafesi: 10m
Frekans aralığı: 20Hz-20KHz
Hoparlör: Φ66mm*2pcs
SNR: >96dB
Çarpma: ≤1%
Ağırlık:1600g
Boyut: 130*130*230mm

MM
ကြိုးမဲ့ဗားရှင်း- 5.4
အားသွင်းဗို့အား- DC 5V
အလုပ်လုပ်သောဗို့အား: 7.4V
ဂီယာအကွာအဝေး: 10 မီတာ
ကြိမ်နှုန်းအပိုင်းအခြား- 20Hz-20KHz
စပီကာ- Φ66mm*2pcs
SNR- >96dB
ပုံပျက်ခြင်း- ≤1%
အလေးချိန်1600လုပ်နိုင်တယ်
အရွယ်အစား 130*130*230mm

Peringatan ID

○ Untuk memastikan penggunaan yang benar dan operasi tanpa masalah, silakan baca manual pengguna ini dengan hati-hati terlebih dahulu.
○ Untuk penggunaan pertama, disarankan untuk mengisi daya hingga penuh.
○ Jangan biarkan produk terkena api, suhu tinggi, sinar matahari langsung, dll.
○ Harap jaga volume speaker agar tidak terlalu keras untuk menghindari gangguan pendengaran sementara atau permanen.
○ Jangan gunakan pelarut organik atau bahan kimia lainnya untuk membersihkan produk.
○ Jangan merusak produk atau membuat modifikasi pada struktur produk atau bagian lainnya.
○ Jika baterai tidak diganti dengan benar, akan terjadi kecelakaan ledakan, hanya jenis baterai yang sama yang dapat diganti.
○ Baterai (baterai) tidak boleh terkena sinar matahari, api, atau kondisi panas berlebih serupa.
○ Jangan melempar dan menjatuhkan produk untuk menghindari kerusakan.

ID
Versi nirkabel: 5.4
Tegangan pengisian daya: DC 5V
Tegangan kerja: 7.4V
Jarak transmisi: 10m
Rentang frekuensi: 20Hz-20KHz
Speaker: Φ66mm*2pcs
SNR: >96dB
Distorsi: ≤1%
Berat:1600g
Ukuran: 130*130*230mm

HE
גרסת אלחוטית: 5.4
מתח טעינה: DC 5V
מתח עבודה: 7.4V
מרחק שידור: 10 מ'
טווח תדירות: 20Hz-20KHz
רמקול: Φ66mm*2pcs
SNR: >96dB
עיוות: ≤1%
משקל:1600גרם
גודל: 130*130*230מ"מ

RU
Беспроводная версия: 5.4
Напряжение зарядки: DC 5V
Рабочее напряжение: 7.4V
Расстояние передачи: 10 м
Диапазон частот: 20 Гц-20 кГц
Динамик:Φ66mm*2pcs
SNR: >96дБ
Искажения: ≤1%
Вес:1600г
Размер:130*130*230mm

AR
الإصدار اللاسلكي: 5.4
جهد الشحن: تيار مستمر 5 فولت
جهد التشغيل: 7.4 فولت
مسافة الإرسال: 10 أمتار
نطاق التردد: 20 هرتز - 20 كيلو هرتز
المتحدث: Φ66mm * 2pcs
نسبة الإشارة إلى الضوضاء: ≤96 ديسيبل
التشويه: ≤1%
الوزن: 1600 غرام
الحجم: 130*130*230 مم

Varning SV

○ För att säkerställa korrekt användning och problemfri drift, läs denna bruksanvisning noggrant först.
○ För första användningen rekommenderas att ladda den helt.
○ Utsätt inte produkten för brand, hög temperatur, direkt solljus etc.
○ Håll högtalarvolymen måttlig för att undvika tillfällig eller permanent hörselnedsättning.
○ Använd inte organiska lösningsmedel eller andra kemikalier för att rengöra produkten.
○ Ta inte isär produkten eller gör några ändringar i produktstrukturen eller någon del av den.
○ Om batteriet inte byts ut korrekt kommer det att inträffa en explosionsolycka, endast samma batterityp kan bytas ut.
○ Batteriet (batteripaketet) får inte utsättas för sådant solljus, brand eller liknande överhettningsförhållanden.
○ Kasta och släpp inte produkten för att undvika skador.

7.5－15 W

The power delivered by the charger must be between min [7.5] Watts required by the radio equipment, and max [15] Watts in order to achieve the maximum charging speed.

FR La puissance fournie par le chargeur doit être entre, au minimum [7.5] Watts requis par l'équipement radioélectrique et, au maximum [15] Watts pour atteindre la vitesse de chargement maximale.

CZ Příkon dodávaný nabíjecím zařízením musí být meziminimálně [7.5] watty požadovanými rádiovým zařízením a maximálně [15] watty nezbytnými k dosažení maximálnírychlosti nabíjení.

DE Die Leistung des Ladegeräts muss von einer von der Funkanlage benötigten Mindestleistung von [7.5] Watt bis zu einerzum Erreichen der maximalen Ladegeschwindigkeit benötigten Höchstleistung von [15] Watt reichen.

EL η ισχύς που παρέχεται από τον φορτιστή πρέπει να είναι μεταξύ [7.5] βατ (ελάχιστη) που απαιτείται απότον ραδιοεξοπλισμό και [15] βατ (μέγιστη) για την επίτευξη της μέγιστης ταχύτητας φόρτισης.

IT La potenzafornita dal caricabatteria deve essere tra min [7.5] watt richiesta dall'apparecchiatura radio e max [15] watt perraggiungere la massima velocità di ricarica.

SV Den effekt som levereras avladdaren måste ligga mellan minst [7.5] watt och maximalt [15] watt, vilket krävs för att ladda radioutrustningen ihögsta laddningshastighet.

ES La potencia suministrada por el cargador debe ser de entre un mínimo de [7.5] vatios requeridos por elequipo radioeléctrico y un máximo de [15] vatios a fin de alcanzar la máxima velocidad de carga.

PL Moc dostarczana przez ładowarkę musi wynosić między minimalnie [7.5]W wymaganych przez urządzenie radiowe a maksymalnie [15] W, aby osiągnąć maksymalną prędkość ładowania.

DK Opladerens effekt skal være mellem minimum [7.5] W,som radioudstyret kræver, og maksimalt [15] W for at opnå maksimal opladningshastighed.

NL Het door de lader geleverde vermogen moet tussen minimaal [7.5] watt (zoals vereist door deradioapparatuur) en maximaal [15] watt liggen om de maximale oplaadsnelheid te bereiken.

предупреждение RU

○ Для обеспечения правильного использования и безотказной работы сначала внимательно прочитайте это руководство пользователя.
○ При первом использовании рекомендуется наполнить его электричеством.
○ Не подвергайте продукт воздействию огня, высоких температур, прямых солнечных лучей и других сред.
○ Держите громкость громкоговорителя умеренной, чтобы избежать временной или постоянной потери слуха.
○ Не используйте органические растворители или другие химические вещества для очистки продуктов.
○ Не демонтируйте продукт или не вносите никаких изменений в его структуру или какую - либо его часть.
○ Если батарея была заменена неправильно, произошел взрыв, и можно было заменить только тот же тип батареи.
○ Аккумуляторы (батареи) не должны подвергаться воздействию солнечного света, пожара или аналогичных перегревающих условий.
○ Не бросайте продукты, чтобы не повредить.

PT Apotência fornecida pelo carregador tem de se situar entre um mínimo de [7.5] Watts exigidos pelo equipamento de rádioe um máximo de [15] Watts para que a velocidade de carregamento máxima seja atingida.

ID Daya yang dikirimkan oleh pengisi daya harus antara min [7.5] Watt yang diperlukan oleh peralatan radio, dan max [15] Watt untuk mencapai kecepatan pengisian maksimum.

FI Laturin syöttämän tehon on oltava radiolaitteen lataukseen tarvittavan vähimmäistehon[7.5] wattia ja suurimmalla latausnopeudella lataamiseen tarvittavan enimmäistehon [15] wattia välillä.

RU Мощность зарядного устройства должна составлять от минимума [7.5] Вт, необходимых радиооборудованию, до максимума [15] Вт для достижения максимальной скорости зарядки.

NO Kraften levert av laderen må være mellom min [7.5] vann som er nødvendig av radioutstyret, og maks [15] vann for å oppnå maksimal ladningshastighet.

HE [7.5] מינימום בין להיות צריך המטען ידי על המסופק הכוח ,רדיו ציוד ידי על הנדרש וואט [15] מקסימום לבין וואט .מקסימלית טעינה מהירות להשגת

TR Şarj cihazı tarafından sağlanan güç, maksimum şarj hızını elde etmek için radyo ekipmanı tarafından gerekli olan min [7.5] Watt ve max [15] Watt arasında olmalıdır.

AR يجب أن تكون الطاقة التي يوفرها الشاحن بين الحد الأدنى [7.5] واط الذي تتطلبه المعدات اللاسلكية والحد الأقصى [15] واط من أجل تحقيق أقصى سرعة شحن.

HU A töltő általszolgáltatott teljesítménynek a rádióberendezés működtetéséhez szükséges minimum [7.5] watt és a maximális töltésisebesség eléréséhez szükséges maximum [15] watt között kell lennie.

သတိပေးချက် MM

○မှန်ကန်သောအသုံးပြုမှုနှင့် ပြဿနာကင်းစင်သော လုပ်ဆောင်ချက်ကိုသေချာစေရန်၊ ဤအသုံးပြုသူလက်စွဲကို ဦးစွာဂရုတစိုက်ဖတ်ပါ။
○ ပထမဆုံးအသုံးပြုမှုအတွက်၊ အားအပြည့်သွင်းရန် အကြံပြုထားသည်။
○ ထုတ်ကုန်ကို မီး၊ အပူချိန်မြင့်မားမှု၊ တိုက်ရိုက်နေရောင်ခြည် စသည်တို့တွင် မထိတွေ့ပါနှင့်။
○ ယာယီ သို့မဟုတ် အမြဲတမ်း အကြားအာရုံချို့ယွင်းမှုကို ရှောင်ရှားရန် စပီကာ၏ အသံအတိုးအကျယ်ကို အလယ်အလတ်ထားပါ။
○ ထုတ်ကုန်ကို သန့်စင်ရန်အတွက် အော်ဂဲနစ်ပျော်ရည်များ သို့မဟုတ် အခြားဓာတုပစ္စည်းများကို မသုံးပါနှင့်။
○ ထုတ်ကုန်ကို ဖြုတ်တပ်ခြင်း သို့မဟုတ် ထုတ်ကုန်ဖွဲ့စည်းပုံ သို့မဟုတ် ယင်း၏အစိတ်အပိုင်းတစ်ခုခုကို ပြုပြင်မွမ်းမံခြင်းမပြုပါနှင့်။
○ ဘက်ထရီကို မှန်ကန်စွာ လဲလှယ်ခြင်းမပြုပါက၊ ပေါက်ကွဲမှု မတော်တဆမှုတစ်ခု ဖြစ်လာမည်ဖြစ်ပြီး၊တူညီသော ဘက်ထရီအမျိုးအစားကိုသာ အစားထိုးနိုင်ပါသည်။
○ ဘက်ထရီ (ဘက်ထရီအိတ်) သည် ထိုကဲ့သို့သော နေရောင်ခြည်၊ မီး သို့မဟုတ် အလားတူ အပူလွန်ကဲသော အခြေအနေများနှင့် မထိတွေ့ရပါ။
○ ထိခိုက်ပျက်စီးမှုမဖြစ်စေရန် ထုတ်ကုန်ကို စွန့်ပစ်ခြင်းမပြုပါနှင့်။

Scan to get multi-language user manual.

HR Skenirajte da biste dobili višejezični korisnički priručnik.
CZ Skenováním získáte vícejazyčnou uživatelskou příručku.
DK Scan for at få flersproget brugervejledning.
NL Scan om de meertalige gebruikershandleiding te verkrijgen.
ET Mitmekeelse kasutusjuhendi saamiseks skannige.
FI Skannaa saadaksesi monikielisen käyttöoppaan.
BG Сканирайте, за да получите многоезично ръководство за потребителя.

אזהרה HE

.כדי להבטיח שימוש נכון ותפעול ללא תקלות, אנא קרא תחילה מדריך למשתמש זה בעיון
.לשימוש ראשון, מומלץ לטעון אותו במלואו
.אין לחשוף את המוצר לאש, טמפרטורה גבוהה, אור שמש ישיר וכו'
.נא לשמור על עוצמת הקול של הרמקול מתונה כדי למנוע ליקוי שמיעה זמני או קבוע
.אין להשתמש בממיסים אורגניים או כימיקלים אחרים לניקוי המוצר
.אין לפרק את המוצר או לבצע שינויים כלשהם במבנה המוצר או כל חלק ממנו
.אם הסוללה לא תוחלף כהלכה, תהיה תאונת פיצוץ, ניתן להחליף רק את אותו סוג סוללה
.אסור לחשוף את הסוללה (חבילת הסוללה) לאור שמש, אש או תנאי התחממות יתר דומים
.אין לזרוק ולהפיל את המוצר כדי למנוע נזק

تحذير AR

.لضمان الاستخدام الصحيح والتشغيل الخالي من المتاعب، يرجى قراءة دليل المستخدم هذا بعناية أولاً
.للاستخدام الأول، يوصى بشحنه بالكامل
.لا تعرض المنتج للحريق أو درجات الحرارة المرتفعة أو أشعة الشمس المباشرة وما إلى ذلك
.يرجى الحفاظ على مستوى صوت مكبر الصوت معتدلاً لتجنب ضعف السمع المؤقت أو الدائم
.لا تستخدم المذيبات العضوية أو المواد الكيميائية الأخرى لتنظيف المنتج
.لا تفكك المنتج أو تجري أي تعديلات على هيكل المنتج أو أي جزء منه
.إذا لم يتم استبدال البطارية بشكل صحيح، فسيحدث انفجار، ويمكن استبدال نفس نوع البطارية فقط
.يجب عدم تعريض البطارية (حزمة البطارية) لأشعة الشمس أو النار أو ظروف ارتفاع درجة الحرارة المماثلة
.لا ترمي المنتج أو تسقطه لتجنب التلف

FR Scannez pour obtenir le manuel d'utilisation multilingue.
DE Scannen Sie, um das mehrsprachige Benutzerhandbuch zu erhalten.
EL Σάρωση για να λάβετε πολύγλωσσο εγχειρίδιο χρήσης.
HU Szkennelje be, hogy többnyelvű felhasználói kézikönyvet kapjon.
IE Scan chun lámhleabhar úsáideora ilteanga a fháil.
IT Scansiona per ottenere il manuale utente multilingue.
LV Skenējiet, lai iegūtu lietotāja rokasgrāmatu vairākās valodās.
LT Nuskaitykite, kad gautumėte kelių kalbų vartotojo vadovą.
MT Skennja biex tikseb manwal tal-utent b'ħafna lingwi.
PL Zeskanuj, aby uzyskać wielojęzyczną instrukcję obsługi.
PT Digitalize para obter o manual do utilizador em vários idiomas.
RO Scanați pentru a obține manualul de utilizare în mai multe limbi.
SK Skenovaním získate viacjazyčnú používateľskú príručku.
SI Skenirajte, da dobite večjezični uporabniški priročnik.
ES Escanee para obtener el manual de usuario en varios idiomas.
SV Skanna för att få flerspråkig användarmanual.
JP 複数言語の取扱説明書を取得するためのスキャン
KO 다국어 사용 설명서를 보려면 스캔하세요.
AR قم بالمسح الضوئي للحصول على دليل المستخدم متعدد اللغات.

有毒有害物质成份及含量表
为了对应中国电子信息产品污染控制管理方法，提供如下包括电子产品部品名称及有毒有害物质的样式

部件名称	有毒有害物质或元素含量					
	Pb 铅	Hg 汞	Cd 镉	Cr 6+ 六价镉	PBB 多溴联苯	PBDE 多溴二苯醚
印刷电路板	X	○	○	○	○	○
使用说明书	○	○	○	○	○	○
塑料和聚合物部件	○	○	○	○	○	○
标准电池	X	○	○	○	○	○

注意：
1. " o " 表示该有害物质在该部件所有均质材料中的含量均在SJ/T11363-2006标准规定的限量要求以下。
2. " X " 表示该有害物质至少在该部件的某一均质材料中的含量超出SJ/T11363-2008标准规定的限量要求。
3.上述 " X " 标示的部品符合RS法规-欧洲联盟议会制定了电子/电器产品中限制使用有毒物质的2002/95/EC法令。

10 此电子信息产品在说明书所述的使用条件下使用本产品，含有的有毒有害物质或元素不致发生外泄，不致对环境造成污染或对人身、财产造成严重损害的期限为10年。

FCC Caution:

This device complies with part 15 of the FCC Rules. Operation is subject to the following two conditions: (1) This device may not cause harmful interference, and (2) this device must accept any interference received, including interference that may cause undesired operation.
Any changes or modifications not expressly approved by the party responsible for compliance could void the user's authority to operate the equipment.
NOTE: This equipment has been tested and found to comply with the limits for a Class B digital device, pursuant to Part 15 of the FCC Rules. These limits are designed to provide reasonable protection against harmful interference in a residential installation. This equipment generates, uses and can radiate radio frequency energy and, if not installed and used in accordance with the instructions, may cause harmful interference to radio communications. However, there is no guarantee that interference will not occur in a particular installation.
If this equipment does cause harmful interference to radio or television reception, which can be determined by turning the equipment off and on, the user is encouraged to try to correct the interference by one or more of the following measures:
-- Reorient or relocate the receiving antenna.
-- Increase the separation between the equipment and receiver.
-- Connect the equipment into an outlet on a circuit different from that to which the receiver is connected.
-- Consult the dealer or an experienced radio/TV technician for help.
The device has been evaluated to meet general RF exposure requirement. The device can be used in portable exposure condition without restriction.

FCC ID：2AFKR-ZEALOT-MP1

○消费者若要使用电源适配器充电，则应购买配套使用获得CCC认证并满足标准要求的电源适配器。
○If consumers use a power adapter to charge, they should purchase a matching set of CCC certification and meet the standards Required power adapter.

RoHS　recyclable packaging　Made in China

ZA-MP1-20250607