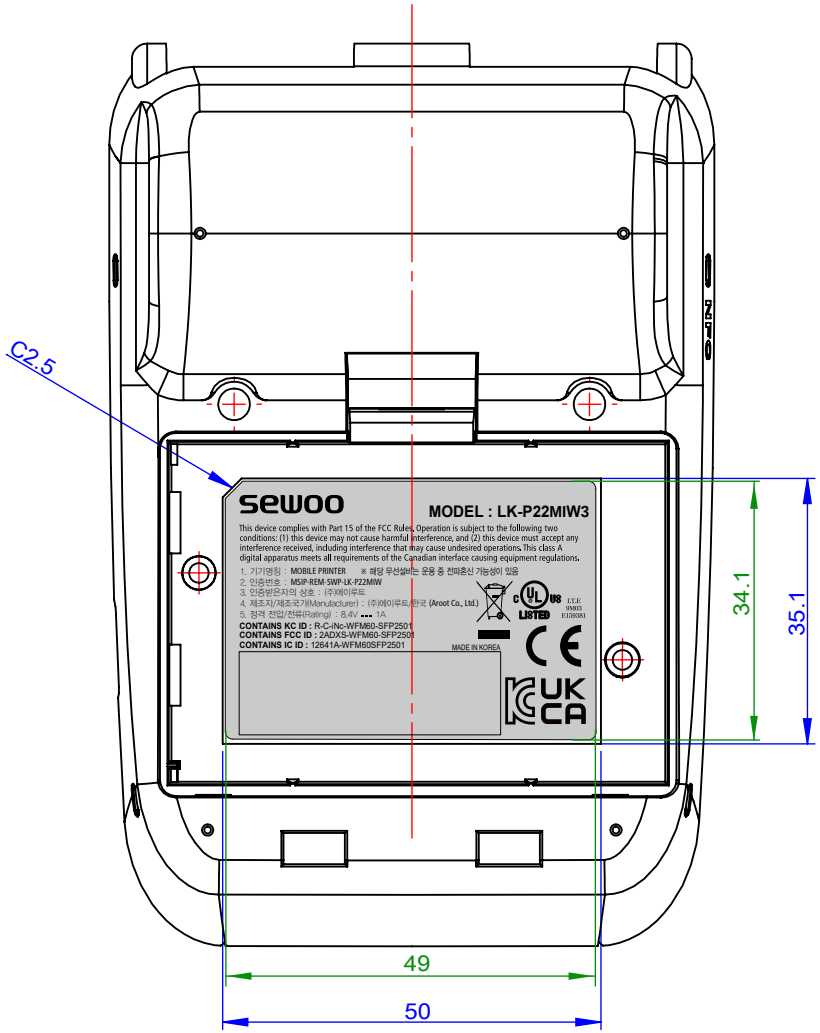

Scale 1:1

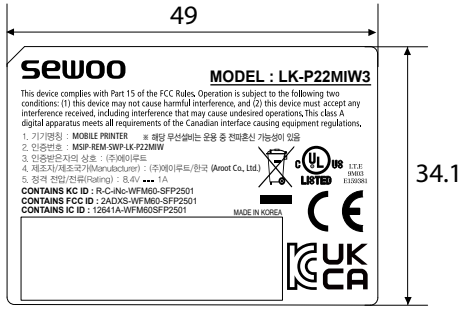

ORIGINAL SIZE

SIZE	49 X 34.1(mm)
COLOR	TEXT :BLACK
Material	은무데드롱

ISS	ZONE	DESCRIPTION	DATE	SIGN
D		사명변경, 인증번호 변경,UKCA추가	21.11.03	김지현
C		영문사명변경	18.04.18	이하영
B		사명변경	16.11.15	이하영
A			16.09.05	이하영

REVISION

TOLERANCE UNIT : mm

LIMITED / GRADE	A	B	C	D	E
180 -	±0.50	±0.70	±1.00	±1.50	±1.30
120 - 180	±0.35	±0.50	±0.70	±1.00	±1.00
80 - 120	±0.25	±0.35	±0.50	±0.70	±0.80
50 - 80	±0.20	±0.25	±0.30	±0.50	±0.65
30 - 50	±0.15	±0.20	±0.25	±0.35	±0.50
18 - 30	±0.10	±0.15	±0.20	±0.30	±0.40
6 - 18	±0.08	±0.10	±0.15	±0.25	±0.35
- 6	±0.05	±0.10	±0.10	±0.20	±0.20

AROOT Co., Ltd.

MTR'L: 은무데드롱

TITLE: LABEL_UNIT FCC,IC,UL,CE,KC,WEEE,UKCA(P22W/ SEWOO)

NUMBER: MBP07-00LB-003D

CODE: 661903D

	Date	Name
Dsn'd	21.11.03	김지현
Chk'd	21.11.03	
App'd	21.11.03	

REV.	SCALE:	SHEET:	SIZE
D	1/1	1/1	A4L

DIRECTORY: MBP07-LB

본 자료를 영수함으로서, 본 자료의 내용을 귀사의 사전 승인 없이는 비밀로 취급하겠으며 위반시 손해를 배상한다. 본 자료에 관한 모든 권리는 귀사에 유보되어 있음을 확인한다.