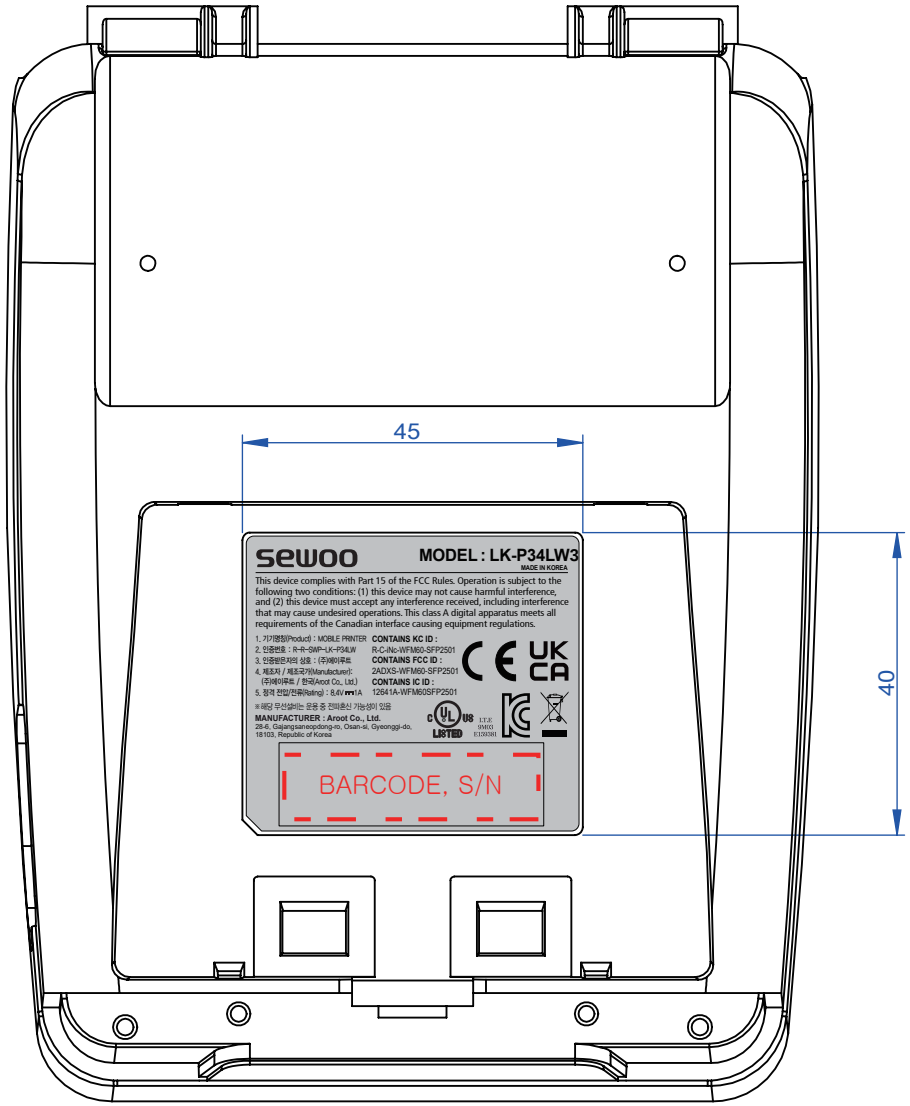

Scale 1:1

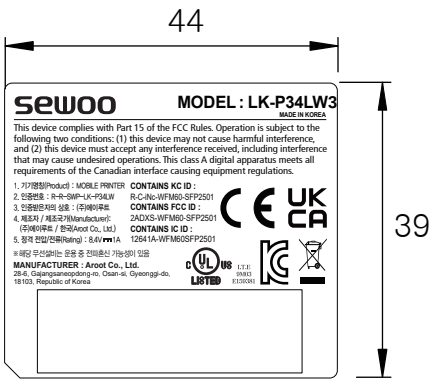

ORIGINAL SIZE

SIZE	55.8 X 29.8(mm)	
COLOR	TEXT :BLACK	
라벨원단	제조사	Avery Dennison Korea
	재질	은무데드롱 (Printed silver polyester film) 2M MAT CH PET/S333/GB
	두께	0.050 mm
	보관온도	Max 60℃ (140℉)

ISS	ZONE	DESCRIPTION	DATE	SIGN
B		인증번호 변경, UKCA 추가	21.11.03	김지현
A		인증번호 변경(R-RMM → R-R), 사명 변경(제이스테판→에이루트)	20.04.06	김예희
A			20.03.20	김예희

REVISION

TOLERANCE UNIT : mm

LIMITED / GRADE	A	B	C	D	E
180 -	±0.50	±0.70	±1.00	±1.50	±1.30
120 - 180	±0.35	±0.50	±0.70	±1.00	±1.00
80 - 120	±0.25	±0.35	±0.50	±0.70	±0.80
50 - 80	±0.20	±0.25	±0.30	±0.50	±0.65
30 - 50	±0.15	±0.20	±0.25	±0.35	±0.50
18 - 30	±0.10	±0.15	±0.20	±0.30	±0.40
6 - 18	±0.08	±0.10	±0.15	±0.25	±0.35
- 6	±0.05	±0.10	±0.10	±0.20	±0.20

Aroot Co., Ltd.

MTR'L: 은무데드롱

TITLE: LABEL_UNIT FCC,IC,UL,CE,KC,WEEE,UKCA(P34LW_SEWOO)

NUMBER: MBP09-00LB-005B

CODE: 661335B

	Date	Name
Dsn'd	21.11.03	김지현
Chk'd	21.11.03	
App'd	21.11.03	

REV.	SCALE:	SHEET:	SIZE
B	1/1	1/1	A4L

DIRECTORY: MBP09-LB

본 자료를 영수함으로서, 본 자료의 내용을 귀사의 사전 승인 없이는 비밀로 취급하겠으며 위반시 손해를 배상한다. 본 자료에 관한 모든 권리는 귀사에 유보되어 있음을 확인한다.