TCL 通讯科技控股有限公司
TCL COMMUNICATION TECHNOLOGY HOLDINGS LIMITED

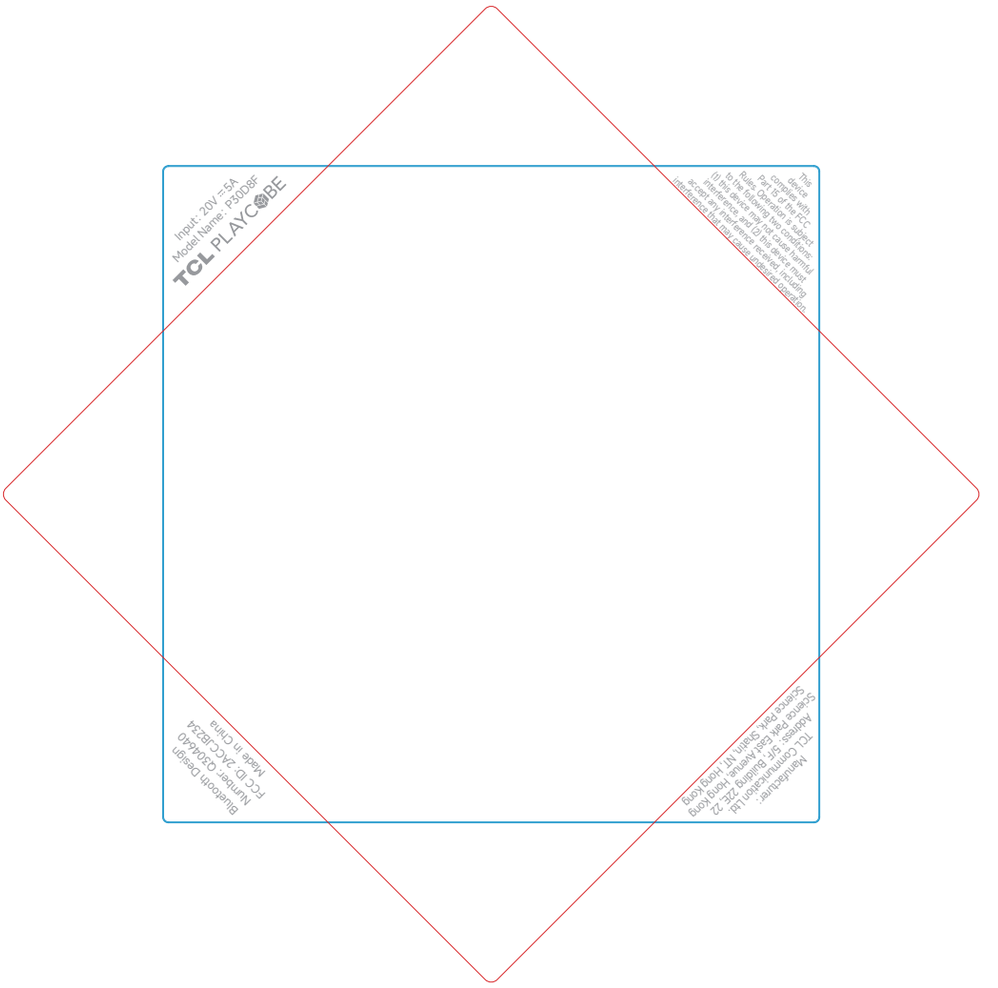

丝印内容（红框为定位框，无需印刷）

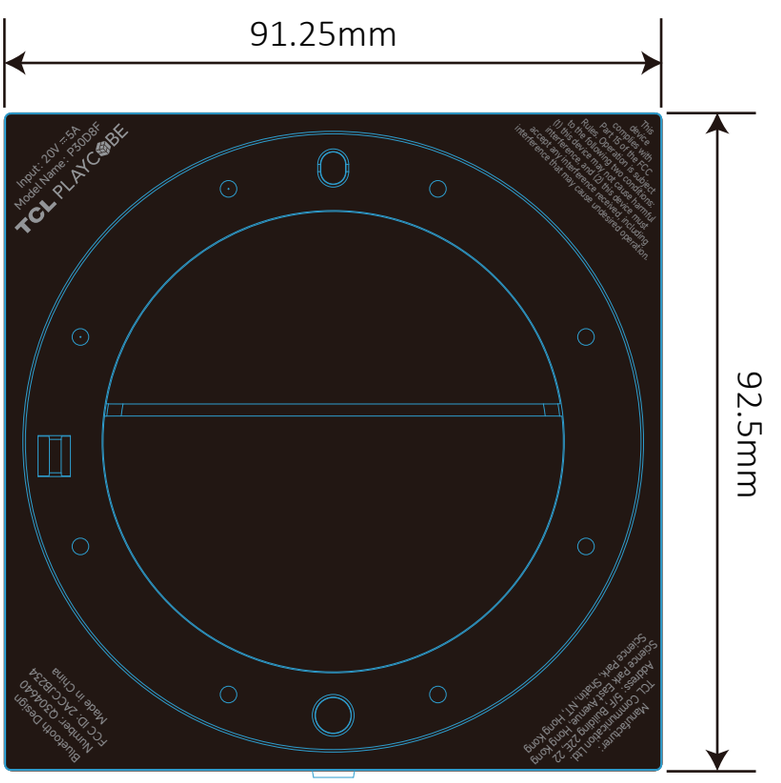

丝印后，在电池支架上的效果图

备注:
1-工艺：丝印
2-字体内容灰色，色号：Pantone cool gray 5C
（颜色具体以签样样品）
3-字体要清晰，颜色均匀，字体不能模糊，
不能有毛边
4-油漆要满足欧盟环保标准

Pantone cool gray 5C

Material	丝印							Scale 1:1
Size	91.25* 92.5 mm							Sheet 1/1
Tol. / Dim.	GB	FILM	EPE	CTN	LBL	USR	BAG	Unit mm
0~6		0.10			0.10	0.05	2.00	
6~30		0.10	0.50		0.10	0.05	2.00	
30~120	1.00	0.15	0.50	2.00	0.10	0.10	2.00	
120~300	1.00	0.15	1.00	3.00	0.10	0.15	3.00	
300~450	2.00	0.15	2.00	3.00		0.20	3.00	
450~600		0.15	3.00	3.00		0.20	3.00	
Others:Subject to remarks.								

TCL 通讯科技控股有限公司
TCL COMMUNICATION TECHNOLOGY HOLDINGS LIMITED

Part Name	电池支架-丝印	
Model P3	Part Number	Designed Vicky.xie
BS	CS	