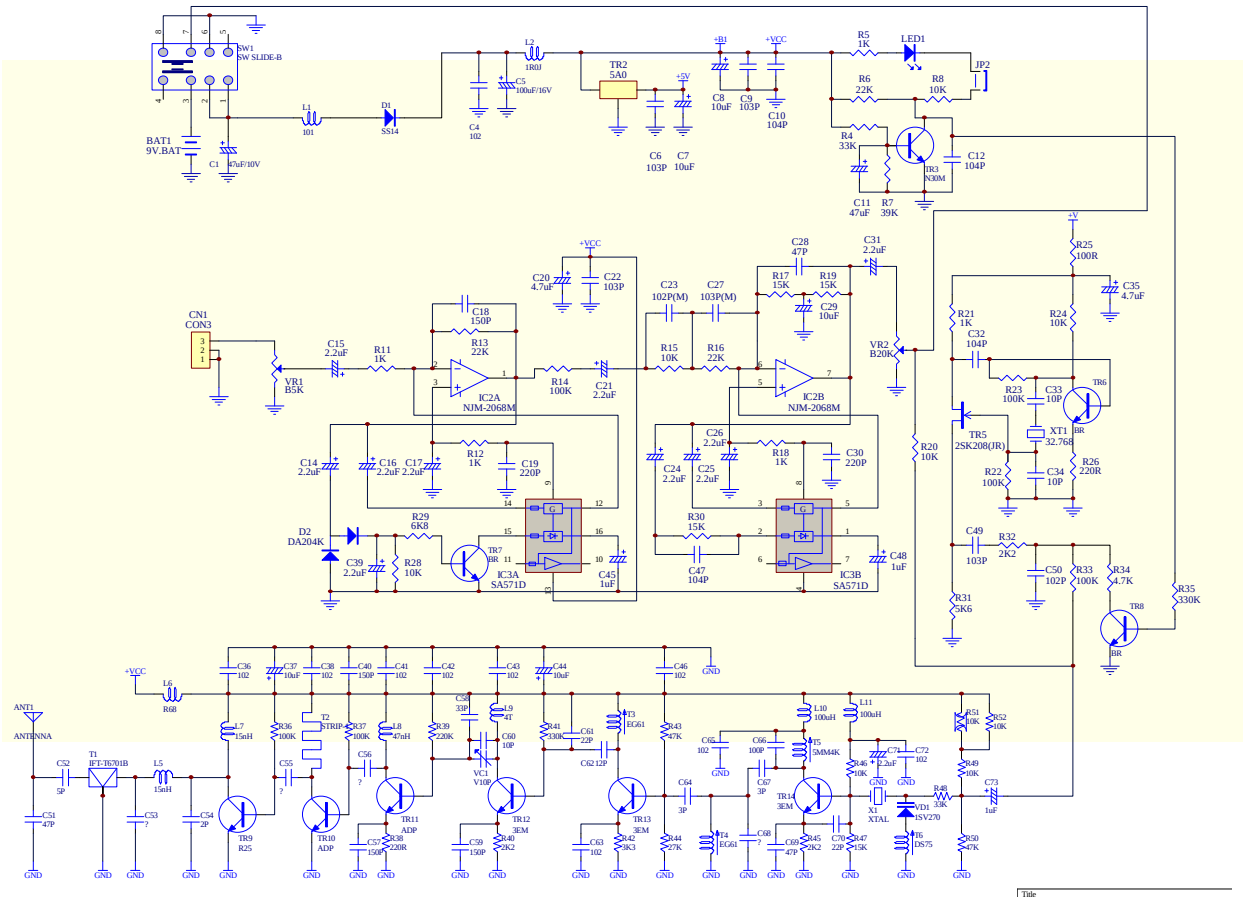

transmitter 原理图