CRAZON 2.4G

INSTRUCTION SHEET

Thank for purchasing our products. Please read the instruction sheet carefully before using.

* The product may vary from the picture.

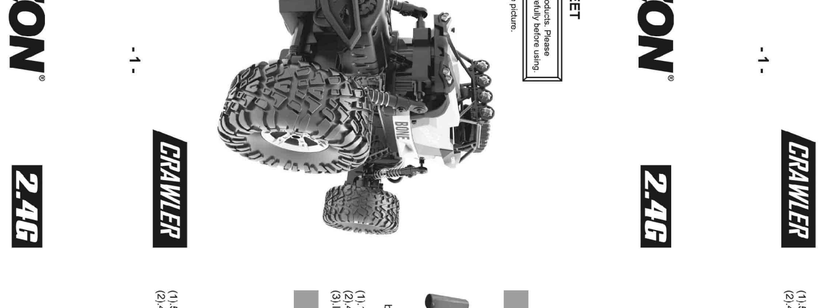

CRAWLER

PRODUCT CONFIGURATION

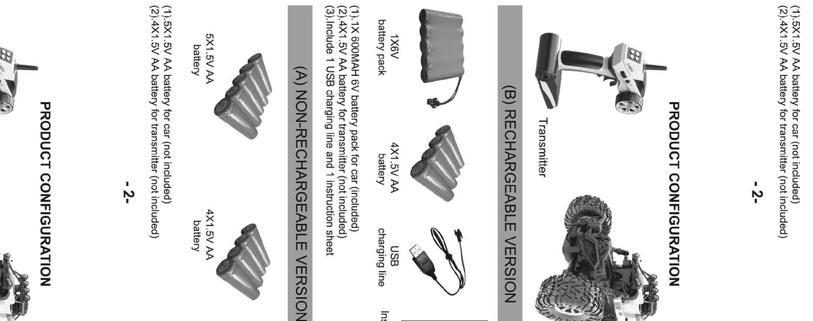

(B) RECHARGEABLE VERSION

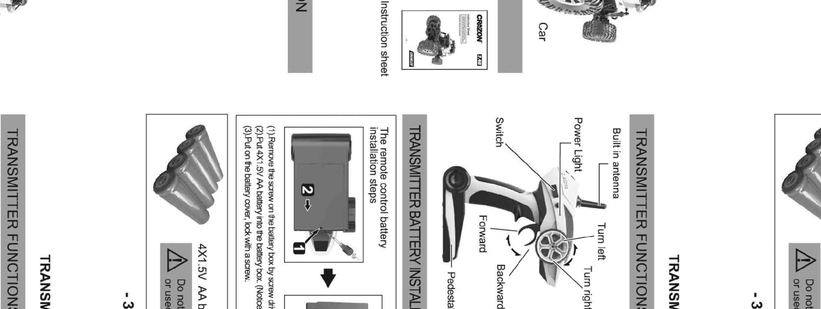

(1) 1X 600MAH 6V battery pack for car (included)
(2) 4X1.5V AA battery for transmitter (not included)
(3) Include 1 USB charging line and 1 instruction sheet

(A) NON-RECHARGEABLE VERSION

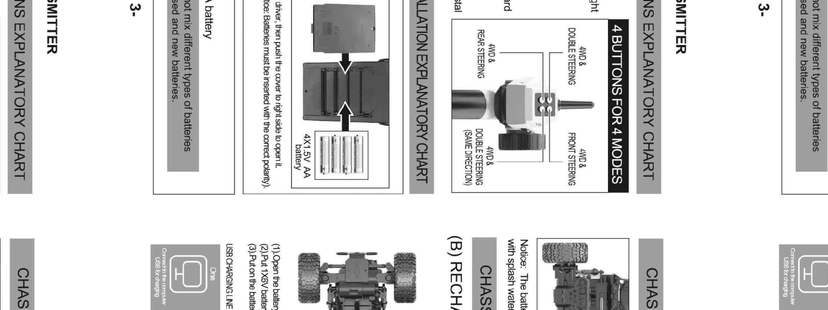

(1) 8X1.5V AA battery for car (not included)
(2) 4X1.5V AA battery for transmitter (not included)

TRANSMITTER

TRANSMITTER FUNCTIONS EXPLANATORY CHART

4 BUTTONS FOR 4 MODES

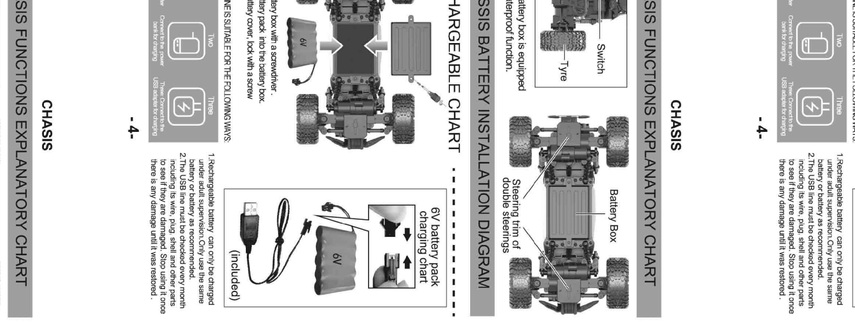

TRANSMITTER BATTERY INSTALLATION EXPLANATORY CHART

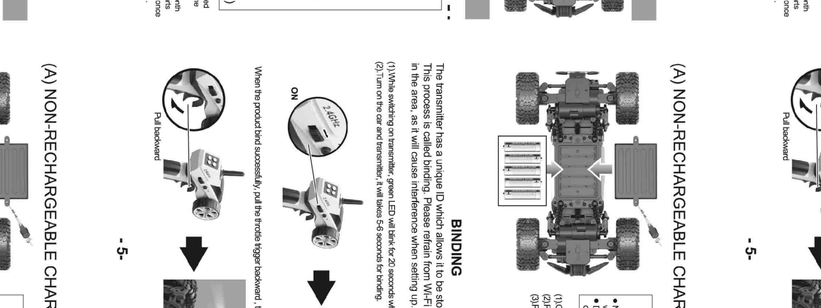

(1) Remove the screw on the battery box by screw driver, then pull the cover to right side to open it.
(2) Put 4X1.5V AA battery into the battery box. (Notice: Batteries neutroness number and the polarity.)
(3) Put on the battery cover, lock with a screw.

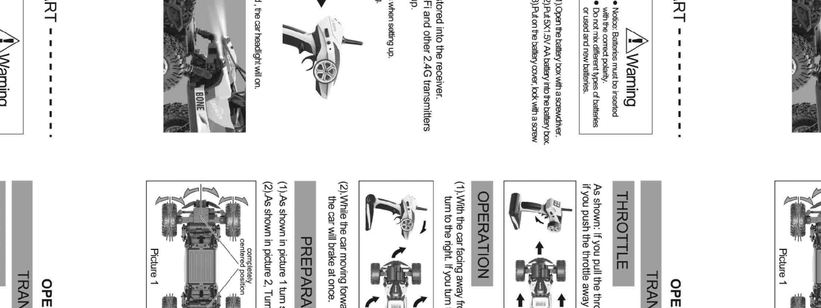

OPERATING PROCEDURES

TRANSMITTER OPERATION

THROTTLE

As shown in picture 1 the throttle, forward to you the car will move forward. If you push the throttle away from you the car will go into reverse.

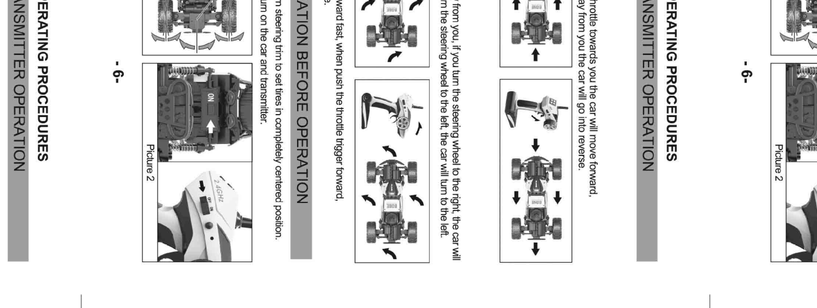

OPERATION

(1) With the car facing away from you, if you turn the steering wheel to the right, the car will turn to the right. If you turn the steering wheel to the left, the car will turn to the left.

(2) While the car is moving forward or backward, if you release the throttle trigger, the car will brake at once.

PREPARATION BEFORE OPERATION

(1) As shown in picture 1 turn steering trim to set tires in completely centered position.
(2) As shown in picture 2, Turn on the car and transmitter.

CHASSIS

CHASSIS FUNCTIONS EXPLANATORY CHART

Notice: The battery box is equipped with splash waterproof function.

CHASSIS BATTERY INSTALLATION DIAGRAM

(B) RECHARGEABLE CHART

1. Remove the battery pack from the car and connect it with the charging cable, then connect the charging cable to a USB port for charging. The indicator light will be red when it is charging. It will turn green when it is fully charged. It usually takes about 3 hours to fully charge the battery pack. Please note that overcharging may damage the battery pack. Please remove the battery pack from the charger after it is fully charged.
2. The battery pack can be used for approximately 20 minutes after a full charge. It may take longer for new battery packs to reach their full capacity. Please charge the battery pack for at least 3 hours before first use to ensure optimal performance.

(A) NON-RECHARGEABLE CHART

(1) Open the battery cover with a screwdriver.
(2) Put 1.5V AA battery into the battery box.
(3) Turn on the battery cover, lock with a screw.

BINDING

The transmitter has a unique ID which allows it to be bound into the receiver. This process is called binding. Please refrain from Wi-Fi and other 2.4G transmitters in the area, as it will cause interference when setting up.

(1) While switching on transmitter, green LED will blink for 2-3 seconds when setting up.
(2) Turn on the car and transmitter, it will take 5-6 seconds for binding.

When the process finish successfully, pull the throttle trigger backward, the car headlight will on.

OPERATING PROCEDURES

TRANSMITTER OPERATION

THROTTLE

As shown in picture 1 the throttle, forward to you the car will move forward. If you push the throttle away from you the car will go into reverse.

OPERATION

(1) With the car facing away from you, if you turn the steering wheel to the right, the car will turn to the right. If you turn the steering wheel to the left, the car will turn to the left.

(2) While the car is moving forward or backward, if you release the throttle trigger, the car will brake at once.

PREPARATION BEFORE OPERATION

(1) As shown in picture 1 turn steering trim to set tires in completely centered position.
(2) As shown in picture 2, Turn on the car and transmitter.

CRAZON 2.4G

INSTRUCTION SHEET

Thank for purchasing our products. Please read the instruction sheet carefully before using.

* The product may vary from the picture.

CRAWLER

PRODUCT CONFIGURATION

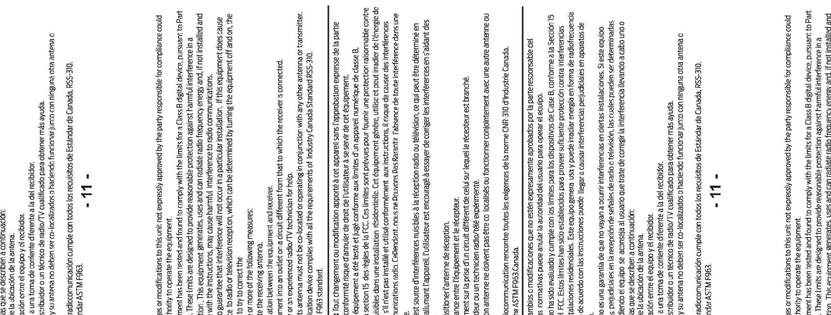

(B) RECHARGEABLE VERSION

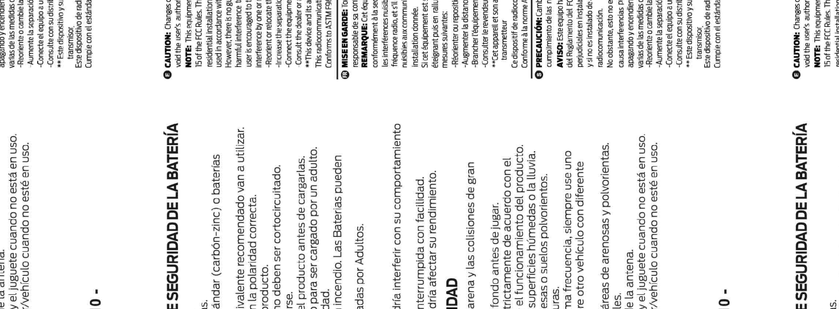

(1) 1X 600MAH 6V battery pack for car (included)
(2) 4X1.5V AA battery for transmitter (not included)
(3) Include 1 USB charging line and 1 instruction sheet

(A) NON-RECHARGEABLE VERSION

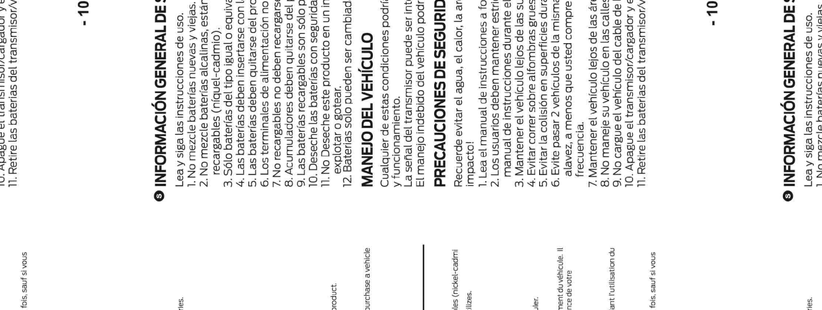

(1) 8X1.5V AA battery for car (not included)
(2) 4X1.5V AA battery for transmitter (not included)

TRANSMITTER

TRANSMITTER FUNCTIONS EXPLANATORY CHART

4 BUTTONS FOR 4 MODES

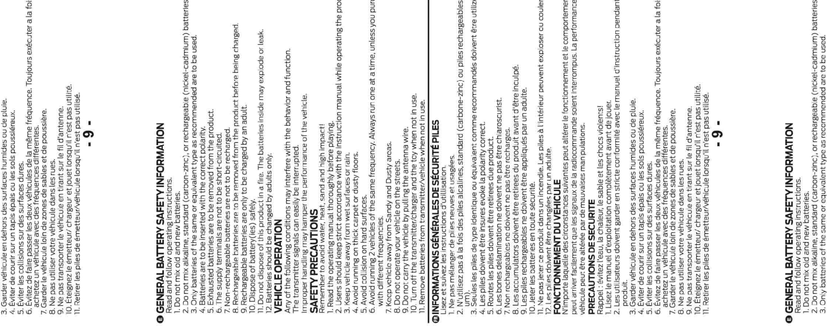

TRANSMITTER BATTERY INSTALLATION EXPLANATORY CHART

(1) Remove the screw on the battery box by screw driver, then pull the cover to right side to open it.
(2) Put 4X1.5V AA battery into the battery box. (Notice: Batteries neutroness number and the polarity.)
(3) Put on the battery cover, lock with a screw.

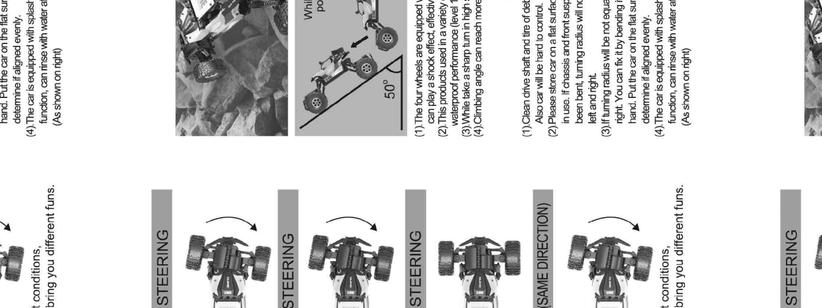

OPERATING PROCEDURES

TRANSMITTER OPERATION

THROTTLE

As shown in picture 1 the throttle, forward to you the car will move forward. If you push the throttle away from you the car will go into reverse.

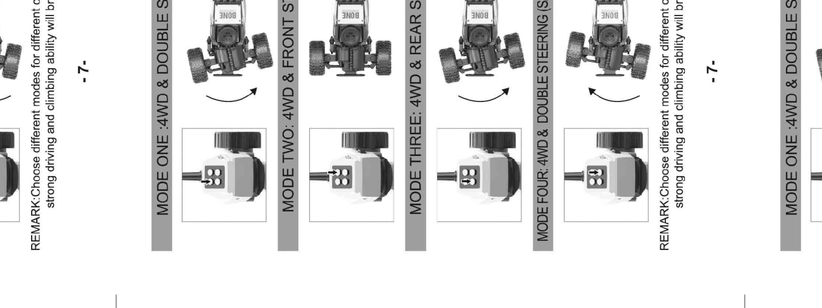

OPERATION

(1) With the car facing away from you, if you turn the steering wheel to the right, the car will turn to the right. If you turn the steering wheel to the left, the car will turn to the left.

(2) While the car is moving forward or backward, if you release the throttle trigger, the car will brake at once.

PREPARATION BEFORE OPERATION

(1) As shown in picture 1 turn steering trim to set tires in completely centered position.
(2) As shown in picture 2, Turn on the car and transmitter.

CHASSIS

CHASSIS FUNCTIONS EXPLANATORY CHART

Notice: The battery box is equipped with splash waterproof function.

CHASSIS BATTERY INSTALLATION DIAGRAM

(B) RECHARGEABLE CHART

1. Remove the battery pack from the car and connect it with the charging cable, then connect the charging cable to a USB port for charging. The indicator light will be red when it is charging. It will turn green when it is fully charged. It usually takes about 3 hours to fully charge the battery pack. Please note that overcharging may damage the battery pack. Please remove the battery pack from the charger after it is fully charged.
2. The battery pack can be used for approximately 20 minutes after a full charge. It may take longer for new battery packs to reach their full capacity. Please charge the battery pack for at least 3 hours before first use to ensure optimal performance.

(A) NON-RECHARGEABLE CHART

(1) Open the battery cover with a screwdriver.
(2) Put 1.5V AA battery into the battery box.
(3) Turn on the battery cover, lock with a screw

BINDING

The transmitter has a unique ID which allows it to be bound into the receiver. This process is called binding. Please refrain from Wi-Fi and other 2.4G transmitters in the area, as it will cause interference when setting up.

(1) While switching on transmitter, green LED will blink for 2-3 seconds when setting up.
(2) Turn on the car and transmitter, it will take 5-6 seconds for binding.

When the process finish successfully, pull the throttle trigger backward, the car headlight will on.

OPERATING PROCEDURES

TRANSMITTER OPERATION

THROTTLE

As shown in picture 1 the throttle, forward to you the car will move forward. If you push the throttle away from you the car will go into reverse.

OPERATION

(1) With the car facing away from you, if you turn the steering wheel to the right, the car will turn to the right. If you turn the steering wheel to the left, the car will turn to the left.

(2) While the car is moving forward or backward, if you release the throttle trigger forward, the car will brake at once.

PREPARATION BEFORE OPERATION

(1) As shown in picture 1 turn steering trim to set tires in completely centered position.
(2) As shown in picture 2, Turn on the car and transmitter.

⊙ INFORMACIÓN GENERAL DE SEGURIDAD DE LA BATERÍA

Lea y siga las instrucciones de uso.
1. No mezcle baterías nuevas y viejas.
2. No mezcle baterías alcalinas, estándar (carbón-zinc) o baterías recargables (níquel-cadmio).
3. Sólo baterías del tipo guía o equivalente recomendado van a utilizar.
4. Las baterías deben insertarse con la polaridad correcta.
5. No cortocircuite un paquete de pilas.
6. Los terminales de alimentación no deben ser cortocircuitado.
7. No incinere o dañe la batería.
8. No intente cargar un producto antes de cargarlas.
9. Las baterías recargables son sólo para ser cargado por un adulto.
10. Las baterías deben quitarse del producto.
11. No Desecha esta producto en un incendio. Las Baterías pueden explotar o goteo.
12. Baterías sólo pueden ser cambiadas por Adultos.

MANEJO DEL VEHÍCULO

Cualquier de estas condiciones podría interferir con su comportamiento y funcionamiento.
La señal del transmisor puede ser interrumpida con facilidad.
El manejo inadecuado del vehículo podría afectar su rendimiento.

PRECAUCIONES DE SEGURIDAD

Recuerde evitar el agua, el calor, la arena y las colisiones de gran impacto!
1. Lea el manual de instrucciones a fondo antes de jugar.
2. Lea el manual de instrucciones durante el funcionamiento del producto.
3. Asegúrese de que el producto está en buen estado antes de jugar.
4. Evitar correr sobre alfombras gruesas o suelos polvorientos.
5. Evitar la colisión en superficies duras.
6. Evite pasar a vehículos a la misma frecuencia, siempre uno uno alavés, a menos que usted compre otro vehículo diferente
7. Mantener el vehículo lejos de las áreas de arenosas y polvorientas.
8. No mueva su vehículo en las calles.
9. Apague el transmisor/cargador y el juguete cuando no está en uso.
10. Acelque el transmisor/cargador y el juguete cuando no está en uso.
11. Retire las baterías del transmisor/vehículo cuando no está en uso.

⊙ GENERAL BATTERY SAFETY INFORMATION

Read all instructions before use.
1. Do not mix old and new batteries.
2. Do not mix alkaline, standard (carbon-zinc), or rechargeable (nickel-cadmium) batteries.
3. Only batteries of the same or equivalent type as recommended are to be used.
4. Batteries are to be inserted with the correct polarity.
5. Do not short circuit a battery pack.
6. The terminals of a battery pack are not to be short circuited.
7. Do not incinerate or damage a battery.
8. Do not attempt to recharge batteries.
9. Rechargeable batteries are only to be recharged by an adult.
10. Exhausted batteries are to be removed from the product before being charged.
11. Do not dispose of batteries in a fire. They may explode.
12. Batteries should only be changed by an adult.

VEHICLE OPERATION

Any of the following conditions may interfere with the behavior and function.
The remote control signal may be interrupted easily.
Improper handling of the vehicle may affect its performance.

SAFETY PRECAUTIONS

Remember to avoid water, heat, sand and high impact!
1. Read the operation manual thoroughly before playing.
2. Read the operation manual during the operation of the product.
3. Make sure the product is in good condition before playing.
4. Avoid running on thick carpets or dusty surfaces.
5. Avoid collision on hard surfaces.
6. Avoid passing by vehicles at the same frequency. Always run one at a time, unless you purchase a vehicle of different frequency.
7. Keep vehicle away from sands and dusty areas.
8. Do not move your vehicle on the streets.
9. Turn off the transmitter/charger and the toy when not in use.
10. Turn off the transmitter/charger and the toy when not in use.
11. Remove batteries from the transmitter/vehicle when not in use.

FUNCTIONS GÉNÉRALES DE SÉCURITÉ PILES

Lisez toutes les instructions avant utilisation.
1. Ne pas mélanger les piles neuves et usagées.
2. Ne pas mélanger les piles alcalines, standard (carbone-zinc) ou piles rechargeables (nickel-cadmium).
3. Seules les piles de type équivalent ou équivalent recommandé doivent être utilisées.
4. Les piles doivent être insérées avec la polarité correcte.
5. Ne pas court-circuiter un pack de piles.
6. Les extrémités du pack de piles ne doivent pas être court-circuitées.
7. Ne pas incinérer ou endommager une batterie.
8. Ne pas tenter de recharger les piles.
9. Les piles rechargeables ne doivent être rechargées par un adulte.
10. Les piles épuisées doivent être retirées du produit avant de les recharger.
11. Ne pas jeter les piles au feu. Elles peuvent exploser.
12. Les piles ne doivent être remplacées par un adulte.

FONCTIONNEMENT DU VÉHICULE

Toutes ces conditions peuvent interférer avec le comportement et le fonctionnement.
Le signal du transmetteur peut être interrompu facilement.
Une manipulation inappropriée du véhicule peut affecter son fonctionnement.

PRECAUTIONS DE SÉCURITÉ

Rappelez-vous toujours d'éviter l'eau, la chaleur, le sable et les chocs!
1. Lisez le manuel d'instructions avant de jouer.
2. Lisez le manuel d'instructions pendant le fonctionnement du produit.
3. Assurez-vous que le produit est en bon état avant de jouer.
4. Evitez de courir sur des tapis épais ou des surfaces poussiéreuses.
5. Evitez de collision sur des surfaces dures.
6. Evitez de passer un véhicule à la même fréquence, toujours un par un, sauf si vous achetez un véhicule de fréquence différente.
7. Tenez le véhicule à l'écart des sables et des zones poussiéreuses.
8. Ne déplacez pas votre véhicule dans les rues.
9. Eteignez le émetteur-chargeur et jouet lorsque n'est pas utilisé.
10. Eteignez le émetteur-chargeur et jouet lorsque n'est pas utilisé.
11. Retirez les piles du émetteur-chargeur/véhicule lorsque n'est pas utilisé.

⊙ CAUTIONS: Changes or modifications to this unit not expressly approved by the party responsible for compliance could void the user's authority to operate the equipment.

NOTE: This equipment has been tested and found to comply with the limits for a Class B digital device, pursuant to Part 15 of the FCC Rules. These limits are designed to provide reasonable protection against harmful interference in a residential installation. This equipment generates, uses and can radiate radio frequency energy and, if not installed and used in accordance with the instructions, may cause harmful interference to radio communications. However, there is no guarantee that interference will not occur in a particular installation. If this equipment does cause harmful interference to radio or television reception, which can be determined by turning the equipment off and on, the user is encouraged to try to correct the interference by one or more of the following measures:
-Reorient or relocate the receiving antenna.
-Increase the separation between the equipment and receiver.
-Connect the equipment into an outlet on a circuit different from that to which the receiver is connected.
-Consult the dealer or an experienced radio/TV technician for help.
This device complies with part 15 of the FCC Rules. Operation is subject to the following two conditions: (1) This device may not cause harmful interference, and (2) This device must accept any interference received, including interference that may cause undesired operation.

⊙ USER'S GUIDE: FCC Warning:

(1) This equipment has been tested and found to comply with the limits for the use of radio frequency spectrum in accordance with the rules of the Federal Communications Commission. These limits are designed to provide reasonable protection against harmful interference in an approved installation. However, there is no guarantee that interference will not occur in a particular installation. If this equipment does cause harmful interference to radio or television reception, which can be determined by turning the equipment off and on, the user is encouraged to try to correct the interference by one or more of the following measures:
-Reorient or relocate the receiving antenna.
-Increase the separation between the equipment and receiver.
-Connect the equipment into an outlet on a circuit different from that to which the receiver is connected.
-Consult the dealer or an experienced radio/TV technician for help.
(2) This device complies with Industry Canada licence-exempt RSS standard(s). Operation is subject to the following two conditions: (1) this device may not cause interference, and (2) this device must accept any interference, including interference that may cause undesired operation of the device.

⊙ PRECAUCIÓN: Cambios o modificaciones a una unidad no expresamente aprobada por la parte responsable del cumplimiento podría anular la autoridad del usuario para operar el equipo.

AVISO: Este equipo ha sido probado y se ha encontrado que cumple con los límites para un dispositivo de Clase B, conforme a la sección 15 de las Reglas de la FCC. Estos límites están diseñados para proporcionar una protección razonable contra interferencias dañinas en una instalación residencial. Este equipo genera, usa y puede irradiar energía de radiofrecuencia y, si no se instala y se utiliza de acuerdo con las instrucciones, puede causar interferencias dañinas a las radiocomunicaciones. Sin embargo, no existe ninguna garantía de que no se produzca interferencia en una instalación concreta. Si este equipo sí causa interferencias dañinas en la recepción de radio o televisión, lo cual puede determinarse encendiendo y apagando el equipo, se recomienda al usuario que intente corregir la interferencia mediante una o más de las siguientes medidas:
-Reorientar o cambiar de ubicación la antena receptora.
-Aumentar la separación entre el equipo y el receptor.
-Conectar el equipo a una toma de corriente de un circuito diferente al que está conectado el receptor.
-Consultar al distribuidor o a un técnico de radio/TV experimentado para obtener ayuda.
Este dispositivo cumple con la parte 15 de las Reglas de la FCC. La operación está sujeta a las dos condiciones siguientes: (1) este dispositivo no puede causar interferencias dañinas, y (2) este dispositivo debe aceptar cualquier interferencia recibida, incluidas las interferencias que puedan causar un funcionamiento no deseado.

⊙ ATTENTION: Les changements ou modifications apportés à un appareil sans l'approbation expresse de la partie responsable de la conformité peuvent annuler l'autorité de l'utilisateur à faire fonctionner l'équipement.

AVIS: Il a été testé et jugé conforme aux limites d'un appareil numérique de classe B, conformément à la section 15 des règles de la FCC. Ces limites sont conçues pour fournir une protection raisonnable contre les interférences nuisibles dans une installation résidentielle. Cet équipement génère, utilise et peut émettre des radiofréquences et, s'il n'est pas installé et utilisé conformément aux instructions, il peut causer des interférences nuisibles aux radiocommunications. Il n'est toutefois pas garanti que des interférences ne se produiront pas dans une installation donnée. Si cet équipement cause des interférences nuisibles à la réception de la radio ou de la télévision, ce qui peut être déterminé en allumant et en éteignant l'équipement, l'utilisateur est encouragé à essayer de corriger les interférences par l'une ou plusieurs des mesures suivantes :
-Réorientez ou déplacez l'antenne de réception.
-Augmentez la séparation entre l'équipement et le récepteur.
-Connectez l'équipement à une prise d'un circuit différent de celui auquel le récepteur est connecté.
-Consultez le revendeur ou un technicien radio/TV expérimenté pour obtenir de l'aide.
Cet appareil est conforme aux CNR d'Industrie Canada exempts de licence. L'exploitation est soumise aux deux conditions suivantes : (1) cet appareil ne doit pas causer d'interférences, et (2) cet appareil doit accepter toutes les interférences reçues, y compris les interférences susceptibles de provoquer un fonctionnement indésirable de l'appareil.

⊙ PRÉCAUTION : Les changements ou modifications à une unité non expressément approuvée par la partie responsable de la conformité peuvent annuler l'autorité de l'utilisateur à faire fonctionner l'équipement.

AVIS : Il a été testé et jugé conforme aux limites d'un appareil numérique de classe B, conformément à la section 15 des règles de la FCC. Ces limites sont conçues pour fournir une protection raisonnable contre les interférences nuisibles dans une installation résidentielle. Cet équipement génère, utilise et peut émettre des radiofréquences et, s'il n'est pas installé et utilisé conformément aux instructions, il peut causer des interférences nuisibles aux radiocommunications. Il n'est toutefois pas garanti que des interférences ne se produiront pas dans une installation donnée. Si cet équipement cause des interférences nuisibles à la réception de la radio ou de la télévision, ce qui peut être déterminé en allumant et en éteignant l'équipement, l'utilisateur est encouragé à essayer de corriger les interférences par l'une ou plusieurs des mesures suivantes :
-Réorientez ou déplacez l'antenne de réception.
-Augmentez la séparation entre l'équipement et le récepteur.
-Connectez l'équipement à une prise d'un circuit différent de celui auquel le récepteur est connecté.
-Consultez le revendeur ou un technicien radio/TV expérimenté pour obtenir de l'aide.
Cet appareil est conforme aux CNR d'Industrie Canada exempts de licence. L'exploitation est soumise aux deux conditions suivantes : (1) cet appareil ne doit pas causer d'interférences, et (2) cet appareil doit accepter toutes les interférences reçues, y compris les interférences susceptibles de provoquer un fonctionnement indésirable de l'appareil.

THIS DEVICE COMPLIES WITH PART 15 OF THE FCC RULES. OPERATION IS SUBJECT TO THE FOLLOWING TWO CONDITIONS: (1) THIS DEVICE MAY NOT CAUSE HARMFUL INTERFERENCE,
AND (2) THIS DEVICE MUST ACCEPT ANY INTERFERENCE RECEIVED, INCLUDING INTERFERENCE THAT MAY CAUSE UNDESIRED OPERATION.

⊙ INFORMACIÓN GENERAL DE SEGURIDAD DE LA BATERÍA

Lea y siga las instrucciones de uso.
1. No mezcle baterías nuevas y viejas.
2. No mezcle baterías alcalinas, estándar (carbón-zinc) o baterías recargables (níquel-cadmio).
3. Sólo baterías del tipo guía o equivalente recomendado van a utilizar.
4. Las baterías deben insertarse con la polaridad correcta.
5. No cortocircuite un paquete de pilas.
6. Los terminales de alimentación no deben ser cortocircuitado.
7. No incinere o dañe la batería.
8. No intente cargar un producto antes de cargarlas.
9. Las baterías recargables son sólo para ser cargado por un adulto.
10. Las baterías deben quitarse del producto.
11. No Desecha esta producto en un incendio. Las Baterías pueden explotar o goteo.
12. Baterías sólo pueden ser cambiadas por Adultos.

MANEJO DEL VEHÍCULO

Cualquier de estas condiciones podría interferir con su comportamiento y funcionamiento.
La señal del transmisor puede ser interrumpida con facilidad.
El manejo inadecuado del vehículo podría afectar su rendimiento.

PRECAUCIONES DE SEGURIDAD

Recuerde evitar el agua, el calor, la arena y las colisiones de gran impacto!
1. Lea el manual de instrucciones a fondo antes de jugar.
2. Lea el manual de instrucciones durante el funcionamiento del producto.
3. Asegúrese de que el producto está en buen estado antes de jugar.
4. Evitar correr sobre alfombras gruesas o suelos polvorientos.
5. Evitar la colisión en superficies duras.
6. Evite pasar a vehículos a la misma frecuencia, siempre uno uno alavés, a menos que usted compre otro vehículo diferente
7. Mantener el vehículo lejos de las áreas de arenosas y polvorientas.
8. No mueva su vehículo en las calles.
9. Apague el transmisor/cargador y el juguete cuando no está en uso.
10. Acelque el transmisor/cargador y el juguete cuando no está en uso.
11. Retire las baterías del transmisor/vehículo cuando no está en uso.

- 10 -

⊙ GENERAL BATTERY SAFETY INFORMATION

Read all instructions before use.
1. Do not mix old and new batteries.
2. Do not mix alkaline, standard (carbon-zinc), or rechargeable (nickel-cadmium) batteries.
3. Only batteries of the same or equivalent type as recommended are to be used.
4. Batteries are to be inserted with the correct polarity.
5. Do not short circuit a battery pack.
6. The terminals of a battery pack are not to be short circuited.
7. Do not incinerate or damage a battery.
8. Do not attempt to recharge batteries.
9. Rechargeable batteries are only to be recharged by an adult.
10. Exhausted batteries are to be removed from the product before being charged.
11. Do not dispose of batteries in a fire. They may explode.
12. Batteries should only be changed by an adult.

VEHICLE OPERATION

Any of the following conditions may interfere with the behavior and function.
The remote control signal may be interrupted easily.
Improper handling of the vehicle may affect its performance.

SAFETY PRECAUTIONS

Remember to avoid water, heat, sand and high impact!
1. Read the operation manual thoroughly before playing.
2. Read the operation manual during the operation of the product.
3. Make sure the product is in good condition before playing.
4. Avoid running on thick carpets or dusty surfaces.
5. Avoid collision on hard surfaces.
6. Avoid passing by vehicles at the same frequency. Always run one at a time, unless you purchase a vehicle of different frequency.
7. Keep vehicle away from sands and dusty areas.
8. Do not move your vehicle on the streets.
9. Turn off the transmitter/charger and the toy when not in use.
10. Turn off the transmitter/charger and the toy when not in use.
11. Remove batteries from the transmitter/vehicle when not in use.

FONCTIONS GÉNÉRALES DE SÉCURITÉ PILES

Lisez toutes les instructions avant utilisation.
1. Ne pas mélanger les piles neuves et usagées.
2. Ne pas mélanger les piles alcalines, standard (carbone-zinc) ou piles rechargeables (nickel-cadmium).
3. Seules les piles de type équivalent ou équivalent recommandé doivent être utilisées.
4. Les piles doivent être insérées avec la polarité correcte.
5. Ne pas court-circuiter un pack de piles.
6. Les extrémités du pack de piles ne doivent pas être court-circuitées.
7. Ne pas incinérer ou endommager une batterie.
8. Ne pas tenter de recharger les piles.
9. Les piles rechargeables ne doivent être rechargées par un adulte.
10. Les piles épuisées doivent être retirées du produit avant de les recharger.
11. Ne pas jeter les piles au feu. Elles peuvent exploser.
12. Les piles ne doivent être remplacées par un adulte.

FONCTIONNEMENT DU VÉHICULE

Toutes ces conditions peuvent interférer avec le comportement et le fonctionnement.
Le signal du transmetteur peut être interrompu facilement.
Une manipulation inappropriée du véhicule peut affecter son fonctionnement.

PRECAUTIONS DE SÉCURITÉ

Rappelez-vous toujours d'éviter l'eau, la chaleur, le sable et les chocs!
1. Lisez le manuel d'instructions avant de jouer.
2. Lisez le manuel d'instructions pendant le fonctionnement du produit.
3. Assurez-vous que le produit est en bon état avant de jouer.
4. Evitez de courir sur des tapis épais ou des surfaces poussiéreuses.
5. Evitez de collision sur des surfaces dures.
6. Evitez de passer un véhicule à la même fréquence, toujours un par un, sauf si vous achetez un véhicule de fréquence différente.
7. Tenez le véhicule à l'écart des sables et des zones poussiéreuses.
8. Ne déplacez pas votre véhicule dans les rues.
9. Eteignez le émetteur-chargeur et jouet lorsque n'est pas utilisé.
10. Eteignez le émetteur-chargeur et jouet lorsque n'est pas utilisé.
11. Retirez les piles du émetteur-chargeur/véhicule lorsque n'est pas utilisé.

- 9 -

⊙ CAUTIONS: Changes or modifications to this unit not expressly approved by the party responsible for compliance could void the user's authority to operate the equipment.

NOTE: This equipment has been tested and found to comply with the limits for a Class B digital device, pursuant to Part 15 of the FCC Rules. These limits are designed to provide reasonable protection against harmful interference in a residential installation. This equipment generates, uses and can radiate radio frequency energy and, if not installed and used in accordance with the instructions, may cause harmful interference to radio communications. However, there is no guarantee that interference will not occur in a particular installation. If this equipment does cause harmful interference to radio or television reception, which can be determined by turning the equipment off and on, the user is encouraged to try to correct the interference by one or more of the following measures:
-Reorient or relocate the receiving antenna.
-Increase the separation between the equipment and receiver.
-Connect the equipment into an outlet on a circuit different from that to which the receiver is connected.
-Consult the dealer or an experienced radio/TV technician for help.
This device complies with part 15 of the FCC Rules. Operation is subject to the following two conditions: (1) This device may not cause harmful interference, and (2) This device must accept any interference received, including interference that may cause undesired operation of the device.

⊙ USER'S GUIDE: FCC Warning:

(1) This equipment has been tested and found to comply with the limits for the use of radio frequency spectrum in accordance with the rules of the Federal Communications Commission. These limits are designed to provide reasonable protection against harmful interference in an approved installation. However, there is no guarantee that interference will not occur in a particular installation. If this equipment does cause harmful interference to radio or television reception, which can be determined by turning the equipment off and on, the user is encouraged to try to correct the interference by one or more of the following measures:
-Reorient or relocate the receiving antenna.
-Increase the separation between the equipment and receiver.
-Connect the equipment into an outlet on a circuit different from that to which the receiver is connected.
-Consult the dealer or an experienced radio/TV technician for help.
(2) This device complies with Industry Canada licence-exempt RSS standard(s). Operation is subject to the following two conditions: (1) this device may not cause interference, and (2) this device must accept any interference, including interference that may cause undesired operation of the device.

⊙ PRECAUCIÓN: Cambios o modificaciones a una unidad no expresamente aprobada por la parte responsable del cumplimiento podría anular la autoridad del usuario para operar el equipo.

AVISO: Este equipo ha sido probado y se ha encontrado que cumple con los límites para un dispositivo de Clase B, conforme a la sección 15 de las Reglas de la FCC. Estos límites están diseñados para proporcionar una protección razonable contra interferencias dañinas en una instalación residencial. Este equipo genera, usa y puede irradiar energía de radiofrecuencia y, si no se instala y se utiliza de acuerdo con las instrucciones, puede causar interferencias dañinas a las radiocomunicaciones. Sin embargo, no existe ninguna garantía de que no se produzca interferencia en una instalación concreta. Si este equipo sí causa interferencias dañinas en la recepción de radio o televisión, lo cual puede determinarse encendiendo y apagando el equipo, se recomienda al usuario que intente corregir la interferencia mediante una o más de las siguientes medidas:
-Reorientar o cambiar de ubicación la antena receptora.
-Aumentar la separación entre el equipo y el receptor.
-Conectar el equipo a una toma de corriente de un circuito diferente al que está conectado el receptor.
-Consultar al distribuidor o a un técnico de radio/TV experimentado para obtener ayuda.
Este dispositivo cumple con la parte 15 de las Reglas de la FCC. La operación está sujeta a las dos condiciones siguientes: (1) este dispositivo no puede causar interferencias dañinas, y (2)