说明书尺寸：1050 x 85mm

USER MANUAL
使用說明書

Coca-Cola Wireless Earbuds
Coca-Cola Écouteurs sans fil
سماعات لاسلكية كوكا كولا
Auriculares Inalámbricos , Coca-Cola

MODEL: Coke T13

使用產品前請仔細閱讀本使用說明書，並請妥善保管。

PLEASE READ THIS MANUAL CAREFULLY BEFORE USING THE PRODUCT AND KEEP IT PROPERLY

Accessories

Device*1,User Manual*1,USB-C Charging Cable*1

Product Parts

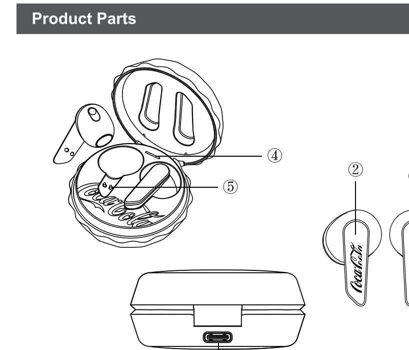

1、USB-C Port
2、Touch Button
3、Earphone Indicator Light
4、Charging Case Indicator Light
5、Charging Contact

Product Parameters

BT Version	V5.4	Charging Time	1h
BT Name	Coke T13	Transmission Distance	10m
Music Playback Time	Around 5h	Charging Port	USB-C
Earphone Battery Capacity	28mAh	Charging Case Battery Capacity	300mAh

Functions

Function	Charging Case Instructions
Turn On	Open the upper lid of charging case, and take the earphones out
Turn Off	Put the earphones into charging case, and close the upper lid
Pairing Mode	For first-time connection, open the charging case and take out the earphones, the earphones automatically enter pairing mode. Turn on Bluetooth of the phone, search for "Coke T13" and choose to connect, there is a prompt after the connection is done. When turning on the next time, the earphones connect the last device were connected to
Manual Pairing	After powering on, turn on Bluetooth of the phone, search for "Coke T13" and choose to connect, there is a prompt after the connection is done

	Earphones Instructions
Play/Pause	Press touch button once
Next Track	Press right earphone touch button 3 times
Previous Track	Press left earphone touch button 3 times
Volume+	Press right earphone touch button for 3 seconds
Volume-	Press left earphone touch button for 3 seconds
Answer/ End Call	Press left/right earphone touch button once
Reject Call	Press left/right earphone touch button twice
Activate Phone's Voice Assistant	Press left/right earphone touch button twice
Indicator Light	Earphones power on: before connection, white and green lights blink alternately; after connection, light turns off Earphones power off: earphones indicator light turns off Dual connection of left and right earphones done: white and green lights of main earphone blink, the light of secondary earphone turns off Bluetooth connection done: earphone indicator light turns off Earphones low battery: earphone white light blinks Charging case charging earphones: white light of charging case constantly on, white light of earphones constantly on Charging case low battery: charging case white light blinks Charging case getting charged: white light blinks Charing case fully charged: white light constantly on

Cautions

1.Reasonable control of the volume and time of usage is required to avoid hearing damage.
2.For your safety, do not use it in potentially hazardous condition.
3.Do not listen to music, call up or answer the phone while driving to avoid danger caused by distraction.
4.Keep it out of reach of children to avoid danger caused by improper use.
5.Do not throw to avoid damage caused by dropping.
6.Do not store or use it under -20°C or above 45°C to avoid shortening the lifespan of earphones and battery.
7.Do not modify, disassemble or repair the product.
8.Irreplaceable battery. It should be disposed of according to local rules & regulations or be recycled by professional institute. Do not throw away or toss into fire.
9.When not in use for a long time, charge the earphones once every 3 months to extend its lifespan.
10.Avoid contact with water and other liquids to prevent them from penetrating into the product.

Troubleshooting

1.Wireless earphones fail to be paired with the phone.
Solution: Check if the earphones are in pairing mode, and whether the phone has BT function on. Check the list on your phone, remove earphones from the list, follow the instructions of user manual to pair the earphones with your phone again.
2.Cannot turn on the wireless earphones.
Solution: Check the battery to see if it is low.
3.Can the battery of the wireless earphones be replaced?
Answer: No. The lithium polymer battery in the earphones is irreplaceable.
4.The wireless earphones got disconnected with the phone within 10 meters.
Solution: BT is wireless so that it is very sensitive to objects between the earphones and the connected device. Check if there are any metal or other objects that may affect the connection within the effective distance.
5.Cannot hear audio playing when the earphones are connected to the computer or phone.
Solution: Check whether the computer's audio output is already connected to wireless device and whether the Bluetooth in the computer supports A2DP protocol. Make sure the volume is up on your phone or computer.
6.Can I operate the Apps of my phone through the earphones after connecting the wireless earphones to the phone?
Answer: Some apps may not support being operated through the earphones due to their settings.

FCC Warning:

Any Changes or modifications not expressly approved by the party responsible for compliance could void the user's authority to operate the equipment.
This device complies with part 15 of the FCC Rules. Operation is subject to the following two conditions:
(1) This device may not cause harmful interference, and
(2) this device must accept any interference received, including interference that may cause undesired operation.
Note: This equipment has been tested and found to comply with the limits for a Class B digital device, pursuant to part 15 of the FCC Rules. These limits are designed to provide reasonable protection against harmful interference in a residential installation. This equipment generates uses and can radiate radio frequency energy and, if not installed and used in accordance with the instructions, may cause harmful interference to radio communications. However, there is no guarantee that interference will not occur in a particular installation. If this equipment does cause harmful interference to radio or television reception, which can be determined by turning the equipment off and on, the user is encouraged to try to correct the interference by one or more of the following measures:
-Reorient or relocate the receiving antenna.
-Increase the separation between the equipment and receiver.
-Connect the equipment into an outlet on a circuit different from that to which the receiver is connected.
-Consult the dealer or an experienced radio/TV technician for help.
The device has been evaluated to meet general RF exposure requirement. The device can be used in portable exposure condition without restriction.

IC Warning：

This device contains licence-exempt transmitter(s)/receiver(s) that comply with Innovation, Science and Economic Development Canada's licence-exempt RSS(s). Operation is subject to the following two conditions:
(1) This device may not cause interference.
(2) This device must accept any interference, including interference that may cause undesired operation of the device.

WEEE Warning:

Do not dispose of electrical appliances as unsorted municipal waste, use separate collection facilities. Contact your local government for information regarding the collection systems available. If electrical appliances are disposed of in landfills or dumps, hazardous substances can leak into the groundwater and get into the food chain, damaging your health and well-being.

Accessories

Appareil*1,Manuel*1,Câble de Chargement USB-C*1

Pièces du Produit

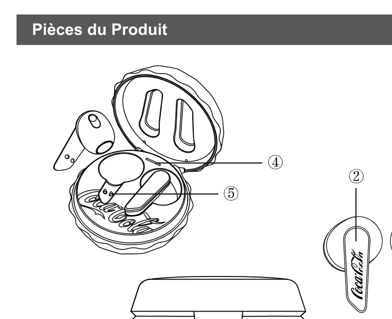

1、Port USB-C
2、Bouton Tactile
3、Témoin Lumineux des Écouteurs
4、Témoin Lumineux du Boîtier de Chargement
5、Contact de Chargement

Paramètres du Produit

Version BT	V5.4	Temps de chargement	1h
Nom BT	Coke T13	Distance de transmission	10m
Durée de lecture de la musique	Environ 5h	Port de chargement	USB-C
Capacité de la batterie de l'écouteur	28mAh	Capacité de la batterie du boîtier de chargement	300mAh

Fonctions

Function	Instructions Relatives au Boîtier de Chargement
Activer	Ouvrez le couvercle supérieur du boîtier de chargement et sortez les écouteurs.
Désactiver	Remettre les écouteurs du boîtier de chargement et fermer le couvercle supérieur.
Mode Appairage	Pour la première connexion, ouvrez le boîtier de chargement et retirez les écouteurs, qui passent automatiquement en mode d'appairage. Activez le Bluetooth du téléphone, recherchez le « Coke T13 » et choisissez de vous connecter. Lors de la prochaine mise sous tension, les écouteurs se connectent au dernier appareil auquel ils ont été connectés.
Appairage Manuel	Après la mise sous tension, activez le Bluetooth du téléphone, recherchez « Coke T13 » et choisissez de vous connecter, un message s'affiche après la connexion.

	Instructions Relatives aux Écouteurs
Lecture/Pause	Appuyez une fois sur le bouton tactile
Piste Suivante	Appuyez 3 fois sur le bouton tactile de l'écouteur droit
Piste Précédente	Appuyez 3 fois sur le bouton tactile de l'écouteur gauche
Volume+	Appuyez sur le bouton tactile de l'écouteur droit pendant 3 secondes
Volume-	Appuyez sur le bouton tactile de l'écouteur gauche pendant 3 secondes
Répondre/ Terminer l'appel	Appuyez une fois sur le bouton tactile de l'écouteur gauche/droit
Rejeter l'Appel	Appuyez deux fois sur la touche gauche/droite des écouteurs
Activer l'Assistant Vocal du Téléphone	Appuyez deux fois sur la touche gauche/droite de l'écouteur
Voyant Lumineux	Mise sous tension des écouteurs : avant la connexion, les voyants blanc et vert clignotent alternativement ; après la connexion, le voyant s'éteint. Mise hors tension des écouteurs : le voyant des écouteurs s'éteint. Connexion des écouteurs gauche et droit effectuée : les voyants blanc et vert de l'écouteur principal clignotent, le voyant de l'écouteur secondaire s'éteint. Connexion Bluetooth établie : le témoin lumineux des écouteurs s'éteint. Batterie faible des écouteurs : le voyant blanc des écouteurs clignote. Boîtier de chargement chargeant les écouteurs : lumière blanche du boîtier de chargement allumée en permanence, lumière blanche des écouteurs allumée en permanence Boîtier de chargement batterie faible : la lumière blanche du boîtier de chargement clignote Boîtier de chargement en cours de chargement : la lumière blanche clignote Boîtier de chargement complètement chargé : lumière blanche constamment allumée

Attention

1. Un contrôle raisonnable du volume et du temps d'utilisation est nécessaire pour éviter les dommages auditifs.
2. Pour votre sécurité, ne l'utilisez pas dans des conditions potentiellement dangereuses.
3. N'écoutez pas de musique, n'appelez pas ou ne répondez pas au téléphone en conduisant pour éviter tout danger dû à une distraction.
4. Maintenir hors de portée des enfants pour éviter tout danger dû à une utilisation incorrecte.
5. Ne le jetez pas pour éviter tout dommage dû à une chute.
6. Ne pas conserver à une température inférieure à -20°C ou supérieure à 45°C pour éviter de réduire la durée de vie des écouteurs et de la batterie.
7. Ne pas modifier, démonter ou réparer le produit.
8. Batterie irremplaçable. Elle doit être mise au rebut conformément aux règles et réglementations locales ou être recyclée par un institut professionnel. Ne la jetez pas et ne la jetez pas au feu.
9. Si vous n'utilisez pas le casque pendant une longue période, rechargez-le tous les 3 mois pour prolonger sa durée de vie.
10.Évitez le contact avec l'eau et d'autres liquides pour éviter qu'ils ne pénètrent dans le produit.

Résolution des problèmes

1. Les écouteurs sans fil ne peuvent pas être appairés au téléphone.
Solution : Vérifiez si les écouteurs sont en mode d'appairage et si la fonction BT du téléphone est activée. Vérifiez la liste sur votre téléphone, retirez les écouteurs de la liste, suivez les instructions du manuel d'utilisation pour appairer à nouveau les écouteurs avec votre téléphone.
2.Impossible d'allumer les écouteurs sans fil.
Solution : Vérifiez la batterie pour voir si elle est faible.Solution : Vérifiez la batterie pour voir si elle est faible.
3. La batterie des écouteurs sans fil peut-elle être remplacée ?
Réponse : Non : Non. La batterie au lithium polymère des écouteurs est irremplaçable.
4. Les écouteurs sans fil ont été déconnectés du téléphone dans un rayon de 10 mètres.
Solution : La technologie BT étant sans fil, elle est très sensible aux objets situés entre les écouteurs et l'appareil appairé. Vérifiez s'il y a des objets métalliques ou autres qui peuvent affecter l'appairage dans la distance effective.
5. Impossible d'entendre la lecture audio lorsque les écouteurs sont appairés à l'ordinateur ou au téléphone.
Solution : Vérifiez si la sortie audio de l'ordinateur est déjà appairée à un périphérique sans fil et si le Bluetooth de l'ordinateur prend en charge le protocole A2DP. Assurez-vous que le volume est élevé sur votre téléphone ou votre ordinateur.
6. Puis-je utiliser les applications de mon téléphone avec les écouteurs après avoir appairé les écouteurs sans fil au téléphone ?
Réponse : Il se peut que certaines applications ne puissent pas être utilisées via les écouteurs en raison de leurs paramètres.

AVERTISSEMENT IC

L'émetteur/récepteur exempt de licence contenu dans le présent appareil est conforme aux CNR d'Innovation, Sciences et Développement économique Canada applicables aux appareils radio exempts de licence. L'exploitation est autorisée aux deux conditions suivantes :
(1) L'appareil ne doit pas produire de brouillage;
(2) L'appareil doit accepter tout brouillage radioélectrique subi, même si le brouillage est susceptible d'en compromettre le fonctionnement.

الملحقات

المنتج*1، دليل المستخدم*1، كابل شحن USB-C 1

أجزاء المنتج

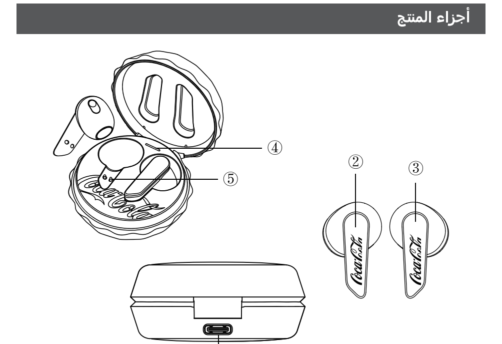

1. منفذ USB-C
2. زر اللمس
3. مؤشر السماعة
4. مؤشر علبة الشحن
5. منطقة الشحن

المواصفات

إصدار بلوتوث	5.	وقت الشحن	1 ساعة
اسم اقتران بلوتوث	Coke T13	وقت تشغيل الموسيقى	حوالي 5 ساعة
منفذ الشحن	USB-C	مسافة الإرسال	10 متر
سعة بطارية السماعة	28 ملي أمبير	سعة بطارية علبة الشحن	300 ملي أمبير

الاستخدام

الاستخدام	تعليمات علبة الشحن
تشغيل	أخرج السماعات من علبة الشحن
إيقاف تشغيل	ضع السماعات في علبة الشحن
وضع الإقتران	الاتصال أول مرة: افتح علبة الشحن، تدخل السماعات في وضع الاقتران تلقائيًا. ابحث عن Coke T13 قم بالاتصال. يصدر تنبيه صوتي بعد نجاح الاتصال. يتم الاتصال تلقائيًا في الاستخدام التالي
الاقتران اليدوي	قم بالتشغيل. ابحث عن Coke T13 قم بالاتصال. يصدر تنبيه صوتي بعد نجاح الاتصال

	تعليمات السماعات
تشغيل / إيقاف تشغيل	اضغط زر اللمس 1 مرة
المسار التالي	اضغط زر اللمس للسماعة اليمين 3 مرة
المسار السابق	اضغط زر اللمس للسماعة اليسار 3 مرة
زيادة الصوت	اضغط زر اللمس للسماعة اليمين لمدة 3 ثانية
خفض الصوت	اضغط زر اللمس للسماعة اليسار لمدة 3 ثانية
رد / إنهاء مكالمة	اضغط زر اللمس للسماعة اليسار/اليمين 1 مرة
رفض مكالمة	اضغط زر اللمس للسماعة اليسار/اليمين 2 مرة
تنشيط المساعد الصوتي	اضغط زر اللمس للسماعة اليسار/اليمين 2 مرة
المؤشر	تشغيل السماعات: قبل التوصيل: أبيض أخضر بالتناوب. بعد التوصيل: ينطفئ إيقاف تشغيل السماعات: ينطفئ اقتران السماعات اليسار واليمين: أبيض أخضر للسماعة الرئيسية، ينطفئ للسماعة الثانوية توصيل البلوتوث: ينطفئ بطارية السماعات منخفضة: يومض بالأبيض شحن علبة الشحن: أبيض باستمرار. أبيض للسماعات باستمرار علبة الشحن بطارية منخفضة: يومض بالأبيض شحن علبة الشحن: يومض بالأبيض شحن علبة الشحن بالكامل: أبيض باستمرار

تحذير

1. يرجى التحكم بشكل منطقي في مستوى الصوت ووقت الاستخدام لتجنب إلحاق الضرر بحاسة السمع
2. من أجل السلامة، لا يستخدم في المواقف التي يحتمل أن تكون خطرة
3. تجنب استخدام السماعات للاستماع إلى الموسيقى وإجراء أو الرد على المكالمات أثناء القيادة لتجنب الخطر الناتج عن تشتت الانتباه
4. يحفظ بعيد عن متناول الأطفال لتجنب الخطر الناتج عن الاستخدام غير السليم
5. لا تقذف بالمنتج لتجنب الضرر الناتج عن السقوط
6. عدم استخدام وتخزين المنتج في درجة حرارة أقل من سالب 20 مئوية أو أعلى من 45 مئوية لتجنب تقصير العمر الافتراضي للمنتج والبطارية
7. لا تقم بفك أو تعديل أو إصلاح المنتج بنفسك
8. يحوي هذا المنتج على بطارية مدمجة غير قابلة للاستبدال. يجب اتباع القواعد واللوائح المحلية للتخلص من المنتج أو تسليمه إلى جهة مختصة بإعادة التدوير. عدم التخلص من المنتج في النفاية أو رميه في النار لتجنب الخطر
9. في حالة عدم الاستخدام لفترة طويلة، اشحن المنتج مرة واحدة كل 3 أشهر لإطالة فترة الاستخدام
10. تجنب ملامسة الماء والسوائل لتجنب دخولها المنتج

استكشاف الأعطال وإصلاحها

1. السماعة غير قادرة على الاقتران بالهاتف
الإجابة: تأكد مما إذا كانت السماعة في وضع الاقتران، وما إذا كان البلوتوث على الهاتف قيد التشغيل. ثم احذف اسم المنتج من سجل البلوتوث، وقم بإعادة الاقتران بالهاتف من جديد وفق دليل المستخدم
2. لا يمكن تشغيل السماعة الإجابة: تأكد من طاقة البطارية. اشحن السماعة إذا لزم الأمر
3. هل يمكن استبدال بطارية السماعة؟
الإجابة: لا، بطارية ليثيوم بوليمر غير قابلة للاستبدال
4. تم فصل الاتصال بين السماعة والهاتف في حدود 10 أمتار
الإجابة: البلوتوث هو تقنية اتصال لاسلكية لذا فهو حساس للغاية للأشياء الموجودة بين السماعة والجهاز المتصل. تحقق مما إذا كان هناك أي معادن أو أشياء أخرى قد تؤثر على الاتصال ضمن المسافة الفعالة
5. لا يمكن سماع الصوت عند توصيل السماعة بالكمبيوتر أو الهاتف
الإجابة: تحقق مما إذا تم تعيين قناة إخراج صوت الكمبيوتر كصوت بلوتوث وما إذا كان البلوتوث في الكمبيوتر يدعم بروتوكول A2DP. تأكد من زيادة مستوى الصوت على الهاتف أو جهاز الكمبيوتر
6. هل يمكن تشغيل تطبيقات الهاتف من خلال السماعة بعد اقتران السماعة بالهاتف؟
الإجابة: قد لا تدعم بعض التطبيقات التشغيل من خلال السماعة بسبب إعداداتها

Accesorios

Dispositivo*1, Manual de Usuario*1, Cable de Carga USB-C*1

Descripción del Producto

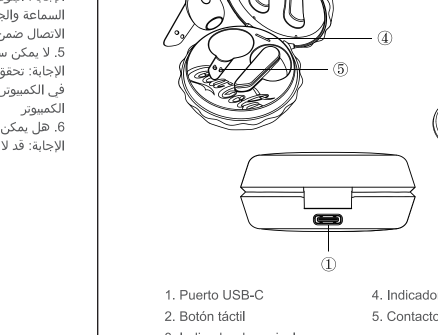

1. Puerto USB-C
2. Botón táctil
3. Indicador de auricular
4. Indicador del estuche de carga
5. Contacto de carga

Parámetros del producto

Versión BT	V5.4	Tiempo de carga	1h
Nombre de BT	Coke T13	Tiempo de reproducción de música	Alrededor de 5h
Puerto de carga	USB-C	Distancia de transmisión	10m
Capacidad de la batería del audífono	28mAh	Capacidad de la batería del estuche de carga	300mAh

Función

Función	Instrucciones del Estuche de Carga
Encender	Abra la tapa superior del estuche de carga y saque los auriculares.
Apagar	Coloque los auriculares en el estuche de carga y cierre la tapa superior.
Modo de Empareja-miento	Para la conexión por primera vez, abra el estuche de carga y saque los auriculares, los auriculares entrarán automáticamente en el modo de emparejamiento. Active el Bluetooth del teléfono, busque «Coke T13» y elija para conectar, hay un aviso después de que la conexión se realice. Cuando los encienda la próxima vez, los auriculares se conectarán al último dispositivo conectado.
Emparejam-iento Manual	Después de encender, active el Bluetooth del teléfono, busque «Coke T13» y elija para conectar, hay un aviso después de que la conexión se realice

	Instrucciones de los Auriculares
Reproducir/Pausa	Pulse una vez el botón táctil
Pista Siguiente	Pulse 3 veces el botón táctil del auricular derecho
Pista Anterior	Pulse 3 veces el botón táctil del auricular izquierdo
Volumen+	Pulse el botón táctil del auricular derecho durante 3 segundos
Volumen-	Pulse el botón táctil del auricular izquierdo durante 3 segundos
Contestar/ Finalizar Llamada	Pulse una vez el botón táctil del auricular izquierdo/derecho
Rechazar Llamada	Pulse dos veces el botón táctil del auricular izquierdo/derecho
Activar Asistente de Voz del Teléfono	Pulse dos veces el botón táctil del auricular izquierdo/derecho
Indicador	Auriculares encendidos: antes de la conexión, las luces blanca y verde parpadean alternativamente; después de la conexión, la luz se apaga. Auriculares apagados: el indicador de los auriculares se apaga. Conexión mutua de los auriculares izquierdo y derecho realizada: las luces blanca y verde del auricular principal parpadean, la luz del auricular secundario se apaga. Conexión Bluetooth realizada: el indicador de los auriculares se apaga. Batería baja de los auriculares: la luz blanca de los auriculares parpadea. Los auriculares se están cargando en el estuche de carga: luz blanca del estuche de carga permanece encendida, luz blanca de los auriculares permanece encendida. Batería baja del estuche de carga: la luz blanca del estuche de carga parpadea. Estuche de carga se está cargando: la luz blanca parpadea. Estuche de carga está completamente cargado: la luz blanca permanece encendida.

Precauciones

1. Se requiere un control razonable del volumen y el tiempo de uso para evitar daños auditivos.
2. No lo utilice en situaciones peligrosas para garantizar la seguridad.
3. No escuche música, no llame ni conteste el teléfono mientras conduce, para evitar el peligro causado por la distracción.
4. Manténgalo fuera del alcance de los niños para evitar el peligro causado por un uso inadecuado.
5. No lo lance para evitar daños causados por caída.
6. No lo guarde ni lo use por debajo de -20°C o por encima de 45°C para evitar acortar la vida útil de los audífonos y la batería.
7. No modifique, desmonte ni repare el producto.
8. Batería insustituible. Debe desecharse de acuerdo con las reglas y regulaciones locales o ser reciclado por un instituto profesional. No lo tire ni lo arroje al fuego.
9. Cuando no se utilicen durante un período prolongado, cargue los audífonos cada 3 meses para prolongar su vida útil.
10. Evite el contacto con agua y otros líquidos para evitar que penetren en el producto.

Solución de problemas

1. No se empareja con el teléfono.
Respuesta: Asegúrese de que sus audífonos estén en modo de emparejamiento, verifique en su teléfono si el Bluetooth está buscando un dispositivo de emparejamiento. Retire los audífonos de la lista y vuelva a conectar con su dispositivo.
2. No se pueden encender los audífonos.
Respuesta: Verifique el nivel de la batería.
3. ¿Se puede reemplazar la batería de los audífonos inalámbricos?
Respuesta: No. El polímero de iones de litio de los audífonos no se puede quitar.
4. No se pueden conectar los audífonos con el teléfono a menos de 10 metros.
Respuesta: Bluetooth es inalámbrico, por lo que es muy sensible a los objetos entre los audífonos y el dispositivo conectado. Compruebe si hay algún metal u otros objetos que puedan afectar la conexión dentro de la distancia efectiva.
5. No se puede escuchar la reproducción de audio cuando los audífonos se han conectado a la computadora o teléfono.
Respuesta: Verifique si la salida de audio de la computadora ya está conectada a Bluetooth y si el Bluetooth de la computadora es compatible con el protocolo A2DP. Asegúrese de que el nivel de volumen de su teléfono o computadora no esté bajo.
6. ¿Puedo operar las aplicaciones de mi teléfono a través de los audífonos después de conectar los audífonos al teléfono?
Respuesta: Es posible que algunas aplicaciones no admitan el funcionamiento a través de los audífonos debido a su configuración.

主要配件

產品*1,說明書*1,USB-C充電線*1

產品訓示圖

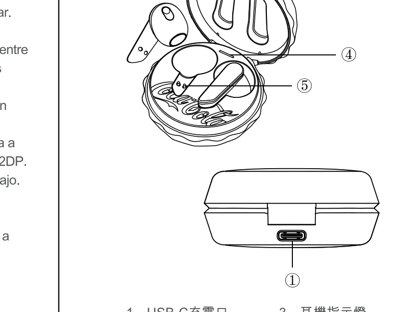

1、USB-C充電口
2、觸摸位
3、耳機指示燈
4、充電倉指示燈
5、充電觸點

產品參數

藍牙版本	V5.4	充電時間	1H
藍牙配對名	Coke T13	音樂時間	約5h
充電插口	USB-C	傳輸距離	10m
耳機電池容量	28mAh	充電倉電池容量	300mAh

功能操作介紹

功能	充電倉操作
開機	打開充電倉上蓋，取出左右耳自動開機
關機	左右耳機放入充電盒關蓋時自動關機
自動配對模式	首次連接，從充電盒取出，耳機自動進入藍牙配對模式。打開手機藍牙，搜索"Coke T13"選擇連接，連接成功後耳機端有"已連接"提示音; 再次開機，耳機可自動回連上次設備。
手動配對模式	開機狀態，打開手機藍牙，搜索" Coke T13"選擇連接，連接成功後耳機端有"已連接"提示音

	耳機操作
播放/暫停	按一下功能觸摸區
下一曲	快速三擊右耳功能觸摸區
上一曲	快速三擊左耳功能觸摸區
音量+	長按三秒右耳功能觸摸區
音量-	長按三秒左耳功能觸摸區
應答/掛斷電話	來電時，按一下 左/右耳功能觸摸區，可接聽來電；通話中 ,按一下功能觸摸區，可掛斷通話
拒接電話	來電時，按兩下左/右耳功能觸摸區，拒絕對方來電
喚醒手機語音助手	按兩下左/右耳任意功能觸摸區，即可呼喚語音助手
指示燈變化	耳機開機：未連接，白綠燈交替閃爍；連接後滅燈 耳機關機：耳機指示燈滅 左/右耳互連成功：主耳白綠燈閃爍，副耳燈滅 連接藍牙成功：耳機指示燈滅 耳機低電：耳機白燈閃爍 充電倉給耳機充電：耳機倉常亮白燈，耳機常亮白燈 充電倉低電：充電倉白燈閃爍 充電倉正在充電時：連接充電器，白燈閃爍 充電倉充滿電時：連接充電器，白燈常亮

注意事項

1.請將此產品放置在兒童無法接觸的地方，避免兒童使用不當造成危險。
2.請合理控制使用耳機的音量和時間，以免損傷聽力。
3.請勿在駕車、騎自行車、操作機器或者從事需要注意外界聲音的工作時使用產品。
4.請避免將耳機存儲或使用於溫度低於-10°C或高於45°C的環境，當環境溫度過高或過低時，可能會引起故障。
5.防止接觸水或其他液體，避免產品內部電路損壞。
6.請勿將產品拆解、撞擊、擠壓或投入火中，以免發生爆炸。若電池出現鼓脹、漏液，請勿繼續使用。
7.請勿在雷雨天氣使用本設備，雷雨可能會導致設備設備故障或電擊危險。
8.在使用本設備時，請與植入的醫療設備（如起搏器等）保持至少15釐米的距離
9.由於藍牙技術的特性，信號的強弱與具體使用環境有關，如果附近有較多無線信號重迭，或者有較強電磁波幹擾，藍牙耳機接收到的信號變弱，甚至斷連。
10.如果長期不使用，請每三個月給產品充電一次，避免電池過放損壞。
11.清潔、維護設備前停止使用設備，請使用清潔、乾燥的軟布擦拭設備。
12.推薦使用品牌廠商、通過認證、輸出電壓為5V的充電器給本產品充電。請避免使用輸出電壓超過5V的快充充電器，以免過高電壓充電損壞產品！

故障排除

1. 藍牙耳機不能與手機配對
答：請檢查耳機是否處於配對或回連模式，以及檢查手機藍牙搜索功能是否已打開；並檢查設備上的藍牙功能表並刪除/取消耳機，按說明書將耳機重新連接。
2. 藍牙耳機啟動不了
答：請檢查耳機的電量。
3．藍牙耳機能否更換電池
答：不可以，本耳機使用不可拆式聚合物鋰電池。
4.藍牙耳機與手機在10米內斷開連接
答：由於藍牙是一種無線技術，因此對耳機與已連結設備間的物體很敏感，請檢查在連結範圍內是否有金屬或其他影響連線物件
5.耳機連接電腦後或手機後，聽不到聲音
答：請檢查電腦輸出聲道是否已設為藍牙音訊裝置以及電腦的藍牙是否支援A2DP協定，並檢查電腦/手機的音量
6.藍牙耳機與手機連接後，可以用耳機控制手機上的應用程式嗎？
答：設備應用程式的軟體設定或有不同，個別應用程式的功能不支援由耳機控制

FR ÉLÉMENTS D'EMBALLAGE + MANUEL

FR L'APPAREIL ET L'ACCESSOIRE SONT RECYCLABLES

À DÉPOSER EN DÉCHETERIE

Points de collecte sur www.quefairedemesdechets.fr

MADE IN CHINA
FABRIQUÉ EN CHINE
صنع في الصين
HECHO EN CHINA

FCC ID:XXXXX-XXX

RoHS UK CA CE