Valkyrie 丝印图档 Ver1.2

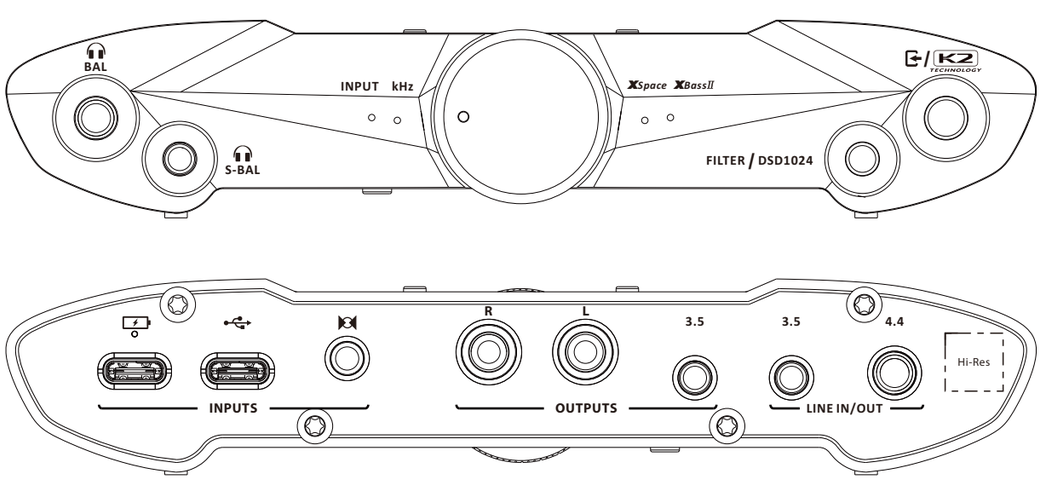

技术要求：
1、丝印颜色：亮黑色
2、丝印端正整齐，不能有明显歪斜、偏移现象；
3、丝印位置精度：±0.2mm；
4、满足可靠性测试要求；

	日期	名称	物料编码	版本	变更内容	设计	结构	电子	规格/功能	最终审批
	2024/06/04	Valkyrie 丝印图档	XX-XXX-XXXX-XX	Ver1.2	蓝牙图标替换为K2 HD图标；亮度图标替换为DSD1024图标；耳机端口文字丝印替换为耳机图标	Todd	Jim	Toby	Sunny	Pat