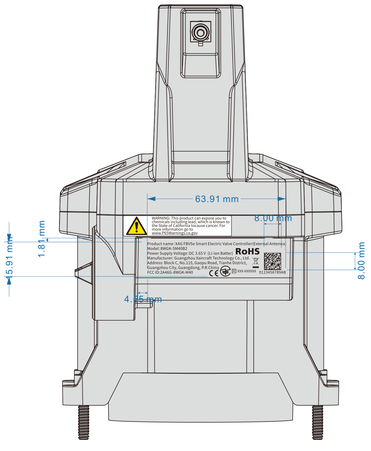
63.91 mm
8.00 mm
1.81 mm
5.91 mm
8.00 mm
4.34 mm

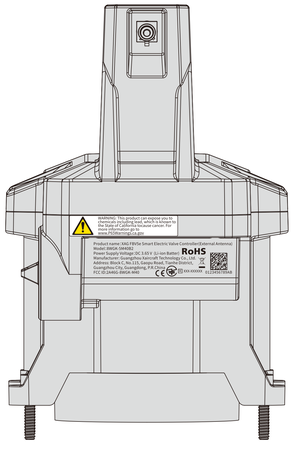

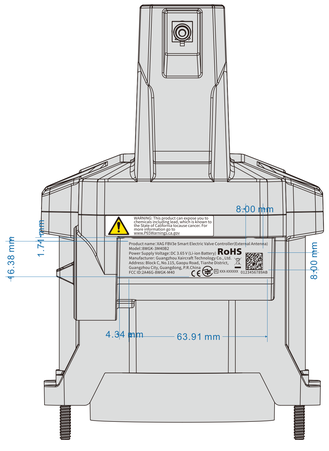
8.00 mm
1.72 mm
16.38 mm
8.00 mm
4.34 mm
63.91 mm

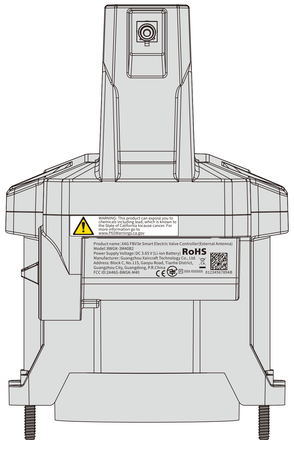

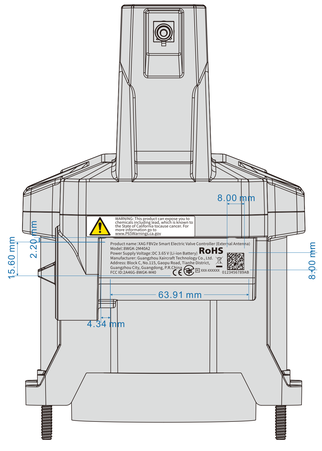
8.00 mm
2.26 mm
15.60 mm
8.00 mm
63.91 mm
4.34 mm

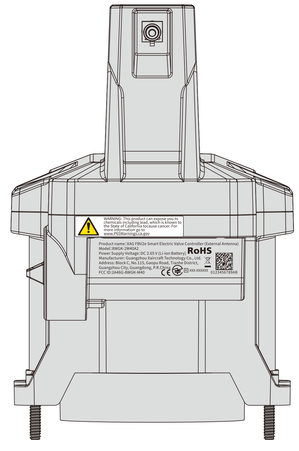

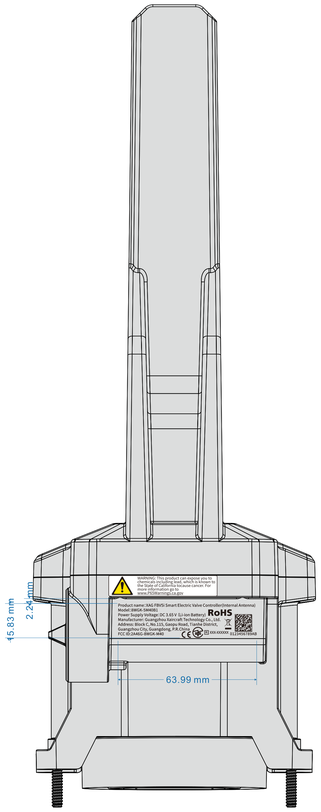
2.24 mm
15.83 mm
63.99 mm

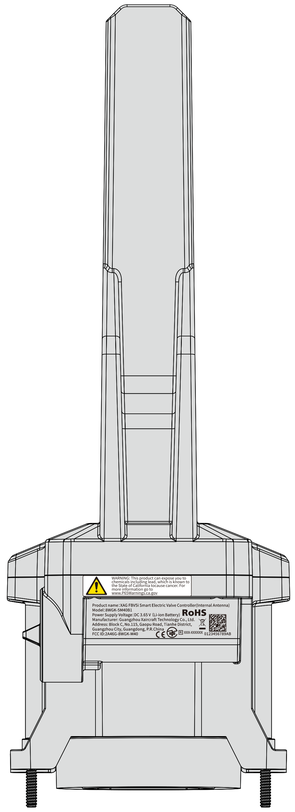

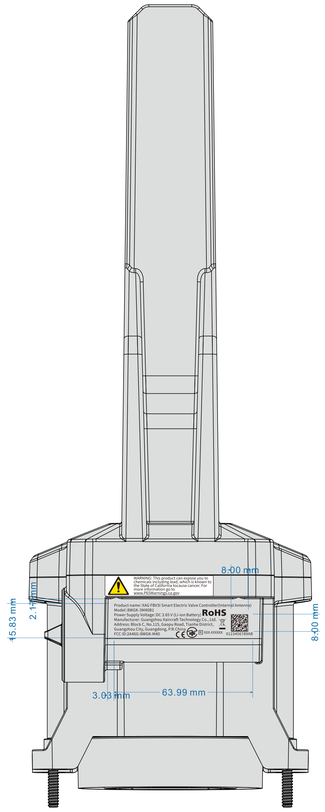
8.00 mm
2.17 mm
15.83 mm
8.00 mm
3.03 mm
63.99 mm

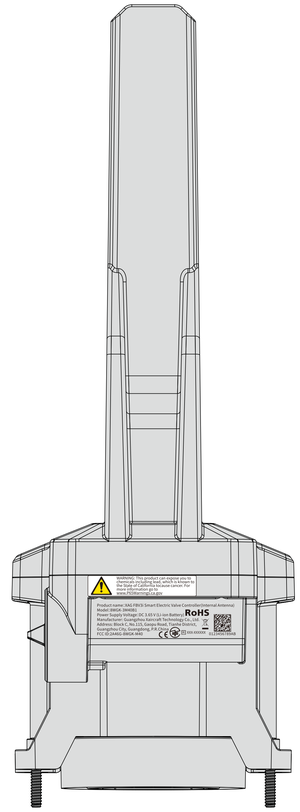

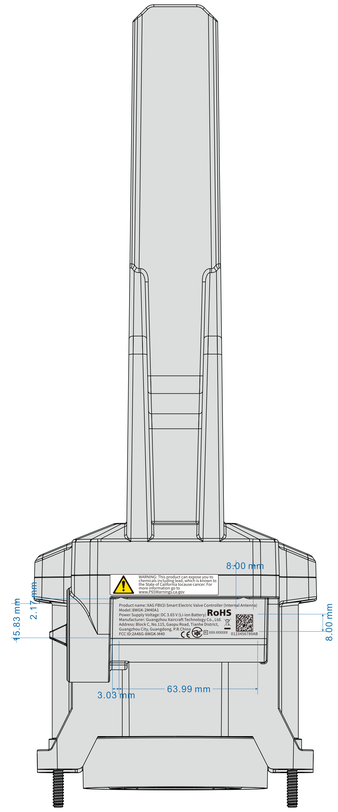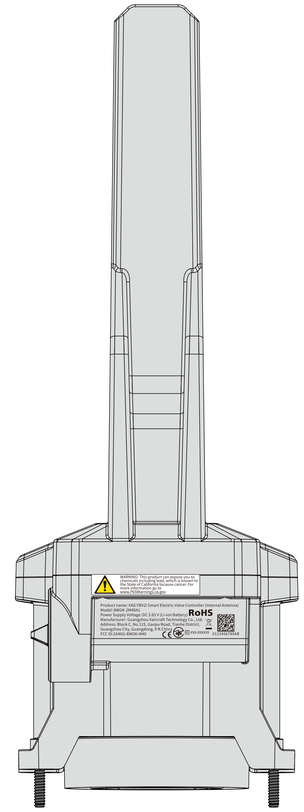
8.00 mm
2.17 mm
15.83 mm
8.00 mm
3.03 mm
63.99 mm