| | |
|---|---|
| Date: | 09.01.25/17.01.25/06.02.25 |
| Artworker: | SHEL |
| Project Manager: | DOM |
| Job description: | INMOTION GOOD VIBES (PHASE 3) |
| Job no: | 4.17.124 |
| Supplier: | TAISONS |
| Supplier code: | 85707 |
| Version no: | 03 |
| SKU no: | 4245612 |
| Barcode no: | 5020420059223 |
| Line no: | 50 |
| Product: | SELFIE STICK |
| Pattern reference: | PASTEL SHADES - BLACK |
| Stock specification: | UNCOATED PAPER |
| Finish: | MATT |
| Size: | A4 FOLDED TO A5 (DOUBLE SIDED) |
| A/W scale: | 100% |
| Colour: | CMYK |

Print colours

4 COLOUR PROCESS

Additional/Special Finishes

Cutter/Crease & Perforation Guides

CUTTER GUIDE

**SIGN OFFS**

PM (colour breakdown/copy): _____

Designer (design): _____

QC (quality copy): _____

Buyer (all elements): _____

Date sent to print: _____

Please note this run out is not a cromalin or colour proof. This run out should ONLY be signed when all the copy has been checked and is correct, and the colour breakdown, cutter dimensions and design checked and approved. Any corrections to be made should be marked on this run out and returned unsigned. Artwork will not be released until signed approval is received.

It is not WHSmith policy to send out fonts. To purchase our fonts, please contact Agfa Monotype on 0800 371242 or visit www.agfamonotype.co.uk

© WH Smith plc and its subsidiaries, 2017. All rights reserved. The contents of this artwork are not to be reproduced, copied or transmitted in any form or by any means without the consent of the copyright owner.

**PLEASE NOTE ALL AMENDS MADE AFTER SIGN-OFF WILL INCUR ADDITIONAL SBU COSTS**

WHSmith

Tel: 01793 616161 • Ftp: whsmith.wamnet.com
WHSmith, Greenbridge Road, Swindon, Wiltshire SN3 3RX

INMOTION

## INSTRUCTIONS

EXTENDABLE SELFIE STICK & STAND WITH REMOTE CONTROL

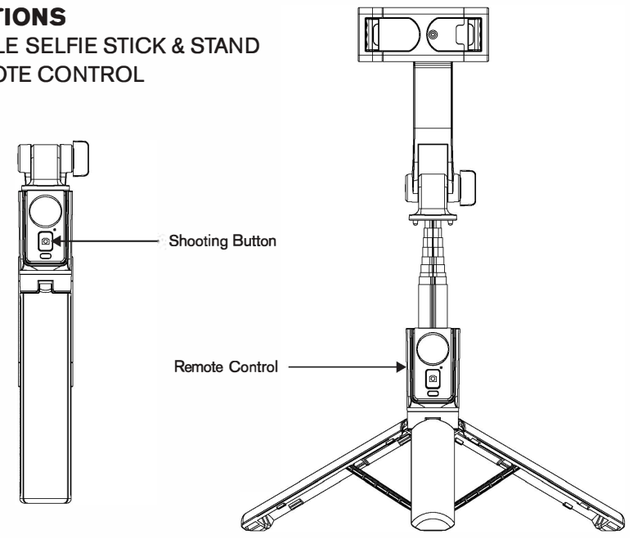


**BATTERY WARNING: KEEP OUT OF REACH OF CHILDREN**

**If the battery compartment does not close securely, stop using the product and keep it away from children. If you think batteries might have been swallowed or placed inside any part of the body, seek immediate medical attention.**

1. Keep new and used batteries out of reach of children.
2. Do not allow children to replace batteries without adult supervision.
3. Always insert batteries correctly with regards to polarity (+ and - ) marked on the battery and the equipment.
4. Do not charge batteries.
5. Do not force discharge batteries.
6. Do not mix new and used batteries or batteries of different type or brands.
7. Exhausted batteries should be immediately removed from equipment and properly disposed of.
8. Do not heat batteries.
9. Do not weld or solder directly to batteries.
10. Do not dismantle batteries.
11. Do not deform batteries.
12. Do not dispose of batteries in fire.
13. A Lithium battery with a damaged container should not be exposed to water.
14. Do not encapsulate and/or modify batteries.
15. Store unused batteries in their original packaging away from metal objects. If already unpacked, do not mix or jumble batteries.
16. Remove batteries from equipment if it is not to be used for an extended period, unless it is for emergency purposes.
17. If the battery compartment does not close securely, stop using the product and keep it away from children.

**Symptoms that might arise because of battery ingestion**

**No obvious symptoms.** Unfortunately, it is not obvious when a button or coin battery is stuck in a child's oesophagus (food pipe). There are no specific symptoms associated with this. The child might:

- cough, gag or drool a lot;
- appear to have a stomach upset or a virus;
- be sick;
- point to their throat or stomach;
- have a pain in their abdomen, chest or throat;
- be tired or lethargic;
- be quieter or more clingy than usual or otherwise "not themselves";
- lose their appetite or have a reduced appetite; and
- not want to eat solid food/be unable to eat solid food.

These sorts of symptoms vary or fluctuate, with the pain increasing and then subsiding.

A specific symptom to button and coin battery ingestion is vomiting fresh (bright red) blood. If the child does this seek immediate medical help.

The lack of clear symptoms is why it is important to be vigilant with "flat" or spare button or coin batteries in the home and the products that contain them.

**The Lithium battery is located in the battery compartment.**

**Pairing**
Switch on the remote control and blue light will flash.

Select "InMotion U6" from your device list on your phone.

**Mounting Your Phone**
Place your phone in the phone holder at the top of the selfie stick, make sure it is firmly clamped.

**Selfie**
After pairing, open your camera app on your phone, adjust the selfie stick to your desire length and press the Shooting Button once to take a photo. To take a video, switch to video mode on your phone. Press the Shooting Button once to start video recording and press it once again to end the recording.

**Phone Stand**
Tease the bottom of the selfie stick and pull to release the feet. Adjust to your desire height (up to 130cm (51.2 inches). Remove the remote control from the selfie stick. Place the stand on a level surface and make sure it is stable. Press the Shooting Botton once to take photo. Press and hold the Shooting Button to start recording video.

Avoid using the stand in windy conditions.

**Warning:**
Beware of pinching and entrapment of finger and hand when retracting the stand.

**Replacing the Battery**
Unscrew the battery compartment of the remote control. Replace the old battery with a CR2025. Screw the battery compartment and make sure it is securely closed.

**Technical Specification:**

- Up to 130cm (51.2 inches) long
- Battery: 1 x 3V d.c. CR2025 (included)
- FCC-ID: 2A2Q2-U6
- IC: 30941-U6
- HVIN: U6

**⚠ BATTERY WARNING**

**INGESTION HAZARD:** This product contains a button cell or coin battery.
**DEATH** or serious injury can occur if ingested.
A swallowed button cell or coin battery can cause **Internal Chemical Burns** in as little as **2 hours.**
**KEEP** new and used batteries **OUT OF REACH of CHILDREN**
**Seek immediate medical attention** if a battery is suspected to be swallowed or inserted inside any part of the body.

**FCC COMPLIANCE**
This device complies with Part 15 of the FCC Rules. Operation is subject to the following two conditions:

1. This device may not cause harmful interference, and
2. This device must accept any interference received, including interference that may cause undesired operation.

**WARNING:** Changes or modifications to this unit not expressly approved by the party responsible for compliance could void the user's authority to operate the equipment.

**NOTE:** This equipment has been tested and found to comply with the limits for a Class B digital device, pursuant to Part 15 of the FCC Rules. These limits are designed to provide reasonable protection against harmful interference in a residential installation. This equipment generates, uses and can radiate radio frequency energy and, if not installed and used in accordance with the instructions, may cause harmful interference to radio communications.

However, there is no guarantee that interference will not occur in a particular installation. If this equipment does cause harmful interference to radio or television reception, which can be determined by turning the equipment off and on, the user is encouraged to try to correct the interference by one or more of the following measures:

- Reorient or relocate the receiving antenna
- Increase the separation between the equipment and receiver
- Connect the equipment into an outlet on a circuit different from that to which the receiver is connected
- Consult the dealer or an experienced radio / TV technician for help

**ISED Canada Compliance**
This device complies with Innovation, Science and Economic Development Canada licence-exempt RSS standard(s). Operation is subject to the following two conditions:

1. This device may not cause interference, and
2. This device must accept any interference, including interference that may cause undesired operation of the device.

This Class B digital apparatus complies with Canadian ICES-003.

**RF warning statement:**
The device has been evaluated to meet general RF exposure requirement. The device can be used in portable exposure condition without restriction.

UK: WH Smith SN3 3RX UK
USA: IMEG LLC, 6600 Bermuda Road, Las Vegas, NV 89119
EU: W H Smith Ireland Limited, 6th Floor, 2 Grand Canal Square, Dublin 2, ROI, D02 A342
Produced in China

INMOTION

## NOTICE

PERCHE À SELFIE & TRÉPIED EXTENSIBLE AVEC TÉLÉCOMMANDE

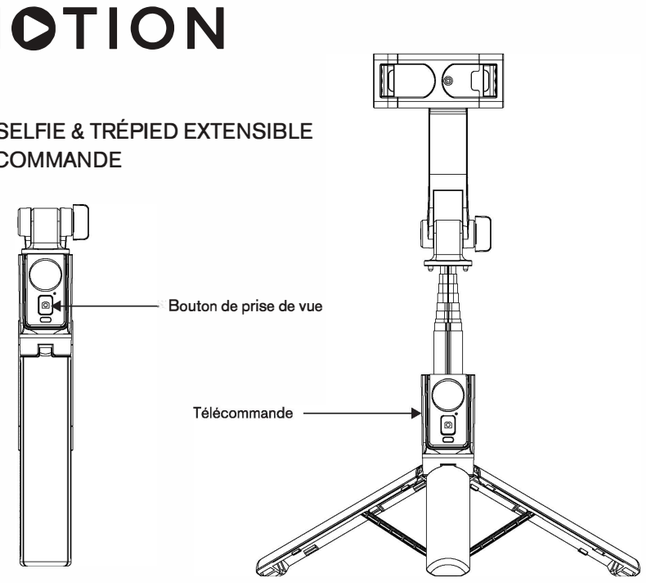


**AVERTISSEMENT CONCERNANT LA PILE : CONSERVER HORS DE PORTÉE DES ENFANTS**

**Si le compartiment de la pile ne se ferme pas correctement, arrêtez d'utiliser le produit et mettez-le hors de portée des enfants. Si vous pensez qu'un enfant a pu avaler la pile ou l'insérer dans une partie de son corps, consultez immédiatement un médecin.**

1. Conservez les piles neuves et usagées hors de portée des enfants.
2. Ne pas autoriser des enfants à remplacer les piles sans la supervision d'un adulte.
3. Toujours insérer des piles en respectant la polarité (+ et -) indiquée sur la pile et sur l'appareil.
4. Ne pas recharger les piles.
5. Ne pas forcer le déchargement des piles.
6. Ne pas mélanger des piles neuves et usagées ou des piles de différents types ou marques.
7. Les piles épuisées doivent être immédiatement retirées de l'appareil et éliminées de manière appropriée.
8. Ne pas chauffer les piles.
9. Ne pas souder ou braser directement sur des piles.
10. Ne pas démonter les piles.
11. Ne pas déformer les piles.
12. Ne pas éliminer les piles dans un feu.
13. Une pile au lithium dont le conteneur est endommagée ne doit pas être exposée à l'eau.
14. Ne pas encapsuler ou modifier les piles.
15. Conserver les piles non utilisées dans leur emballage d'origine, à l'écart d'objets métalliques. Si les piles sont déjà déballées, ne pas les mélanger.
16. Retirer les piles d'un appareil s'il ne va pas être utilisé pendant une période prolongée, sauf s'il est d'utilité en cas d'urgence.
17. Si le compartiment de la pile ne se ferme pas correctement, arrêtez d'utiliser le produit et mettez-le hors de portée des enfants.

**Symptômes pouvant résulter de l'ingestion de piles**

**Pas de symptômes manifestes.** Malheureusement, il n'y a pas de signe évident pour indiquer qu'une pile bouton ou qu'une pile plate ronde est coincée dans l'œsophage d'un enfant. Aucun symptôme manifeste n'est associé à un tel cas. Il est possible que l'enfant :

- tousse, ait des haut-le-cœur ou bave profusément ;
- semble souffrir de maux d'estomac ou d'un virus ;
- vomisse ;
- montre sa gorge ou son ventre du doigt ;
- ait mal au ventre, à la poitrine ou à la gorge ;
- soit fatigué ou léthargique ;
- soit plus calme ou collant qu'à l'ordinaire ou qu'il ne soit « pas lui-même » ;
- n'ait pas ou peu d'appétit ; et
- ne veuille pas ou ne puisse pas manger d'aliments solides.

Ce type de symptômes varie ou fluctue, selon que la douleur augmente ou s'atténue.

Le vomissement de sang frais (rouge vif) est un symptôme spécifique à l'ingestion de piles bouton ou de piles plates rondes. Consultez immédiatement un médecin dans un tel cas.

L'absence de symptômes clairs explique pourquoi il est important d'être vigilant en ce qui concerne les piles « épuisées », les piles boutons ou les piles plates rondes de rechange dans la maison et les produits qui en contiennent.

**La pile au lithium est située dans le compartiment conçu à cet effet.**

**Jumelage**
Allumez la télécommande et le voyant bleu clignotera.

Sélectionnez « InMotion U6 » dans la liste d'appareils de votre téléphone.

**Fixation du téléphone**
Mettez votre téléphone dans le support situé en haut de la perche à selfie, assurez-vous qu'il est bien fixé.

**Selfie**
Après le jumelage, ouvrez votre application caméra sur votre téléphone, ajustez la perche à selfie à la longueur souhaitée et appuyez une fois sur le bouton de prise de vue pour faire une photo. Pour prendre une vidéo, passez en mode vidéo sur votre téléphone. Appuyez une fois sur le bouton de prise de vue pour démarrer l'enregistrement vidéo et appuyez une nouvelle fois pour y mettre fin.

**Trépied**
Tirez sur la partie inférieure de la perche à selfie et dégagez les pieds. Réglez selon la hauteur souhaitée (jusqu'à 130 cm). Détachez la télécommande de la perche à selfie. Posez le trépied sur une surface plane en vous assurant de sa stabilité. Appuyez une fois sur le bouton de prise de vue pour faire une photo. Appuyez en continu sur le bouton pour commencer un enregistrement vidéo.

Évitez d'utiliser le trépied en cas de grand vent.

**Avertissement :**
Prendre soin en rétractant le trépied pour éviter de se pincer ou coincer un doigt ou la main.

**Remplacement de la pile**
Dévissez le compartiment de la pile de la télécommande. Remplacez la vieille pile avec une pile CR2025. Revissez le compartiment de la pile en vous assurant qu'il est bien fermé.

**Caractéristiques techniques :**

- Jusqu'à 130 cm de long
- Pile : 1 x 3V c.c. CR2025 (fournie)
- FCC-ID: 2A2Q2-U6
- IC: 30941-U6
- HVIN: U6

**CONFORMITÉ FCC**
Cet appareil est conforme à la partie 15 des règles de la FCC (*Federal Communications Commission*, Commission fédérale américaine des communications). Son fonctionnement est soumis aux deux conditions suivantes :

1. Cet appareil ne doit pas causer d'interférences nuisibles.
2. Cet appareil doit tolérer toute interférence reçue, y compris les interférences susceptibles de provoquer un fonctionnement indésirable.

**ATTENTION :** Toute modification ou tout changement non expressément approuvé par la partie responsable de la conformité pourrait annuler le droit de l'utilisateur à utiliser l'équipement.

**REMARQUE :** Cet équipement a été testé et déclaré conforme aux limites d'un appareil numérique de classe B, conformément à la partie 15 des règles de la FCC. Ces limites sont conçues pour fournir une protection raisonnable contre les interférences nuisibles dans une installation résidentielle. Cet équipement génère, utilise et est susceptible d'émettre de l'énergie radiofréquence. À ce titre, s'il n'est pas installé ou utilisé conformément aux instructions, il est susceptible de perturber les communications radio.

Cependant, il n'est nullement garanti que de telles interférences ne se produiront pas dans une installation particulière. Si cet appareil perturbe effectivement la réception de la radio ou de la télévision (ce qui peut être vérifié en allumant et en éteignant l'appareil), l'utilisateur est invité à essayer de corriger ces interférences en prenant une ou plusieurs des mesures ci-dessous :

- Réorienter ou déplacer l'antenne de réception
- Augmenter la distance entre l'équipement et le récepteurr
- Connecter l'équipement à une prise reliée à un circuit différent de celui du récepteur
- Consulter le revendeur ou un technicien radio/TV qualifié pour obtenir de l'aide

**Conformité ISED Canada**
Le présent appareil est conforme aux CNR Innovation, Science and Economic Development Canada applicables aux appareils radio exempts de licence. L'exploitation est autorisée aux deux conditions suivantes :

1. L'appareil ne doit pas produire de brouillage, et
2. L'utilisateur de l'appareil doit accepter tout brouillage radioélectrique subi, même si le brouillage est susceptible d'en compromettre le fonctionnement.

Cet appareil numérique de la classe B est conforme à la norme NMB-003 du Canada.

**Renseignements sur l'exposition aux radiofréquences :**
L'appareil a été évalué pour répondre aux exigences générales d'exposition aux RF. L'appareil peut être utilisé sans restriction dans des conditions d'exposition portables.

Ventes RU : WH Smith SN3 3RX Royaume-Uni
Ventes US : IMEG LLC, 6600 Bermuda Road, Las Vegas, NV 89119
Ventes UE : W H Smith Ireland Limited, 6th Floor, 2 Grand Canal Square, Dublin 2, République d'Irlande, D02 A342
Fabriqué en Chine

**⚠ BATTERY WARNING**

**INGESTION HAZARD:** This product contains a button cell or coin battery.
**DEATH** or serious injury can occur if ingested.
A swallowed button cell or coin battery can cause **Internal Chemical Burns** in as little as **2 hours.**
**KEEP** new and used batteries **OUT OF REACH of CHILDREN**
**Seek immediate medical attention** if a battery is suspectedto be swallowed or inserted inside any part of the body.