TIF-DATEI / DATUM TIF-FILE / DATE	Ind. ind.	Aenderung CHANGE	Datum Name DATE NAME
	a	STUETZRING U. GEWINDESTIFT HINZU	07.05.20 R.HOERL
TIF 20.07.20	b	BESCHRIFTUNG IN ZUSAMMENST.ZEICHNUNGEN ETIKETT, BATTERIE, ISOLATIONSPAD HINZU	20.07.20 R.HOERL
TIF 28.10.20	c	GEWINDESTIFT U. SCHUTZKAPPE ERGAENZT WUCHTHINWEISE ERGAENZT	28.10.20 R.HOERL
TIF 03.02.21	d	LOSE BETEILEBTER GEWINDESTIFT 5505| 08|10 NAR 5505| 08|10	03.02.21 R.HOERL

BESCHRIFTUNG: Gr.: 12
nach: n4300850 und n4300860 (b)
INSCRIPTION:
according to: n4300850 and n4300860

KOMET
CERATIZIT GROUP
MicroKom KOMflex
M04 20040
ABS50 / Ø 1-120
SN: XXXXXX
CE

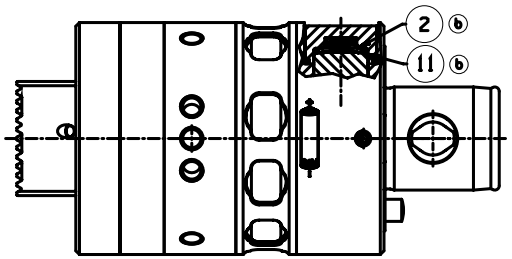

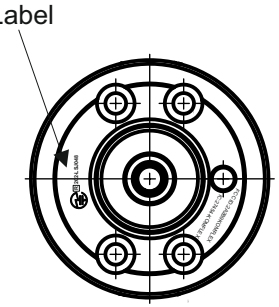

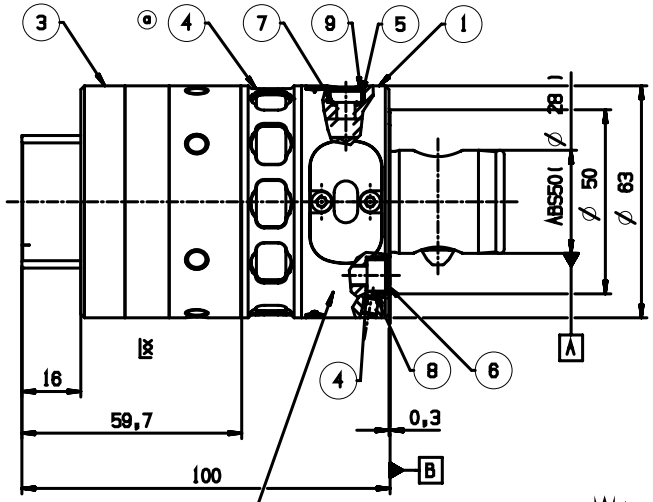

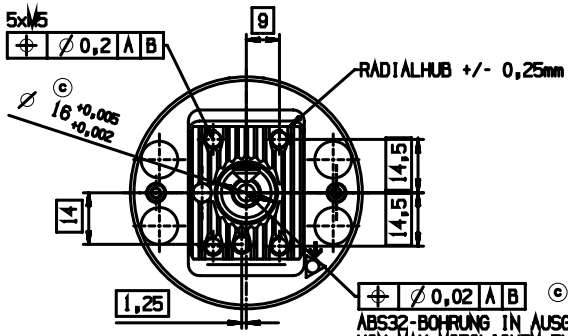

ABS32-BOHRUNG IN AUSGEWITTELTER HUBMITTE VON MAX.MOEGLICHEM EXZENTERHUB SCHLEIFEN

WERKZEUG KOMPL. MONTIERT U. STAT.-DYN. AUSGEWUCHTET. ZUL. RESTUNWUCHT/WUCHTKOERPERMASSE ● µm BZW. GMAX/KG 13,6
TOOL COMPL. ASSEMBLED, DYNAMIC BALANCED. RESIDUAL UNBALANCE/MASS OF WORKPIECE

BEI NENNDREHZAHL U/MIN 8000
AT NOMINAL SPEED

VDI-GUETEKLASSE Q 6,3
VDI-QUALITY

WUCHTKOERPERMASSE CA. KG 1,8
MASS OF BALANCING BODY APPROX.

Feinwuchten erforderlich JA
Auswuchtaufnahme-Nr. SN00 00000 vorhanden/gefertigt
Restunwucht
zul. 0,45 ● bei ∅ 63 mm
ist ___ ● bei ∅ ___ mm
Name ___ DATUM ___

Vorgesehene tang. geeignete Stellen zum Beseitigen der Unwucht.

CAD-MODELL IST VORGEWUCHTET *CAD-MODEL IS PREBALANCED*	JA	X
	NEIN	

BEMERKUNGEN: IN MITTELSTELLUNG GEWUCHTET
CAD-AUSWUCHTUNG IST AUSREICHEND;FEINAUSWUCHTUNG KANN NUR MIT BOHRSTANGE IN BEARBEITUNGSPOSTION ERFOLGEN. (c)

HINWEISETIKETT UM ISOLATIONSPAD VOR INBETRIEBNAHME ZU ENTFERNEN ANBRINGEN (1) (b)

ZUR KLEMMUNG FUELLSTUECK- ODER ZYLINDERSCHAFTWERKZEUGE (a)(d)

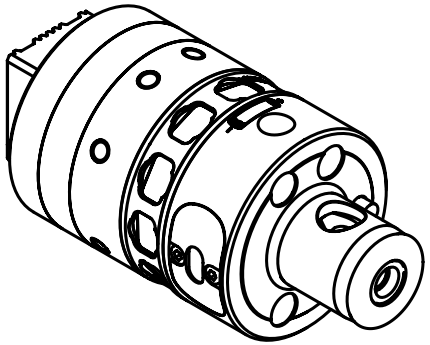

Pos. Ot..	Menge Gt..	Benennung TITLE	Artikel-Nr. Normteil-Nr. Werk.-Stoff-Nr. Ser./Artikel-Nr.	Abmessungen Artikel-Bez. SPECIFICATION	Bemerkungen REMARKS
(c) 14	1	SCHUTZKAPPE	M042115012		LOSE BETEILEBT
(c) 13	1	MAGNETSTIFT / MS.3-8.010	7522072855	13038810	LOSE BETEILEBT
12	1	GEWINDESTIFT	5505108110	M8x1x10	LOSE BETEILEBT
11	2	BATTERIE	7500012139	R6-AA	FA.SAFT
10	1	ETIKETT	13058054	20x50	-
9	1	ZYLINDERSCHRAUBE	5501205008	M5x8 DIN 7984	
8	4	ZYLINDERSCHRAUBE	5501105045	M5x45 DIN912	-
7	1	O-RING	5291400510	∅5x1	
6	5	ABDECKKAPPE	N1250050		
5	4	DICHTSCHEIBE	M040015013		
4	1	STUETZRING	M042118000	-	-
3	1	VERSTELLEINRICHTUNG	M042118000		
2	1	ISOLATIONSPAD	M042115011		3D-DRUCKTEIL
1	1	DATENMODUL	M042115000		-

Toleranzen ISO 8015 / Allgemeintoleranzen ISO 2768 - mK
Tolerances ISO 8015 / Gen. tolerances ISO 2768 - mK

Ersetzt für / REPLACES FOR: VE0000512.00
Ersetzt durch / REPLACED BY:

ANDRN / BRNR / CHANGE / DATE: TIF 12.05.20

Schutzvermerk nach DIN ISO 16016
COPYRIGHT RESERVED

Gezeichnet / DRAWN: 13.09.19 R.HOERL
Geprüft / CHECKED:
Revision / Revision:

Benennung / TITLE: FEINVERSTELLKOPF
KOMFLEX; ABS50

Zeichnungs-Nr. / DRAWING-No.: M042004000

KOMET CERATIZIT GROUP

Uebersicht Allgemeintoleranzen ISO 2768-m
OVERVIEW GENERAL TOLERANCES ISO 2768-m

Oberflächen / Surfaces: Rz 25 / Ra 3,2
Schärfe nicht andere angegeben / Sharp edges not otherwise specified: 0,2 / 0,2
Maßstab / Scale: 1:1
Format: A2
Maße in mm / Dimensions in mm
Maße in Zoll / Dimensions in inch
Bearbeitungsmaße / machine dimensions ISO 2768-f
Bemerkung / remarks: Abweichend von ISO 2768 gilt für Längenmaße Angaben in Fettdruck oder Werte aus Tabelle links
Deviating from ISO 2768 for length dimensions in bold or values from table on the left
SEE TABLE ON THE LEFT